B

26|27 Illuminazione
Lighting

Beghelli

Protezione e Sicurezza

Fondata nel 1982, Beghelli è una delle principali aziende italiane nel settore dell'illuminazione di emergenza.
L'azienda progetta, produce e distribuisce anche apparecchi di illuminazione professionale, impianti di smart lighting, soluzioni fotovoltaiche e dispositivi per la smart home e la sicurezza personale.
Nel 2025, Beghelli è entrata a far parte del Gruppo GEWISS, condividendone i valori globali di innovazione, eccellenza, integrità e sostenibilità.
Al centro della missione di Beghelli c'è una forte attenzione alla sicurezza, garantita da affidabilità ed elevate prestazioni.

Protection and Safety

Founded in 1982, Beghelli is one of the leading Italian companies in the field of emergency lighting.
The company also designs, manufactures, and distributes professional lighting fixtures, smart lighting systems, photovoltaic solutions, and devices for smart home and personal safety.
In 2025, Beghelli became part of the GEWISS Group, sharing its global values of innovation, excellence, integrity and sustainability.
At the core of Beghelli's mission is a strong focus on safety, ensured through reliability and high performance.

Beghelli

Illuminazione

Lighting

Indice sistemi e apparecchi

Centrali di controllo 010
Incasso e plafone 012
Downlight 056
Plafoniere stagne 078
Riflettori industriali 102
Proiettori da esterno 124
Armature stradali 156

Luminaires and Systems Index

Central Control Units 010
Recessed and ceiling 012
Downlight 056
Waterproof ceiling lights 078
Industrial high bay lights 102
Outdoor floodlights 124
Street lights 156

Sistemi di alimentazione e controllo

ED - RD - DALI 2 - SD Bluetooth 004

Power Supply and Control Systems

ED - RD - DALI 2 - SD Bluetooth 004

Proposte Esclusive Beghelli

Nube-Cloud per impianti illuminotecnici 005
Modula System 005-008
Natural light 005
Gestione tramite Bluetooth 006
Garanzia 5 anni 005

Exclusive Beghelli Solutions

Nube - Cloud for lighting systems 005
Modula System 005-008
Natural light 005
Bluetooth device management 006
5 years warranty 005

Legenda simboli 166
Indice analitico 168
Condizioni generali di vendita 176

Key to symbols 167
Analytical index 168
Terms and conditions of sale 176

Indice illuminazione

INCASSO E PLAFONE / *RECESSED AND CEILING*

Led Panel RTI — IP40-IP20 — P. 012

Lens Panel — IP40 - IP20 — P. 016

Clinic Panel — IP65 — P. 020

Led Panel — IP40-IP20 — P. 024

Backlight Panel IP65 — IP65-IP20 — P. 028

Backlight Panel — IP40-IP20 — P. 030

SmartFix Panel CCT — IP20 — P. 034

CL DualFix CCT — IP44 — P. 036

P236/258 — IP20 — P. 038

Full Moon — IP44 — P. 042

Full Moon Ring — IP65 - CCT — P. 044

Oval Moon — IP65 - CCT — P. 046

GeoLed — IP65 — P. 048

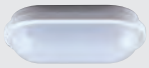
GeoLed Lite — IP65 — P. 050

RegLed CCT — IP20 - CCT — P. 052

RegLed ECO — IP20 - CCT — P. 054

DOWNLIGHT / *DOWNLIGHT*

Downlight System — IP20-IP54 — P. 056

Downlight Compact — IP42 — P. 062

Downlight Ultra Compact — IP42 — P. 064

Led Panel DWL — IP40-IP20 — P. 066

X-Six Multipower — IP20 — P. 068

X-Six Regolabile — IP20 — P. 070

X-Six CCT — IP20 — P. 072

X-Six SQ Multipower — IP20 — P. 074

X-Six SQ CCT — IP20 — P. 076

CENTRALE DI CONTROLLO / *CONTROL UNIT*

LG - LGFM
Controllo / *Control*
P. 010

WiFi
Concentratore
Concentrator
P. 006

Lighting index

PLAFONIERE STAGNE / *WATERPROOF CEILING LIGHTS*

IP65 **BS Uno Modula** P. 078

IP65 **BS 100** P. 082

IP66 **Acciaio** P. 086

IP66 **Acciaio Extreme** P. 090

IP65 **Saving Stagna** P. 094

IP65 **Saving Stagna TubiLed** P. 098

IP66 **Saving Stagna Slim** P. 100

RIFLETTORI INDUSTRIALI / *INDUSTRIAL HIGH BAY LIGHTS*

IP66 **H-PRO Modula** P. 102

IP66 **H-PRO** P. 106

IP66 **BS240** P. 112

IP65 **HighBay HP** P. 116

IP65 **HighBay HE** P. 120

IP65 **HighBay Multipower** P. 122

PROIETTORI DA ESTERNO / *OUTDOOR FLOODLIGHTS*

IP66 **Flood Modula - S** P. 124

IP66 **Flood Modula - M** P. 130

IP66 **Floodlight FL** P. 138

IP66 **Flood Mini** P. 142

IP66 **FH-M** P. 144

IP66 **FH-L** P. 148

IP66 **Power Light** P. 152

ARMATURE STRADALI / *STREET LIGHTING*

IP66 **Strada Modula** P. 156

IP66 **Strada** P. 162

Sistemi / *Systems*

ED

ED - TRADIZIONALE
Apparecchi dotati di driver LED tradizionale a luce fissa o dimmerabili 0÷10V.

ED - TRADITIONAL
Luminaires equipped with traditional LED drivers with fixed light or dimmable 0÷10V.

RD

RD - REGOLABILE
Apparecchi dotati di driver regolabile con modulazione del flusso luminoso su vari step, tramite switch integrato.

RD - ADJUSTABLE
Luminaire equipped with adjustable driver with four step luminous flux modulation via integrated switch.

DALI

DALI 2
Apparecchi dotati di driver compatibile con protocollo di comunicazione DALI2
Autoalimentati con diagnosi locale, anche con connettività Bluetooth

DALI 2
Luminaires equipped with DALI2 driver are compatible with communication protocol
Self-contained with local diagnosis, also with Bluetooth connectivity

SD

SD - BLUETOOTH
Apparecchi con connettività Bluetooth Integrata: Tramite la APP B.connect, è possibile realizzare impianti illuminotecnici con soluzioni di automazione: gli apparecchi creano una rete mesh Bluetooth (BLE) per eseguire gli stessi comandi senza collegamento filare.
La gestione centralizzata di impianti, può avvenire direttamente tramite Concentratore Bluetooth oppure, integrando il Modulo radio, da Centrale SD LGFM.

La distanza di trasmissione BLE può variare in funzione del prodotto, delle condizioni installative e dell'ambiente applicativo (es. Presenza di ostacoli, materiali, layout)

SD - BLUETOOTH
Integrated Bluetooth connectivity luminaires: Using the B.connect APP, it's possible to create lighting systems with automation solutions: the luminaires create a Bluetooth mesh network (BLE) to execute the same commands without wired connection (ex. centralized input from motion sensor or light). The centralized management of systems, operate both via Bluetooth concentrator or , integrating radio Module devices, SD LGFM Control unit.

BLE transmission distance may depending on the product, mounting conditions and application environment (e.g. Presence of obstacles, materials, layout)

Esclusive / *Exclusive*

NuBe

NuBe è la piattaforma WEB di accesso a tutti gli impianti Beghelli in cloud che permette di gestire e tenere sotto controllo sia l'illuminazione ordinaria che l'illuminazione di emergenza.

NuBe is the WEB platform for accessing and managing all Beghelli systems in the cloud which allows you to manage and keep both ordinary lighting and emergency lighting under control.

Modula

Sistema che integra nell'apparecchio una staffa di derivazione capace di contenere i cablaggi elettrici, la morsettiera estraibile e vari moduli Inverter per l'integrazione dell'illuminazione di emergenza.

System which integrates into the luminaires a junction bracket capable of containing the electrical wiring, an extractable terminal block and various inverter modules for integrating emergency lighting.

Natural Light

Gli apparecchi dotati di sensore di luce Autodimmer sono autonomi nella modulazione del flusso luminoso e regolano automaticamente l'intensità della luce in funzione della luce già presente nell'ambiente.

The luminaires equipped with an Autodimmer light sensor are autonomous in modulating the luminous flux and automatically adjust the luminous intensity based on the light present in the place.

5 Years warranty

In tutti gli apparecchi di illuminazione professionali vengono utilizzati driver elettronici che assicurano elevata vita utile ed un esteso campo di temperature di esercizio. Questi apparecchi, meglio indicati nel documento - Garanzia dei prodotti Beghelli - sono garantiti 5 anni.

In all professional luminaires, electronic drivers are used to ensure a long service life and a wide operating temperature range. As specified in the Beghelli Product Warranty document, these luminaires are covered by a 5-year warranty.

Gestione tramite Bluetooth

B.Connect

AUMENTA L'EFFICIENZA ENERGETICA DEI TUOI IMPIANTI

L'interfaccia di trasmissione BLE (Bluetooth Low Energy) è progettata per la realizzazione di piccoli impianti domotici organizzati in zone (fino a 64 apparecchi max per zona). In specifiche condizioni applicative, può contribuire a ridurre i consumi energetici fino all'80% rispetto a impianti non gestiti.

INCREASE THE ENERGY EFFICIENCY OF YOUR SYSTEMS

The BLE interface is designed for the creation of small home automation systems, organized into zones (64 luminaires max for zone).
In specific operating conditions, it can contribute to reducing energy consumption by up to 80% compared to non-managed systems.

Gestione delle automazioni e degli scenari luminosi da app b.connect tramite Bluetooth ***Management of automations and lighting scenarios from the b.connect app via Bluetooth***	**SD BLUETOOTH**	**SD + RADIO**
	 Concentratore Bluetooth Cod. 15064 - opzionale Bluetooth Concentrator Cod. 15064 - optional	 **Centrale SD LGFM** SD LGFM Control unit **Modulo radio** Radio module
PROGRAMMAZIONE ***PROGRAMMING***	Locale B.connect - Remoto Nube *Local B.connect - Remote Cloud*	Locale SD Manager Remoto NuBe *Local SD Manager Remote NuBe*
TECNOLOGIA ***TECHNOLOGY***	Piccoli gruppi di apparecchi in portata Bluetooth con rete magliata (MESH) *Small groups of devices, all within Bluetooth range, with meshed network*	Gruppi di apparecchi di grandi dimensioni con rete magliata (MESH) *Large device groups with meshed network*
PORTATA ***REACH***	Senza limiti (MESH) *Without limits (MESH)*	Senza limiti (MESH) *Without limits (MESH)*
CENTRALINA N. APPARECCHI MAX ***CONTROL UNIT NO. OF LUMINAIRES MAX***	NO - Concentratore WiFi opzionale *NO - WiFi Concentrator gateway* 64 Apparecchi / *64 luminaires*	SI - 996 Apparecchi *YES - 996 luminaires*
TIPOLOGIA IMPIANTO ***SYSTEM TYPE***	Terziario, piccola industria *Tertiary sector, small industrial sector*	TUTTI *EVERYONE*
MONITORAGGIO - DOMOTICA ***MONITORING - HOME AUTOMATION***	B.connect - Configurazione locale dall'App NuBe - Controllo remoto con Concentratore BLE B.connect - *Local configuration from the App NuBE - Remote control with BLE Concentrator*	Locale SD Manager Remoto NuBe *Local SD Manager Remote NuBe*
PROTOCOLLO RADIO ***RADIO PROTOCOL***	Bluetooth BLE	Spread spectrum (FH-DSSS)
ELEMENTI DEL SISTEMA ***SYSTEM DEVICES***	Autodimmer, Sensore e/o pulsante generico 230V, Concentratore WiFi Bluetooth / *Autodimmer, sensor or generic switch 230V, WiFi Bluetooth concentrator*	Centrale LGFM + Modulo autodimmer-radio (obbligatori per creare un sistema), trasmettitore e ricevitore radio domotico LGFM Control Unit + autodimmer-radio *Module (necessary to create a system), home automation radio transmitter and receiver*

Managing by Bluetooth

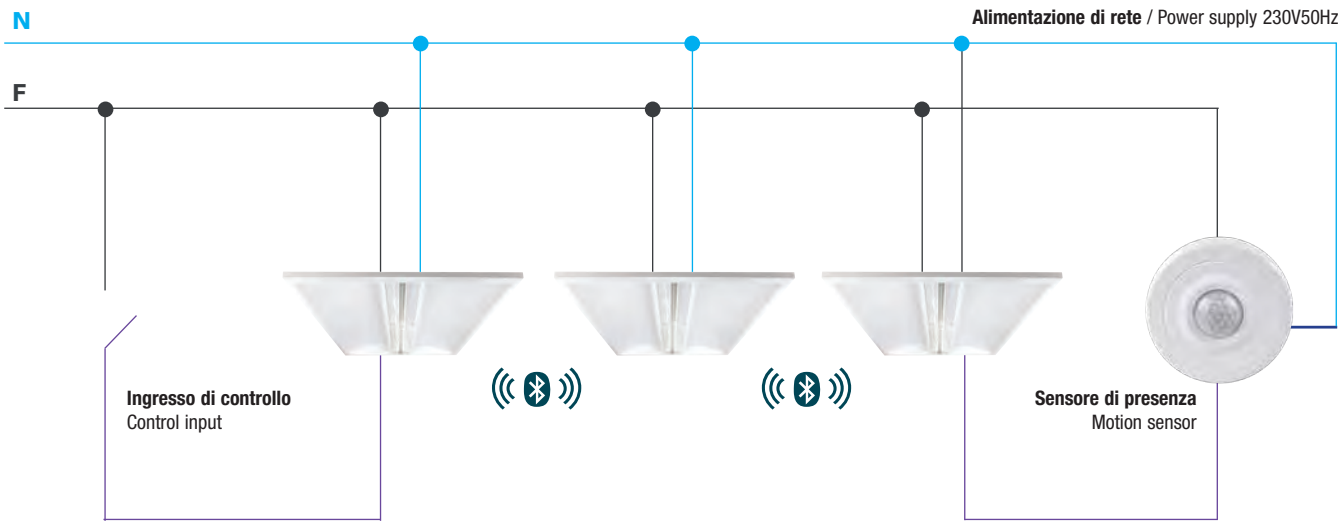

LA DOMOTICA ALLA PORTATA DI TUTTI, SENZA MODIFICHE ALL'IMPIANTO DI ILLUMINAZIONE, NELLE AREE DI PICCOLE E MEDIE DIMENSIONI

Gli apparecchi SD Bluetooth sono dotati di un ingresso di controllo che può essere configurato in varie modalità. Nell'esempio, l'ingresso viene utilizzato per regolare l'emissione luminosa delle lampade nella stessa zona senza un cablaggio dedicato.

HOME AUTOMATION WITHIN EVERYONE'S REACH, WITHOUT MODIFICATIONS TO THE LIGHTING SYSTEM, FOR SMALL AND MEDIUM-SIZED AREAS

SD Bluetooth luminaires are equipped with a control input that can be configured in various modes. In the example, the input is used to adjust the flux of the lamps in the same area without dedicated wiring.

La app B. Connect permette il controllo in locale degli apparecchi e l'accesso alla sezione Nube Beghelli Cloud, dove è possibile creare nuovi impianti e gestire quelli già installati.

The B.Connect app allows local control of the luminaires and access to the Nube Beghelli Cloud section, where it is possible to create new systems and manage those already installed.

Modula System

Modula

GLI APPARECCHI CON IL BOX INTEGRATO PER IL CABLAGGIO RAPIDO E L'INSERIMENTO DELLE VARIE ESPANSIONI

Il sistema Modula Beghelli permette la semplificazione dell'impianto e la riduzione dei tempi di installazione. La scatola di derivazione tradizionale viene sostituita da Easy box, una staffa di derivazione integrata in ogni apparecchio Modula.

LUMINAIRES WITH INTEGRATED BOX FOR QUICK WIRING AND UPGRADE WITH VARIOUS SYSTEM EXPANSIONS

Beghelli's Modula System allows simplification of the installation and reduction of installation time. The traditional junction box is replaced by the Easy box, a junction bracket integrated into each Modula luminaires.

Regolazione della potenza e integrazione dell'emergenza

Power adjustment and emergency integration

Morsettiera estraibile e cablaggio passante

Removable terminal block and through wiring

Integrazione con modulo radio e inserimento dell'emergenza

Integration with radio module and emergency insert

INTEGRAZIONE DELL'EMERGENZA SENZA INTERVENTI SUL CABLAGGIO

La linea di riflettori e proiettori Modula integra un Box di derivazione che consente la connessione diretta singola oppure il cablaggio passante con morsettiera ad innesto rapido. La versatilità del sistema permette di non avere limiti dimensionali rispetto ai cavi da utilizzare senza aprire il prodotto.

EMERGENCY LIGHTING INTEGRATION WITHOUT MODIFYING THE WIRING

H-PRO Modula and Flood Modula line, integrating a junction box in all luminaires that allows direct connection or through-wiring with a quick-connect terminal block. The versatility of the system allows no dimensional limits for the cables that are used without opening the product.

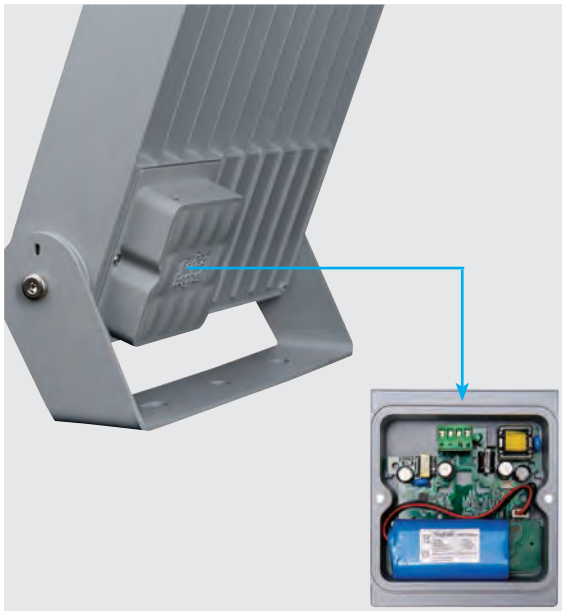

MODULI EMERGENZA E CONCENTRATORE BLE

Il Box di derivazione di proiettori e riflettori può essere integrato con il Modulo emergenza o con il Concentratore Bluetooth.

EMERGENCY MODULE AND BLE CONCENTRATOR

The junction box for the floodlight and high bay lights can be integrated with the Emergency Module or the Bluetooth Concentrator.

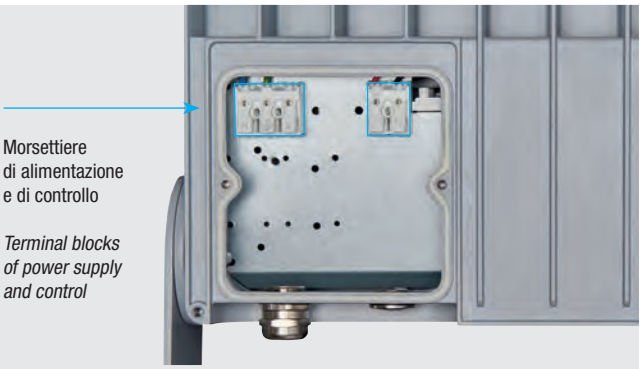

VANO MORSETTIERA INTEGRATO

Ampio vano per alimentazione e controllo, per il cablaggio rapido e l'alloggiamento dei moduli emergenza

TERMINAL BLOCK COMPARTMENT

Large compartment for power and control, for quick wiring and housing of emergency modules

PRESTAZIONI ILLUMINOTECNICHE

Gli apparecchi Modula emettono un flusso fino a 50.000lm con una vasta gamma di ottiche dedicate.

LIGHTING PERFORMANCE

Modula luminaires provide a luminous flux of up to 50,000 lm, with a wide optics range

Logica LGFM Centrale /*Control Unit*

CARATTERISTICHE

Alimentazione 230Vac ±10%, 50-60Hz
Installazioni su barra DIN 9 moduli
Apparecchi gestiti fino a 996 dispositivi radio gestibili tra lampade di illuminazione, di emergenza e dispositivi domotici.
Scheda di memoria
SD Card (non inclusa)
Conformità CE, UKCA, EN60950-1, EN62034, EN50172, 2014/53/UE

APPLICAZIONI

Industria, terziario

CHARACTERISTICS

Power supply *230VAC ±10%, 50-60Hz*
Mounting *9 DIN rail modules*
Managed luminaires *up to 996 manageable radio luminaires including lighting lamps, emergency lamps and home automation devices.*
Memory card
SD Card (not included)
Compliance *CE, UKCA, EN60950-1, EN62034, EN50172, 2014/53/EU*

APPLICATIONS

Industry, service sectors

IP20 | 996 DEVICE | GSM | WiFi | GPRS

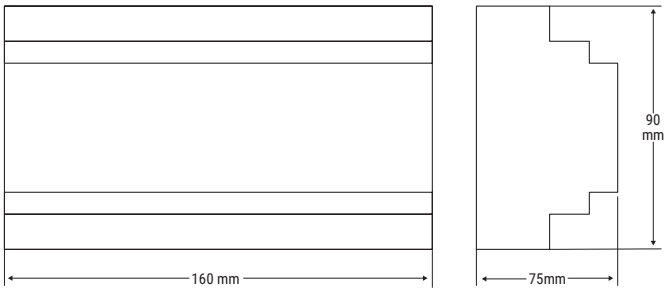

CONTROLLO DEL SISTEMA

- Software: App B.connect, NuBe, SD Manager, Logica visual
- Controllo, dimmerazione e diagnostica degli apparecchi
- Gestione di scenari luminosi fino 256 gruppi da apparecchi
- Definizione della modalità luminosità fissa o Autodimmer
- Misura della potenza istantanea e dell'energia consumata
- Gestione del sistema di emergenza di apparecchi LGFM

SYSTEM CONTROL

- *Software: B.connect App, NuBe, SD Manager, Logica visual*
- *Control, diagnostics, and luminaires dimming*
- *Management of light sceneries up to 256 luminaire groups*
- *Setting the luminosity mode fixed or autodimmer*
- *Measurement of instantaneous power and energy consumption*
- *Management emergency system of LGFM luminaires*

INTERFACCIA DI COLLEGAMENTO
Radio Spread Spectrum SFH DSSS su 16 canali
UMTS 4G slot mini SD (SIM inclusa)
WiFi - modalità AccesPoint (AP)
Ethernet, USB (2 porte)
Bluetooth
RS485
RS232
4 porte IN - 2 porte OUT

CONNECTION INTERFACE
SFH DSSS Radio Spread Spectrum on 16 channels
UMTS 4G slot mini SD (SIM included)
WiFi - AccesPoint (AP)
Ethernet, USB (2 ports)
Bluetooth
RS485
RS232
4 x IN ports - 2 x OUT ports

	Cod.	Descrizione Description	Numero apparecchi Number of luminaires	Numero moduli in barra DIN Number of DIN rail modules	
SD	21102	CENTRALE LOGICA SD LGFM (SIM inclusa)	996	9	BLUETOOTH

ACCESSORI - in dotazione / ***ACCESSORIES*** - *included*

SD MANAGER

SD MANAGER
Cod. **20109**
SD

CAVO RS485/USB / *RS485/USB CABLE*
(Per/for cod. 21102)
SD

ACCESSORI - da ordinare separatamente / ***ACCESSORIES*** - *to be ordered separately*

RICEVITORE RADIO DOMOTICO
BUILDING AUTOMATION REMOTE CONTROL RECEIVER
Cod. **20108**

TRASMETTITORE RADIO DOMOTICO
HOME AUTOMATION RADIO TRANSMITTER
Cod. **20104**

LED Panel RTI

CARATTERISTICHE

Mantenimento flusso luminoso a 25°C ≥210.000h (L90B10)

Installazioni M600, plafone, sospensione

Corpo Lamiera prezincata di acciaio verniciata alle polveri di poliestere RAL 9003

Ottica lente microstrutturata in PMMA

Conformità CE, UKCA, EN60598-1, EN60598-2-2, EN60598-2-22, EN62471 (rischio fotobiologico esente), DM 24/11/2025 (CAM Edilizia - aggiornamento), 2014/53/UE

APPLICAZIONI

Terziario, settore pubblico, uffici, scuole

CHARACTERISTIC

Luminous flux retention a 25°C ≥210.000h (L90B10)

Mounting *M600, ceiling, suspended*

Housing *Polyester powder-coated pre-galvanised sheet steel, RAL 9003, matt*

Optics *PMMA micro-structured lens*

Compliance *CE, UKCA, EN60598-1, EN60598-2-2, EN62471 (photobiological risk-free)*

APPLICATIONS

Services sector, public sector, offices, schools

600x600

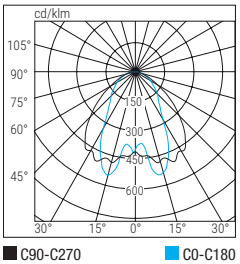

300x1200

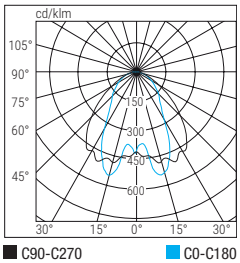

IP20 IP40 | IK05 | 960° | -20°C +40°C

CRI >90 | UGR <19 | FLICKER FREE

Versione Version	**Dimensioni** / Dimensions **mm**		
	L	**B**	**H**
600x600	595	595	51
300x1200	1195	295	51

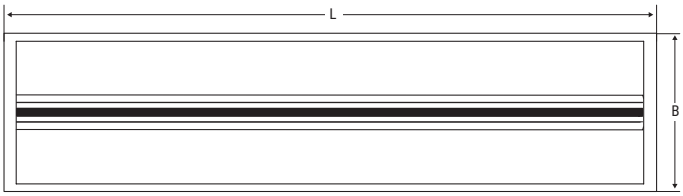

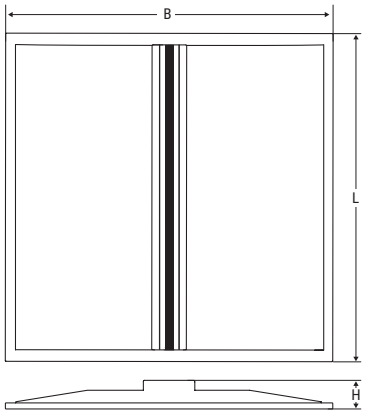

	Versione Version	**Cod.**	**Descrizione** Description	**Potenza** Power **W**	**Temp. colore** Colour Temp. **K**	**CRI**	**Flusso LED** LED Flux **lm (Tj=25°C)**	**Flusso** Flux **lm**	**Efficienza** Efficiency **lm/W**	**Kg**	**Note** Notes	
ED	600x600	**42112N**	P RTI M600 22W HE U19C90 ED3K	22	3000	>90	3800	3300	150	2.1		ON/OFF
ED	300x1200	**42115N**	P RTI 30x120 22W HEU19C90 ED3K	22	3000	>90	3950	3400	155	2.6		ON/OFF
ED	600x600	**42113N**	P RTI M600 22W HE U19C90 ED4K	22	4000	>90	3950	3400	155	2.1		ON/OFF
ED	300x1200	**42116N**	P RTI 30x120 22W HEU19C90 ED4K	22	4000	>90	4050	3500	159	2.6		ON/OFF
RD	600x600	**42100N**	P RTI M600 33W HE U19C90 RD3K	33 29 25 21	3000	>90	5600	4850 4300 3750 3150	147 148 149 150	2.1		REGOLABILE
RD	300x1200	**42103N**	P RTI 30x120 33W HEU19C90 RD3K	33 29 25 21	3000	>90	5850	5050 4450 3870 3200	153 154 155 160	2.6		REGOLABILE
RD	300x1200	**42106N**	P RTI 30x120 47W HEU19C90 RD3K	47 43	3000	>90	8050	7000 6400	149 149	2.6		REGOLABILE
RD	300x1200	**42101N**	P RTI M600 33W HE U19C90 RD4K	33 29 25 21	4000	>90	5750	5000 4450 3850 3250	152 153 154 155	2.1		REGOLABILE
RD	300x1200	**42104N**	P RTI 30x120 33W HEU19C90 RD4K	33 29 25 20	4000	>90	6000	5200 4600 4000 3300	158 159 160 165	2.6		REGOLABILE
RD	300x1200	**42107N**	P RTI 30x120 47W HEU19C90 RD4K	47 43	4000	>90	8300	7200 6600	153 153	2.6		REGOLABILE
DALI	600x600	**42132N**	P RTI M600 33W HE U19C90 DL 3K	33	3000	>90	5600	4850	147	2.1		DALI 2
DALI	300x1200	**42135N**	P RTI 30x120 33W HEU19C90 DL3K	33	3000	>90	5850	5050	153	2.6		DALI 2
DALI	300x1200	**42138N**	P RTI 30x120 47W HEU19C90 DL3K	47	3000	>90	8050	7000	149	2.6		DALI 2
DALI	600x600	**42133N**	P RTI M600 33W HE U19C90 DL 4K	33	4000	>90	5750	5000	152	2.1		DALI 2
DALI	300x1200	**42136N**	P RTI 30x120 33W HEU19C90 DL4K	33	4000	>90	6000	5200	158	2.6		DALI 2
DALI	300x1200	**42139N**	P RTI 30x120 47W HEU19C90 DL4K	47	4000	>90	8300	7200	153	2.6		DALI 2
SD	600x600	**42120N**	P RTI M600 33W HEU19C90 SDB 3K	34.5	3000	>90	5600	4850	140	2.1		BLUETOOTH
SD	300x1200	**42123N**	P RTI 30x120 33WHEU19C90 SDB3K	34.5	3000	>90	5850	5050	146	2.6		BLUETOOTH
SD	300x1200	**42126N**	P RTI 30x120 47WHEU19C90 SDB3K	48.5	3000	>90	8050	7000	144	2.6		BLUETOOTH
SD	600x600	**42129N**	P RTI M600 30W HEU19C90 SDB 3K	30	3000	>90	4900	4250	142	2.1		BLUETOOTH
SD	600x600	**42121N**	P RTI M600 33W HEU19C90 SDB 4K	34.5	4000	>90	5750	5000	145	2.1		BLUETOOTH
SD	300x1200	**42124N**	P RTI 30x120 33WHEU19C90 SDB4K	34.5	4000	>90	6000	5200	151	2.6		BLUETOOTH
SD	300x1200	**42127N**	P RTI 30x120 47WHEU19C90 SDB4K	48.5	4000	>90	8300	7200	148	2.6		BLUETOOTH
SD	600x600	**42130N**	P RTI M600 30W HEU19C90 SDB 4K	30	4000	>90	5100	4400	147	2.1		BLUETOOTH

VARIANTI SPECIALI - a richiesta / ***SPECIAL VARIANTS*** - *on enquiry*

TEMPERATURA COLORE 6000K - L'elenco dei codici relativi è visionabile online / ***COLOUR TEMPERATURE 6000K*** - *A list of the related codes can be found online*

0-10V / ***0-10V***

LED Panel RTI

ACCESSORI - da ordinare separatamente / ***ACCESSORIES*** *- to be ordered separately*

KIT CONTROSOFFITTO / *FALSE CEILING KIT*
Comprende 4 staffe con 2 differenti tipi di fissaggio
4 bracket Included with 2 different mounting

Cod. **70039** (600x600)
Cod. **70078** (1200x300)

KIT DI SOSPENSIONE
SUSPENDED MOUNTING KIT

Cod. **70100**

CORNICE PLAFONE
CEILING FRAME

Cod. **20089** (600x600)
Cod. **20101** (300x1200)

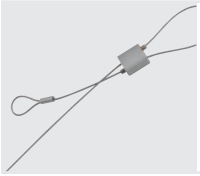

KIT CAVETTO DI SICUREZZA
SAFETY CABLE KIT

Cod. **70059**

SD ACCESSORI - da ordinare separatamente / ***ACCESSORIES*** *- to be ordered separately*

CENTRALE LOGICA
LOGICA CONTROL UNIT

SD LGFM - Cod. **21102**

MODULI AUTODIMMER/RADIO
AUTODIMMER / *RADIO MODULES*

AUTODIMMER - Cod. **15053**
AUTODIMMER + RADIO - Cod. **15054**

TRASMETTITORE RADIO DOMOTICO
HOME AUTOMATION RADIO TRANSMITTER

Cod. **20104**

CONCENTRATORE BLUETOOTH EASY BOX
BLUETOOTH EASY BOX CONCENTRATOR

WiFi - Cod. **15174**
WiFi ETHERNET - Cod. **15074**

CONCENTRATORE BLUETOOTH
BLUETOOTH CONCENTRATOR
1 ingresso di controllo / 1 control input

WiFi - Cod. **15064**

EMERGENZA CON INVERTER LED - da ordinare separatamente
EMERGENCY LED INVERTER *- to be ordered separately*

INVERTER LED 20-45V
Flusso massimo 1150lm / *Maximum Flux 1150lm*

TR - Cod. **19408** **TR**

INVERTER LED AT CT
Flusso massimo 850lm / *Maximum Flux 850lm*

AT - Cod. **19398** **AT**
CT - Cod. **19399** **CT**

MODULO / *MODULE* LG - LGFM - DALI
Solo per Inverter CT / *For CT Inverters only*

LG - Cod. **15079** **LG**
LGFM - Cod. **15037** **LGFM**
DALI - Cod. **15080** **DALI**

Lens Panel

600x600

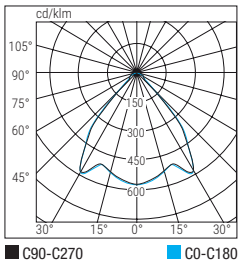

300x1200

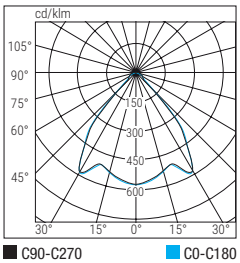

CARATTERISTICHE

Mantenimento flusso luminoso a 25°C ≥68.000h (L90B10)
Installazioni incasso M600, plafone, sospensione
Corpo Lamiera prezincata di acciaio verniciata alle polveri di poliestere RAL 9003
Ottica Lenti in PMMA trasparente
Conformità CE, UKCA, EN 60598-1, EN60598-2-2, EN 60598-2-22, EN62471 (rischio fotobiologico esente), DM 24/11/2025 (CAM Edilizia - aggiornamento), 2014/53/UE

APPLICAZIONI

Terziario, retail, uffici, scuole, ospedali

CHARACTERISTICS

Luminous flux retention at 25°C ≥68.000h (L90B10)
***Mounting** recessed, M600, ceiling, suspended*
***Housing** Polyester powder-coated pre-galvanised sheet steel, RAL 9003*
***Optics** Clear PMMA lenses*
***Compliance** CE, UKCA, EN 60598-1, EN60598-2-2, EN 60598-2-22, EN62471 (photobiological risk-free), 2014/53/EU*

APPLICATIONS

Services, retail, offices, schools, hospitals

IP20 IP40 | IK05 | 650° | -20°C +40°C | CRI >90 | UGR <16/19*

* UGR secondo i criteri di installazione
UGR according to kind of installation

Versione Version	**Dimensioni** / Dimensions **mm**		
	L	**B**	**H**
600x600	595	595	51
300x1200	1195	295	51

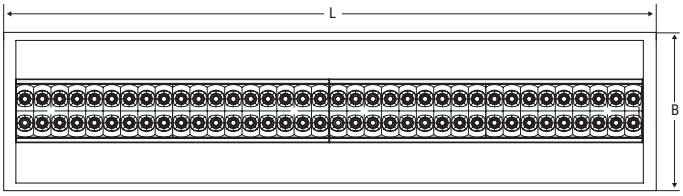

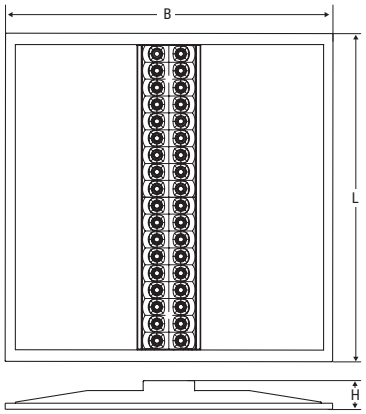

	Versione Version	**Cod.**	**Descrizione** Description	**Potenza** Power **W**	**Temp. colore** Colour Temp. **K**	**CRI**	**Flusso LED** LED Flux **lm (Tj=25°C)**	**Flusso** Flux **lm**	**Efficienza** Efficiency **lm/W**	**Kg**	**Note** Notes	
RD	600x600	**42200**	LENSPAN 418 M600 U19 C90 RD3K	37 31 25 20	3000	>90	4900	4250 3600 3100 2500	114 116 124 125	2.1		REGOLABILE
RD	300x1200	**42203**	LENSPAN 236 30X120 U19C90 RD3K	37 31 25 20	3000	>90	5300	4600 3900 3350 2650	124 126 134 133	2.6		REGOLABILE
RD	300x1200	**42206**	LENSPAN 258 30X120 U19C90 RD3K	52 47 43	3000	>90	7150	6200 5700 5300	119 121 123	2.6		REGOLABILE
RD	600x600	**42201**	LENSPAN 418 M600 U19 C90 RD4K	37 31 25 20	4000	>90	5200	4500 3800 3300 2600	121 123 132 130	2.1		REGOLABILE
RD	300x1200	**42204**	LENSPAN 236 30X120 U19C90 RD4K	37 31 25 20	4000	>90	5600	4850 4100 3550 2800	131 132 142 140	2.6		REGOLABILE
RD	300x1200	**42207**	LENSPAN 258 30X120 U19C90 RD4K	52 47 43	4000	>90	7500	6500 6000 5550	125 127 129	2.6		REGOLABILE
DALI	600x600	**42218**	LENSPAN 418 M600 U19 C90 DL3K	37	3000	>90	4900	4250	115	2.1		DALI 2
DALI	300x1200	**42221**	LENSPAN 236 30X120 U19C90 DL3	37	3000	>90	5300	4600	124	2.6		DALI 2
DALI	300x1200	**42224**	LENSPAN 258 30X120 U19C90 DL3	52	3000	>90	7150	6200	119	2.6		DALI 2
DALI	600x600	**42219**	LENSPAN 418 M600 U19 C90 DL4K	37	4000	>90	5200	4500	122	2.1		DALI 2
DALI	300x1200	**42222**	LENSPAN 236 30X120 U19C90 DL4	37	4000	>90	5600	4850	131	2.6		DALI 2
DALI	300x1200	**42225**	LENSPAN 258 30X120 U19C90 DL4	52	4000	>90	7500	6500	125	2.6		DALI 2
SD	600x600	**42209**	LENSPAN 418 M600 U19 C90 SDB3K	38.5	3000	>90	4900	4250	110	2.1		BLUETOOTH
SD	300x1200	**42212**	LENSPAN 236 30X120 U19C90 SDB3	38.5	3000	>90	5300	4600	119	2.6		BLUETOOTH
SD	300x1200	**42215**	LENSPAN 258 30X120 U19C90 SDB3	53.5	3000	>90	7150	6200	116	2.6		BLUETOOTH
SD	600x600	**42210**	LENSPAN 418 M600 U19 C90 SDB4K	38.5	4000	>90	5200	4500	117	2.1		BLUETOOTH
SD	300x1200	**42213**	LENSPAN 236 30X120 U19C90 SDB4	38.5	4000	>90	5600	4850	126	2.6		BLUETOOTH
SD	300x1200	**42216**	LENSPAN 258 30X120 U19C90 SDB4	53.5	4000	>90	7500	6500	121	2.6		BLUETOOTH

VARIANTI SPECIALI - a richiesta / ***SPECIAL VARIANTS*** - *on enquiry*

TEMPERATURA COLORE 6000K - L'elenco dei codici relativi è visionabile online / ***COLOUR TEMPERATURE 6000K*** - *A list of the related codes can be found online*

Lens Panel

ACCESSORI - da ordinare separatamente / ***ACCESSORIES*** - *to be ordered separately*

KIT DI SOSPENSIONE
SUSPENDED MOUNTING KIT

Cod. **70100**

CORNICE PLAFONE / *CEILING FRAME*
Solo versioni SD o abbinato all'inverter Plug&Light
SD versions only or combined with the Plug&Light inverter

Cod. **20089** (600x600)
Cod. **20101** (300x1200)

KIT CONTROSOFFITTO / *FALSE CEILING KIT*
Comprende 4 staffe con 2 differenti tipi di fissaggio
4 bracket Included with 2 different mounting

Cod. **70039** (600x600)
Cod. **70078** (1200x300)

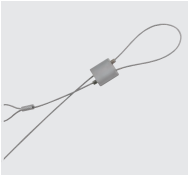

KIT CAVETTO DI SICUREZZA
SAFETY CABLE KIT

Cod. **70059**

SD ACCESSORI - da ordinare separatamente / ***ACCESSORIES*** - *to be ordered separately*

CENTRALE LOGICA
LOGICA CONTROL UNIT

SD LGFM - Cod. **21102**

MODULI AUTODIMMER/RADIO
AUTODIMMER/RADIO MODULES

AUTODIMMER - Cod. **15053**
AUTODIMMER + RADIO - Cod. **15054**

TRASMETTITORE RADIO DOMOTICO
HOME AUTOMATION RADIO TRANSMITTER

Cod. **20104**

CONCENTRATORE BLUETOOTH EASY BOX
BLUETOOTH EASY BOX CONCENTRATOR

WiFi - Cod. **15174**
WiFi ETHERNET - Cod. **15074**

CONCENTRATORE BLUETOOTH
BLUETOOTH CONCENTRATOR
1 ingresso di controllo / 1 control input

WiFi - Cod. **15064**

EMERGENZA CON INVERTER LED - da ordinare separatamente
EMERGENCY LED INVERTER - to be ordered separately

INVERTER LED 20-45V
Flusso massimo 1100lm / *Maximum Flux 1100lm*

TR - Cod. **19408** **TR**

INVERTER LED AT CT
Flusso massimo 850lm / *Maximum Flux 850lm*

AT - Cod. **19398** **AT**
CT - Cod. **19399** **CT**

MODULO / *MODULE* LG - LGFM - DALI
Solo per Inverter CT / *For CT Inverters only*

LG - Cod. **15079** **LG**
LGFM - Cod. **15037** **LGFM**
DALI - Cod. **15080** **DALI**

Clinic Panel

VETRO / *GLASS*

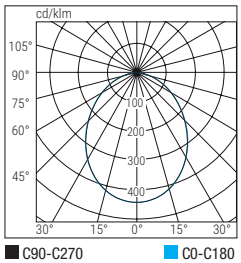

PMMA / *PMMA*

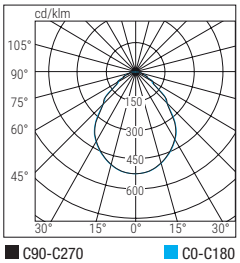

CARATTERISTICHE

Mantenimento flusso luminoso a 25°C ≥90.000h (L90B10)

Installazioni incasso, plafone, cartongesso

Corpo Lamiera di acciaio prezincata e verniciata alle polveri RAL 9003 opaco

Ottica vetro temprato/lastra in metacrilato anti riflesso, secondo la versione

Conformità CE, UKCA, EN60598- 1, EN60598-2-2, EN60598-2-22, EN62471 (rischio fotobiologico esente), DM 24/11/2025 (CAM Edilizia - aggiornamento), 2014/53/UE

APPLICAZIONI

Ospedali, laboratori biologici e sale operatorie, ambienti ad elevata umidità dell'aria

CHARACTERISTICS

Luminous flux retention at 25°C ≥90.000h (L90B10)

Mounting recessed, ceiling, plasterboard

Housing Polyester powder-coated pre-galvanised sheet metal, RAL 9003

Optics tempered glass or anti-reflection methacrylate sheet, according the versions

Compliance CE, UKCA, EN60598-1, EN60598-2-2, EN60598-2-22, EN62471 (photobiological risk exempt), 2014/53/UE

APPLICATIONS

Hospitals, biological laboratories and Operating rooms

IP65	IK05	650°	-20°C +40°C	CRI >90	UGR <19

Versione Version	Dimensioni / Dimensions mm			
	L	B	H	Foro incasso Recessed hole
Incasso	599	599	102	565x565
Plafone	677	682	96	-

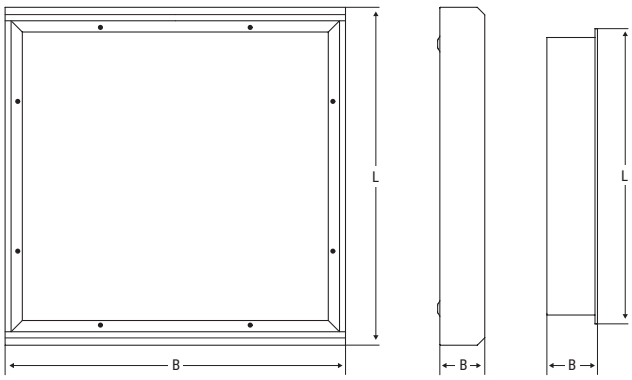

CLINIC PANEL INCASSO / *RECESSED*

	Ottica Optics	Cod.	Descrizione Description	Potenza Power W	Temp. colore Colour Temp. K	CRI	Flusso LED LED Flux lm (Tj=25°C)	Flusso Flux lm	Efficienza Efficiency lm/W	Kg	
ED	Metacrilato	**41162**	CLINIC M600 C90 PM ED IP65 3K	47	3000	>90	5600	4845	103	5.5	ON/OFF
	Vetro temp.	**41165**	CLINIC M600 C90 SG ED IP65 3K	47	3000	>90	5450	4700	100	5.5	
	Metacrilato	**41163**	CLINIC M600 C90 PM ED IP65 4K	47	4000	>90	5900	5100	109	5.5	
	Vetro temp.	**41166**	CLINIC M600 C90 SG ED IP65 4K	47	4000	>90	5650	4900	104	5.5	
DALI	Metacrilato	**41512**	CLINIC M600 C90 PM DL IP65 3K	47	3000	>90	5600	4845	103	5.5	DALI 2
	Vetro temp.	**41515**	CLINIC M600 C90 SG DL IP65 3K	47	3000	>90	5450	4700	100	5.5	
	Metacrilato	**41513**	CLINIC M600 C90 PM DL IP65 4K	47	4000	>90	5900	5100	109	5.5	
	Vetro temp.	**41516**	CLINIC M600 C90 SG DL IP65 4K	47	4000	>90	5650	4900	104	5.5	
SD	Metacrilato	**41282**	CLINIC M600 C90 PM SDB IP65 3K	47	3000	>90	5600	4845	103	5.5	BLUETOOTH
	Vetro temp.	**41285**	CLINIC M600 C90 SG SDB IP65 3K	47	3000	>90	5450	4700	100	5.5	
	Metacrilato	**41283**	CLINIC M600 C90 PM SDB IP65 4K	47	4000	>90	5900	5100	109	5.5	
	Vetro temp.	**41286**	CLINIC M600 C90 SG SDB IP65 4K	47	4000	>90	5650	4900	104	5.5	

PLAFONE / *CEILING*

	Ottica Optics	Cod.	Descrizione Description	Potenza Power W	Temp. colore Colour Temp. K	CRI	Flusso LED LED Flux lm (Tj=25°C)	Flusso Flux lm	Efficienza Efficiency lm/W	Kg	
ED	Metacrilato	**41168**	CLINIC PLAFO C90 PM ED IP65 3K	47	3000	>90	5900	5130	109	6	ON/OFF
	Vetro temp.	**41171**	CLINIC PLAFO C90 SG ED IP65 3K	47	3000	>90	5600	4845	103	6	
	Metacrilato	**41169**	CLINIC PLAFO C90 PM ED IP65 4K	47	4000	>90	6250	5400	115	6	
	Vetro temp.	**41172**	CLINIC PLAFO C90 SG ED IP65 4K	47	4000	>90	5900	5100	109	6	
DALI	Metacrilato	**41518**	CLINIC PLAFO C90 PM DL IP65 3K	47	3000	>90	5900	5130	109	6	DALI 2
	Vetro temp.	**41521**	CLINIC PLAFO C90 SG DL IP65 3K	47	3000	>90	5600	4845	103	6	
	Metacrilato	**41519**	CLINIC PLAFO C90 PM DL IP65 4K	47	4000	>90	6250	5400	115	6	
	Vetro temp.	**41522**	CLINIC PLAFO C90 SG DL IP65 4K	47	4000	>90	5900	5100	109	6	
SD	Metacrilato	**41288**	CLINIC PLAF C90 PM SDB IP65 3K	42	3000	>90	5900	5130	109	6	BLUETOOTH
	Vetro temp.	**41291**	CLINIC PLAF C90 SG SDB IP65 3K	47	3000	>90	5600	4845	103	6	
	Metacrilato	**41289**	CLINIC PLAF C90 PM SDB IP65 4K	42	4000	>90	6250	5400	115	6	
	Vetro temp.	**41292**	CLINIC PLAF C90 SG SDB IP65 4K	47	4000	>90	5900	5100	109	6	

Clinic Panel

SD ACCESSORI - da ordinare separatamente / ***ACCESSORIES*** - *to be ordered separately*

CENTRALE LOGICA
LOGICA CONTROL UNIT

SD LGFM - Cod. **21102**

MODULI AUTODIMMER/RADIO
AUTODIMMER/RADIO MODULES

AUTODIMMER - Cod. **15053**
AUTODIMMER + RADIO - Cod. **15054**

TRASMETTITORE RADIO DOMOTICO
HOME AUTOMATION RADIO TRANSMITTER

Cod. **20104**

CONCENTRATORE BLUETOOTH EASY BOX
BLUETOOTH EASY BOX CONCENTRATOR

WiFi - Cod. **15174**
WiFi ETHERNET - Cod. **15074**

CONCENTRATORE BLUETOOTH
BLUETOOTH CONCENTRATOR
1 ingresso di controllo / *1 control input*

WiFi - Cod. **15064**

APPARECCHIO + EMERGENZA CON INVERTER LED PRECABLATO - codifica componibile
LUMINAIRE + EMERGENCY WITH PRE-WIRED LED INVERTER - modular coding

0°C +40°C

INVERTER INTEGRATO *BUILT-IN INVERTER*	DESINENZA *SUFFIX*	SISTEMA DI EMERGENZA *EMERGENCY SYSTEM*	FLUSSO MAX (lm) *MAX FLUX (lm)*	AUTONOMIA (h) *AUTONOMY (h)*
	TR	TR	900/600/450/350	1/1.5/2/3
	AT	AT	650/450/325/250/100	1/1.5/2/3/8
	CT	CT	650/450/325/250/100	1/1.5/2/3/8

BOOSTER BATTERY
Solo per Inverter AT - CT / *For AT - CT Inverters only*
Batteria LiFe 6.4V 1,5Ah per incremento performance
LiFe 6.4V 1,5Ah Battery to increase performance

Cod. **RA13**

INCREMENTO PERFORMANCE / *PERFORMANCE INCREASE*

N.1 RA13 - Flusso max emergenza 1350lm
N.1 RA13 - *Max emergency Flux 1350lm*
N.2 RA13 - Flusso max emergenza 1800lm
N.2 RA13 - *Max emergency Flux 1800lm*

MODULO / *MODULE* LG - LGFM - DALI
Solo per Inverter CT / *For CT Inverters only*

LG - Cod. **15079** — **LG**
LGFM - Cod. **15037** — **LGFM**
DALI - Cod. **15080** — **DALI**

Ogni apparecchio di questa serie può essere configurato e precablato direttamente in Beghelli, considerando, come tempo di consegna, due settimane aggiuntive al lead standard. Per ordinarlo è necessario creare il codice specificando il sistema di controllo utilizzando come segue le presenti tabelle: Cod. APPARECCHIO + DESINENZA, per esempio per ordinare un apparecchio in versione CentralTest (CT) occorre aggiungere al Cod. 41169 la desinenza CT = Cod. 41169CT

Each unit in this series can be configured and pre-wired directly in Beghelli, as a delivery time, two additional weeks to the standard lead time. For orders, create the code by specifying the control system using the following tables: Cod. LUMINAIRE + SUFFIX, for example, to order an CentralTest (CT) luminaire, add to the Cod. 41169 the suffix CT = Cod. 41169CT

INSTALLAZIONE A TENUTA PER CAMERE BIANCHE O SALE OPERATORIE

Guarnizione frontale posta sul retro della cornice esterna che non permette la fuoriuscita di polveri dal controsoffitto. Per l'utilizzo in controsoffitto a tenuta con pannelli metallici si consiglia il montaggio di una guarnizione adesiva perimetrale (non fornita) sul fianco dei pannelli circostanti l'apparecchio.

SEALED INSTALLATION FOR CLEAN ROOMS OR OPERATING ROOMS

Front gasket placed on the back of the external frame does not allow not allow dust to escape from the false ceiling. For use in a sealed false ceiling with metal panels, we recommend mounting an outer perimeter adhesive gasket (not provided) on the side of the panels surrounding the appliance.

Led Panel

CARATTERISTICHE

Mantenimento flusso luminoso a 25°C ≥50.000h (L90B10)
Installazioni incasso M600, plafone, sospensione, cartongesso
Corpo Alluminio bianco
Ottica schermo stabilizzato ai raggi UV autoestinguente, microprismatizzato, anti riflesso, guidaluce in PMMA
Conformità CE, UKCA, EN60598-1, EN60598-2-2, EN62471 (rischio fotobiologico esente), DM 24/11/2025 (CAM Edilizia - aggiornamento), 2014/53/UE, EN60598-2-22

APPLICAZIONI

Terziario, retail, uffici, scuole

Characteristics

Luminous flux retention at 25°C *≥50.000h (L90B10)*
Mounting *recessed, M600, ceiling, suspended, plasterboard*
Housing *Aluminium, white*
Optics *UV-stabilised, self-extinguishing, micro-prismatic screen, anti-reflective, PMMA light guide*
Compliance *CE, UKCA, EN60598-1, EN60598-2-2, EN 60598-2-22, EN62471 (photobiological risk-free), 2014/53/EU*

Applications

Services sector, retail, offices, schools

600X600

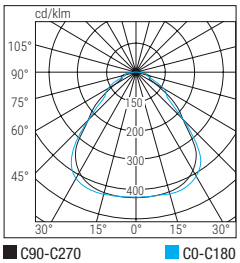

300X1200

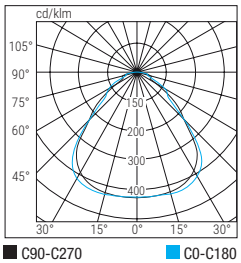

IP20 IP40 | IK05 | 650° | -20°C +40°C | UGR <19 | FLICKER FREE

Versione Version	Dimensioni / Dimensions mm		
	L	B	H
600x600	595	595	50
300x1200	1196	296	50

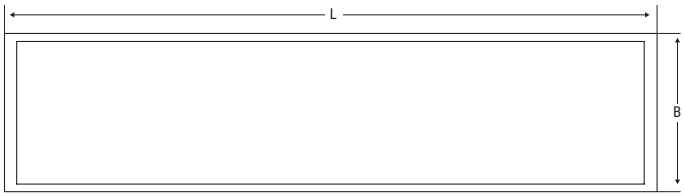

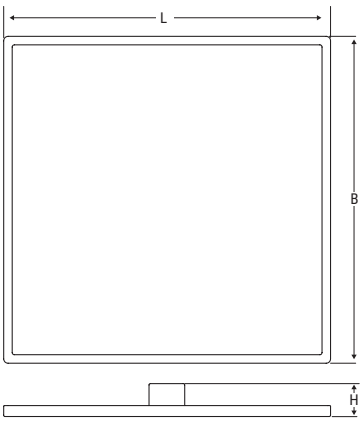

	Versione Version	Cod.	Descrizione Description	Potenza Power W	Temp. colore Colour Temp. K	CRI	Flusso LED LED Flux lm (Tj=25°C)	Flusso Flux lm	Efficienza Efficiency lm/W	Kg	UGR	
ED	600x600	**40100**	L PAN 418 M600 U19 C90 ED 3K	36	3000	>90	4400	3800	106	3.5	<19	ON/OFF
	1200x300	**40103**	L PAN 30X120 U19 C90 ED 3K	36	3000	>90	4400	3800	106	4.9	<19	
	600x600	**40101**	L PAN 418 M600 U19 C90 ED 4K	36	4000	>90	4600	4000	111	3.5	<19	
	1200x300	**40104**	L PAN 30X120 U19 C90 ED 4K	36	4000	>90	4600	4000	111	4.9	<19	
DALI	600x600	**42312**	LPAN 418 M600 U19 C90 DL 3K	36	3000	>90	4400	3800	106	3.5	<19	DALI 2
	1200x300	**42315**	LPAN 30X120 U19 C90 DL 3K	36	3000	>90	4400	3800	106	4.9	<19	
	600x600	**42313**	LPAN 418 M600 U19 C90 DL 4K	36	4000	>90	4600	4000	111	3.5	<19	
	1200x300	**42316**	LPAN 30X120 U19 C90 DL 4K	36	4000	>90	4600	4000	111	4.9	<19	
SD	600x600	**42300**	LPAN 418 M600 U19 C90 SDB 3K	36	3000	>90	4400	3800	106	3.5	<19	BLUETOOTH
	1200x300	**42303**	LPAN 30X120 U19 C90 SDB 3K	36	3000	>90	4400	3800	106	4.9	<19	
	600x600	**42301**	LPAN 418 M600 U19 C90 SDB 4K	36	4000	>90	4600	4000	111	3.5	<19	
	1200x300	**42304**	LPAN 30X120 U19 C90 SDB 4K	36	4000	>90	4600	4000	111	4.9	<19	

VARIANTI SPECIALI - a richiesta / ***SPECIAL VARIANTS*** - *on enquiry*

TEMPERATURA COLORE 6000K - L'elenco dei codici relativi è visionabile online / ***COLOUR TEMPERATURE 6000K*** - *A list of the related codes can be found online*

ACCESSORI - da ordinare separatamente / ***ACCESSORIES*** - *to be ordered separately*

KIT DI SOSPENSIONE
SUSPENDED MOUNTING KIT

Cod. **70033**

CORNICE PLAFONE / *CEILING FRAME*

Cod. **20097** - 600x600, h43
Cod. **20100** - 300x1200, h43
Cod. **20089** - 600x600, h70 emergenza /*emergency*
Cod. **20101** - 300x1200, h70 emergenza /*emergency*

STAFFE CARTONGESSO
PLASTERBOARD BRACKETS
4 pezzi / 4 pieces

Cod. **70049**

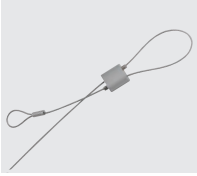

KIT CAVETTO DI SICUREZZA
SAFETY CABLE KIT

Cod. **70059**

Led Panel

SD ACCESSORI - da ordinare separatamente / ***ACCESSORIES*** *- to be ordered separately*

CENTRALE LOGICA
LOGICA CONTROL UNIT

SD LGFM - Cod. **21102**

MODULI AUTODIMMER/RADIO
AUTODIMMER/RADIO MODULES

AUTODIMMER - Cod. **15053**
AUTODIMMER + RADIO - Cod. **15054**

TRASMETTITORE RADIO DOMOTICO
HOME AUTOMATION RADIO TRANSMITTER

Cod. **20104**

CONCENTRATORE BLUETOOTH EASY BOX
BLUETOOTH EASY BOX CONCENTRATOR

WiFi - Cod. 15174
WiFi ETHERNET - Cod. 15074

CONCENTRATORE BLUETOOTH
BLUETOOTH CONCENTRATOR
1 ingresso di controllo / *1 control input*

WiFi - Cod. **15064**

EMERGENZA CON INVERTER LED - da ordinare separatamente
EMERGENCY LED INVERTER - to be ordered separately

INVERTER LED 20-45V
Flusso massimo 800lm / *Maximum Flux 800lm*

TR - Cod. **19408** **TR**

INVERTER LED AT CT
Flusso massimo 600lm / *Maximum Flux 600lm*

AT - Cod. **19398** **AT**
CT - Cod. **19399** **CT**

MODULO / *MODULE* LG - LGFM - DALI
Solo per Inverter CT / *For CT Inverters only*

LG - Cod. **15079** **LG**
LGFM - Cod. **15037** **LGFM**
DALI - Cod. **15080** **DALI**

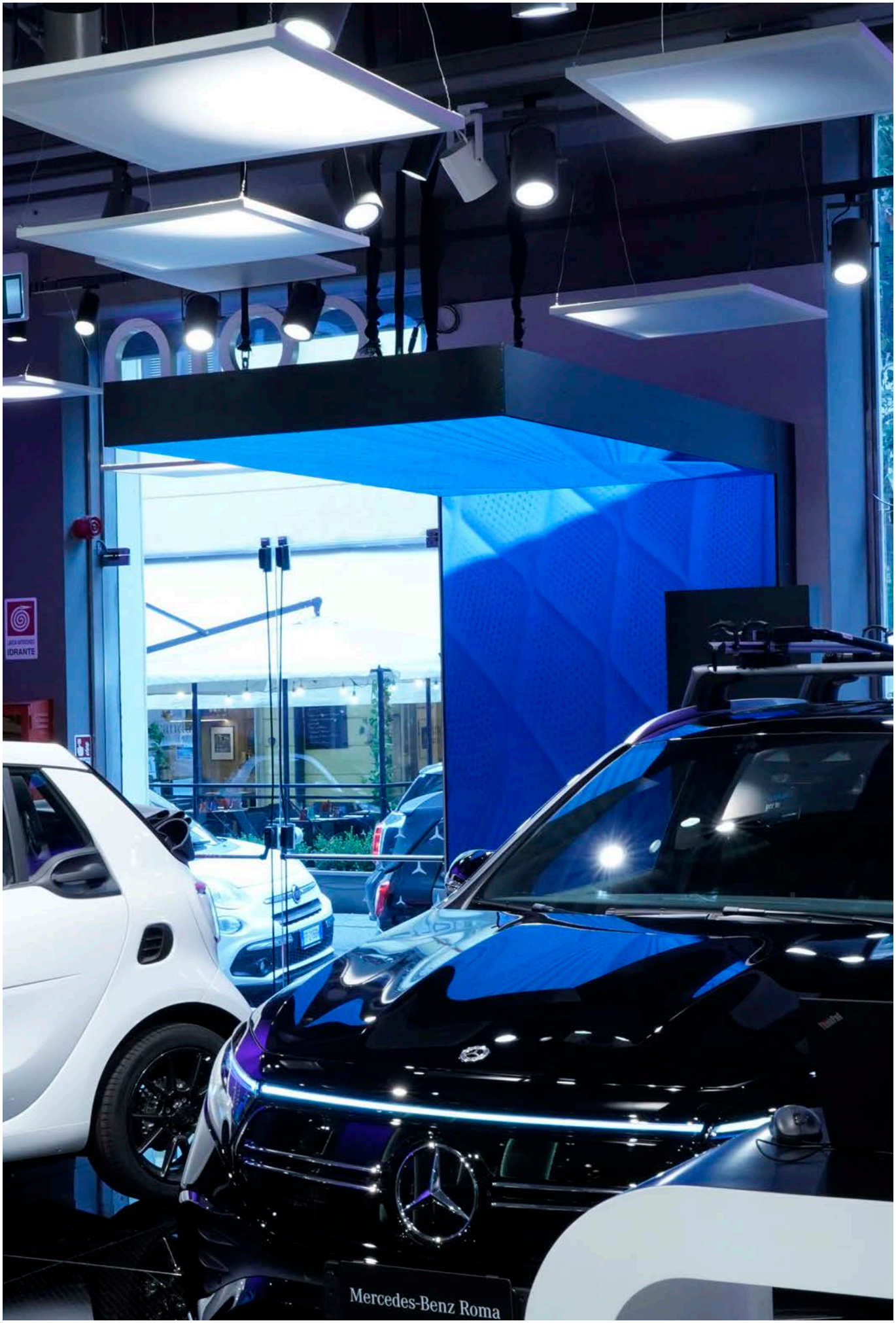
IDRANTE
Mercedes-Benz Roma

Backlight Panel IP65

CARATTERISTICHE

Mantenimento flusso luminoso a 25°C ≥50.000h (L90B10)

Installazioni Incasso, plafone, sospensione

Corpo Alluminio verniciato bianco

Schermo PS autoestinguente, prismatizzato

Conformità CE, UKCA, EN60598-1, EN60598-2-2, EN 62471, DM 24/11/2025 (CAM Edilizia - aggiornamento)

APPLICAZIONI

Terziario, retail, uffici, scuole

CHARACTERISTICS

Luminous flux retention at 25°C ≥50.000h (L90B10)

Mounting *recessed, ceiling, suspended*

Housing *Aluminium, white*

Screen *UV-stabilised PS, self-extinguishing*

Compliance *CE, UKCA, EN60598-1, EN60598-2-2, EN 62471*

APPLICATIONS

Services sector, retail, offices, schools

UGR<19

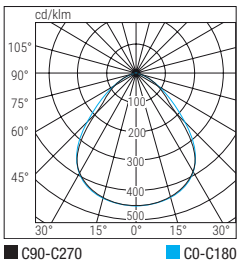

IP20 IP40 | IK05 | 650° | -20°C +40°C | UGR <19 | FLICKER FREE

Versione Version		Dimensioni / Dimensions mm		
		L	B	H
UGR<19	600x600	596	596	31
	300x1200	295	1195	31

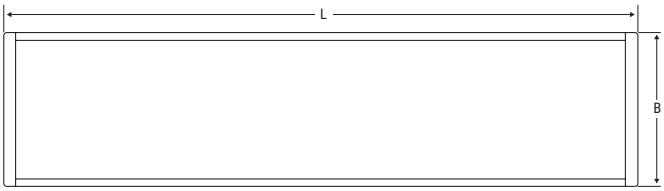

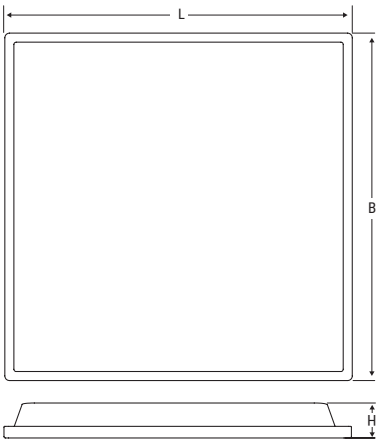

	Versione Version	Cod.	Descrizione Description	Potenza Power W	Temp. colore Colour Temp. K	CRI	Flusso LED LED Flux lm (Tj=25°C)	Flusso Flux lm	Efficienza Efficiency lm/W	Kg	
ED	600X600	**70112**	BACKLIGHT U19 IP65 ED 60x60 3K	36	3000	>80	5200	4500	125	1.5	ON/OFF
	300x1200	**70115**	BACKLIGHT U19 IP65 ED 30X120 3K	36	3000	>80	5200	4500	125	1.5	
	600X600	**70113**	BACKLIGHT U19 IP65 ED 60x60 4K	36	4000	>80	5200	4500	125	1.5	
	300x1200	**70116**	BACKLIGHT U19 IP65 ED 30X120 4K	36	4000	>80	5200	4500	125	1.5	
DALI	600X600	**70112DL**	BACKLIGHT U19 IP65 DL 60X60 3K	36	3000	>80	5200	4500	125	1.5	DALI 2
	300x1200	**70115DL**	BACKLIGHT U19 IP65 DL 30X120 3K	36	3000	>80	5200	4500	125	1.5	
	600X600	**70113DL**	BACKLIGHT U19 IP65 DL 60X60 4K	36	4000	>80	5200	4500	125	1.5	
	300x1200	**70116DL**	BACKLIGHT U19 IP65 DL 30X120 4K	36	4000	>80	5200	4500	125	1.5	
SD	300x1200	**70124**	BACKLIGHT U19 IP65 SDB 60X60 3K	36	3000	>80	5200	4500	125	1.5	BLUETOOTH
	300x1200	**70127**	BACKLIGHT U19 IP65 SDB 30X120 3K	36	3000	>80	5200	4500	125	1.5	
	600X600	**70125**	BACKLIGHT U19 IP65 SDB 60X60 4K	36	4000	>80	5200	4500	125	1.5	
	300x1200	**70128**	BACKLIGHT U19 IP65 SDB 30X120 4K	36	4000	>80	5200	4500	125	1.5	

EMERGENZA CON INVERTER LED - da ordinare separatamente
EMERGENCY LED INVERTER *- to be ordered separately*

INVERTER LED 20-45V
Flusso massimo 1100lm / *Maximum Flux 1100lm*

TR - Cod. **19408** **TR**

INVERTER LED AT CT
Flusso massimo 800lm / *Maximum Flux 800lm*

AT - Cod. **19398** **AT**
CT - Cod. **19399** **CT**

MODULO / *MODULE* LG - LGFM - DALI
Solo per Inverter CT / *For CT Inverters only*

LG - Cod. **15079** **LG**
LGFM - Cod. **15037** **LGFM**
DALI - Cod. **15080** **DALI**

Backlight Panel

CARATTERISTICHE

Mantenimento flusso luminoso a 25°C ≥50.000h (L90B10)
Installazioni Incasso, plafone, sospensione
Corpo Alluminio verniciato bianco
Schermo PS autoestinguente, prismatizzato
Conformità CE, UKCA, EN60598-1, EN60598-2-2, EN 62471, DM 24/11/2025 (CAM Edilizia - aggiornamento)

APPLICAZIONI

Terziario, retail, uffici, scuole

CHARACTERISTICS

Luminous flux retention at 25°C ≥50.000h (L90B10)
Mounting *recessed, ceiling, suspended*
Housing *Aluminium, white*
Screen *UV-stabilised PS, self-extinguishing*
Compliance *CE, UKCA, EN60598-1, EN60598-2-2, EN 62471*

APPLICATIONS

Services sector, retail, offices, schools

UGR<19

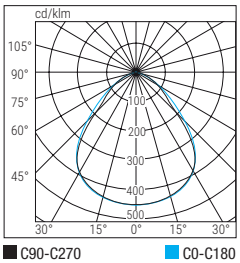

UGR<22

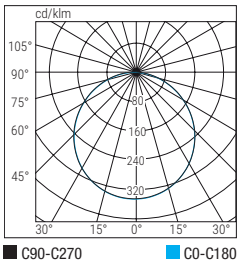

IP20 IP40 | IK05 | 650° | -20°C +40°C

UGR <19 | UGR <22 | FLICKER FREE

Versione Version		**Dimensioni** / Dimensions **mm**		
		L	**B**	**H**
UGR<19	600x600	596	596	31
	300x1200	295	1195	31
UGR<22	600x600	596	596	31
	300x1200	295	1195	31

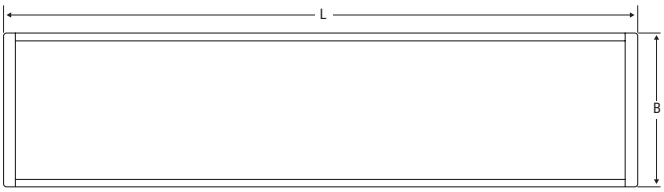

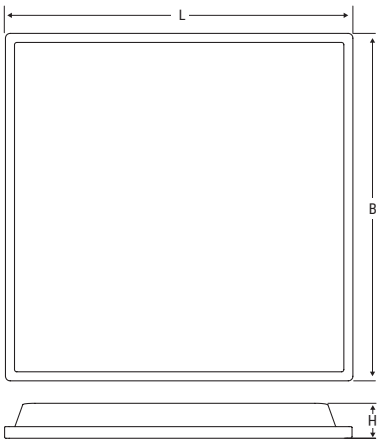

	Versione Version	**Cod.**	**Descrizione** Description	**Potenza** Power **W**	**Temp. colore** Colour Temp. **K**	**CRI**	**Flusso LED** LED Flux **lm (Tj=25°C)**	**Flusso** Flux **lm**	**Efficienza** Efficiency **lm/W**	**Kg**	**Note** Notes	
ED	600X600	**70080**	BACKLIGHT LED 36W 600X600 3K	36	3000	>80	4150	3600	100	1.5		ON/OFF
	300x1200	**70082**	BACKLIGHT LED 36W 30X120 3K	36	3000	>80	4150	3600	100	1.5		
	600X600	**70084**	BACKLIGHT U19 36W 600X600 3K	36	3000	>80	4150	3600	100	1.5		
	300x1200	**70086**	BACKLIGHT U19 36W 30X120 3K	36	3000	>80	4150	3600	100	1.5		
	600x600	**70088**	BACKLIGHT LED 40W 600x600 3K	40	3000	>80	5200	4500	113	1.5		
	600x600	**70090**	BACKLIGHT U19 40W 600X600 3K	40	3000	>80	5200	4500	113	1.5		
	300x1200	**70094**	BACKLIGHT LED 40W 30X120 3K	40	3000	>80	5200	4500	113	1.5		
	300x1200	**70097**	BACKLIGHT U19 40W 30X120 3K	40	3000	>80	5200	4500	113	1.5		
	600X600	**70081**	BACKLIGHT LED 36W 600X600 4K	36	4000	>80	4150	3600	100	1.5		
	300x1200	**70083**	BACKLIGHT LED 36W 30X120 4K	36	4000	>80	4150	3600	100	1.5		
	600X600	**70085**	BACKLIGHT U19 36W 600X600 4K	36	4000	>80	4150	3600	100	1.5		
	300x1200	**70087**	BACKLIGHT U19 36W 30X120 4K	36	4000	>80	4150	3600	100	1.5		
	600x600	**70089**	BACKLIGHT LED 40W 600x600 4K	40	4000	>80	5200	4500	113	1.5		
	600x600	**70091**	BACKLIGHT U19 40W 600X600 4K	40	4000	>80	5200	4500	113	1.5		
	300x1200	**70095**	BACKLIGHT LED 40W 30X120 4K	40	4000	>80	5200	4500	113	1.5		
	300x1200	**70098**	BACKLIGHT U19 40W 30X120 4K	40	4000	>80	5200	4500	113	1.5		

Backlight Panel

	Versione Version	Cod.	Descrizione Description	Potenza Power W	Temp. colore Colour Temp. K	CRI	Flusso LED LED Flux lm (Tj=25°C)	Flusso Flux lm	Efficienza Efficiency lm/W	Kg	Note Notes	
DALI	600X600	**70080DL**	BACKLIGHT LED 36W 600X600 3K DALI	36	3000	>80	4150	3600	100	1.5		DALI 2
	300x1200	**70082DL**	BACKLIGHT 36W DL 30X120 3K	36	3000	>80	4150	3600	100	1.5		
	600X600	**70084DL**	BACKLIGHT U19 36W DL 600X600 3K	36	3000	>80	4150	3600	100	1.5		
	300x1200	**70086DL**	BACKLIGHT U19 36W DL 30x120 3K	36	3000	>80	4150	3600	100	1.5		
	600x600	**70088DL**	BACKLIGHT 40W DL M600 3K	40	3000	>80	5200	4500	113	1.5		
	600x600	**70090DL**	BACKLIGHT U19 40W DL 60X60 3K	40	3000	>80	5200	4500	113	1.5		
	300x1200	**70094DL**	BACKLIGHT 40W DL 30X120 3K	40	3000	>80	5200	4500	113	1.5		
	300x1200	**70097DL**	BACKLIGHT U19 40W DL 30X120 3K	40	3000	>80	5200	4500	113	1.5		
	600X600	**70081DL**	BACKLIGHT 36W M600 4K DALI	36	4000	>80	4150	3600	100	1.5		
	300x1200	**70083DL**	BACKLIGHT 36W DL 30X120 4K	36	4000	>80	4150	3600	100	1.5		
	600X600	**70085DL**	BACKLIGHT U19 36W DL M600 4K	36	4000	>80	4150	3600	100	1.5		
	300x1200	**70087DL**	BACKLIGHT U19 36W DL 30x120 4K	36	4000	>80	4150	3600	100	1.5		
	600x600	**70089DL**	BACKLIGHT 40W DL M600 4K	40	4000	>80	5200	4500	113	1.5		
	600x600	**70091DL**	BACKLIGHT U19 40W DL 60X60 4K	40	4000	>80	5200	4500	113	1.5		
	300x1200	**70095DL**	BACKLIGHT 40W DL 30X120 4K	40	4000	>80	5200	4500	113	1.5		
	300x1200	**70098DL**	BACKLIGHT U19 40W DL 30X120 4K	40	4000	>80	5200	4500	113	1.5		

ACCESSORI - da ordinare separatamente / ***ACCESSORIES*** - *to be ordered separately*

CORNICE PLAFONE
CEILING FRAME

Cod. **20089** (600x600 h 70)
Cod. **20101** (300x1200 h 70)

CAVI DI SOSPENSIONE
SUSPENSION WIRE

Cod. **70033**

STAFFE CARTONGESSO
PLASTER BOARD BRACKETS
4 pezzi / *4 pieces*

Cod. **70049**

EMERGENZA CON INVERTER LED - da ordinare separatamente
EMERGENCY LED INVERTER - *to be ordered separately*

INVERTER LED 20-45V
Flusso massimo 900lm / *Maximum Flux 900lm*

TR - Cod. **19408** **TR**

INVERTER LED AT CT
Flusso massimo 650lm / *Maximum Flux 650lm*

AT - Cod. **19398** **AT**
CT - Cod. **19399** **CT**

MODULO / *MODULE* LG - LGFM - DALI
Solo per Inverter CT / *For CT Inverters only*

LG - Cod. **15079** **LG**
LGFM - Cod. **15037** **LGFM**
DALI - Cod. **15080** **DALI**

SmartFix Panel CCT

CARATTERISTICHE

Mantenimento flusso luminoso a 25°C
Installazioni Plafone
Corpo Alluminio verniciato bianco
Schermo PS autoestinguente
Colore Bianco
Conformità CE, UKCA, EN60598-1, EN60598-2-2, EN 62471

APPLICAZIONI

Terziario, retail, uffici, scuole

CHARACTERISTICS

Luminous *flux retention at 25°C*
Mounting *Ceiling*
Housing *Aluminium, white*
Screen PS self-extinguishing
Colour White
Compliance *CWE, UKCA, EN60598-1, EN60598-2-2, EN 62471*

APPLICATIONS

Services sector, retail, offices, schools

SMARTFIX PANEL

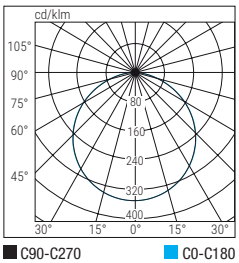

IP20 | IK02 | 650° | -10°C +35°C

W	**Dimensioni** / Dimensions mm		
	L	**B**	**H**
40	595	595	40

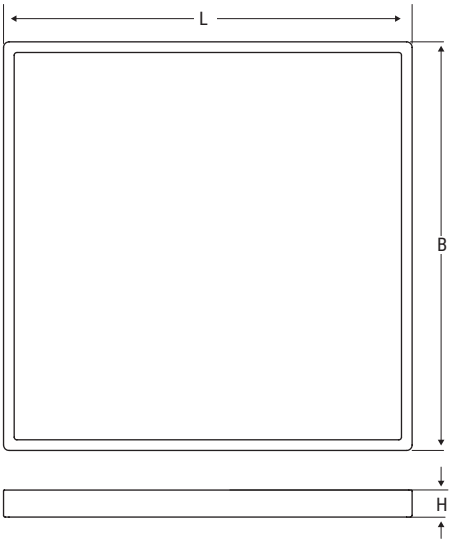

	Cod.	**Descrizione** Description	**Potenza** Power **W**	**Temp. colore** Colour Temp. **K**	**CRI**	**Flusso LED** LED Flux **lm (Tj=25°C)**	**Flusso** Flux **lm**	**Efficienza** Efficiency **lm/W**	**Kg**	
ED	**71081**	LPAN M600 40W CCT PLAF SMARTFIX	40	3000 4000 6500	>80	4600	4000	100	2.2	CCT

CL DualFix CCT

CARATTERISTICHE

Mantenimento flusso luminoso a 25°C ≥45.000h (L90B10)

Installazioni plafone, sospensione

Corpo ABS

Ottica Simmetrica 120°

Schermo PS opale

Colore Bianco

Conformità CE, UKCA, EN60598-1, EN60598-2-2, EN 62471

APPLICAZIONI

Terziario, residenziale, uffici.
Non idoneo per uso intensivo.

CHARACTERISTICS

Luminous flux retention at 25°C ≥45.000h (L90B10)

Mounting *Ceiling, suspended*

Housing *ABS*

Optics *120° Symmetrical*

Screen *opal PS*

Colour *White*

Compliance *CE, UKCA, EN60598-1, EN60598-2-2, EN 62471*

APPLICATIONS

Services sector, residential, offices.
Not suitable for intensive use

DUALFIX

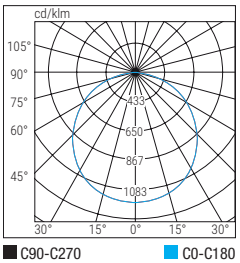

IP44 | IK02 | 650° | -10°C +35°C | CCT

W	**Dimensioni** / Dimensions mm	
	Ø	H
40	500	25

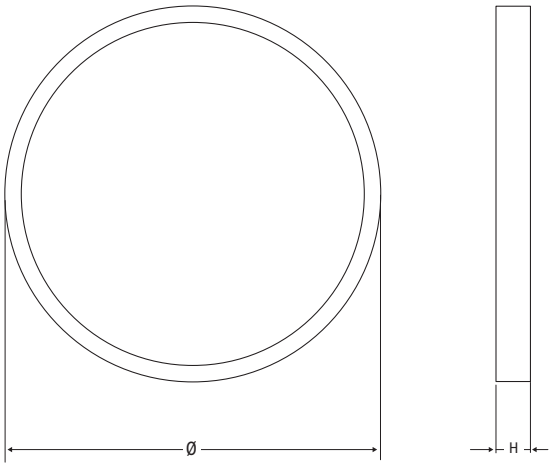

STAFFA DUAL DI FISSAGGIO

Sistema di installazione che permette sia di allacciare i cavi per il montaggio a sospensione, sia di fissare l'apparecchio direttamente a plafone. Fornito con cavo regolabile in acciaio fino a 130cm di lunghezza

DUAL REAR BRACKET

Installation system that allows both the connection of cables for suspension mounting and the fixing of the luminaire directly to the ceiling. Supplied with adjustable steel cable up to 130 cm.

	Cod.	Descrizione Description	Potenza Power W	Temp. colore Colour Temp. K	CRI	Flusso LED LED Flux lm (Tj=25°C)	Flusso Flux lm	Efficienza Efficiency lm/W	Kg	Note Notes	
ED	**71082**	PLAFONE SOSPENSIONE 40W CCT	40	3000 4000 6500	>80	5300	4500	110	2.2	CCT	CCT

Installazione a plafone / *Ceiling mounting*

Installazione a sospensione / *Suspended mounting*

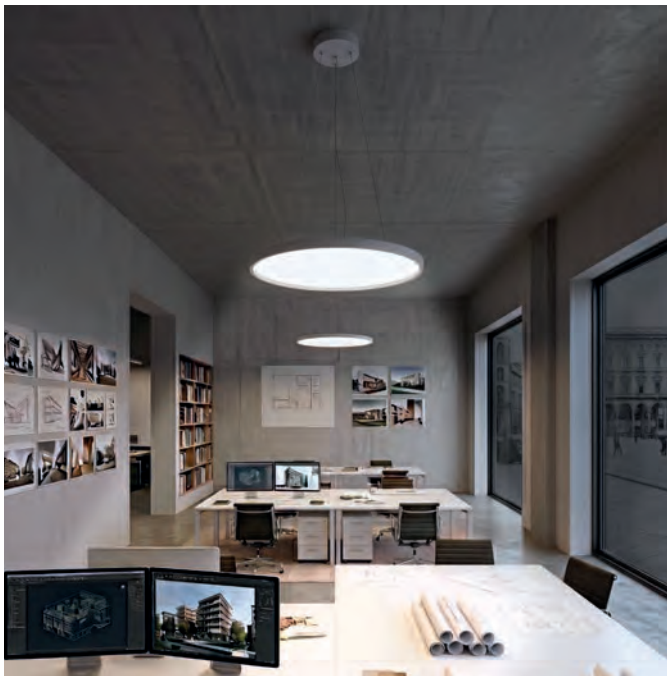

P236/258

CARATTERISTICHE

Mantenimento flusso luminoso a 25°C ≥69.000h (L90B10)
Installazioni Plafone, sospensione
Corpo Lamiera prezincata verniciata alle polveri di poliestere RAL 9003
Ottica Lamellare tipo Dark light con lente anti abbagliamento
Conformità CE, UKCA, EN 60598-1, EN 60598-2-2, EN 62471 (Rischio biologico esente), DM 24/11/2025 (CAM Edilizia - aggiornamento), 2014/53/UE, EN60598-2-22

APPLICAZIONI

Terziario, retail, uffici, scuole

CHARACTERISTICS

Luminous flux retention at 25°C ≥69.000h (L90B10)
Mounting *ceiling, suspended*
Housing *Polyester powder-coated pre-galvanised sheet steel, RAL 9003*
Optics *Dark light blades with anti glare lens*
Compliance *CE, UKCA, EN 60598-1, EN 60598-2-2, EN 60598-2-22, EN 62471 (biological risk-free) 2014/53/EU*

APPLICATIONS

Services sector, retail, offices, schools

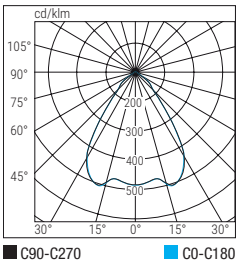

IP20 | IK05 | 960° | -20°C +40°C | UGR <19

Dimensioni / Dimensions mm		
L	**B**	**H**
1327	202	70

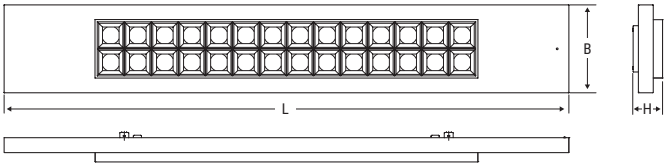

	Cod.	Descrizione Description	Potenza Power W	Temp. colore Colour Temp. K	CRI	Flusso LED LED Flux lm (Tj=25°C)	Flusso Flux lm	Efficienza Efficiency lm/W	Kg	Note Notes	
RD	**42354**	PLAFONE LED 2X36 RD 3000K C90	35 31 26 22	3000	>90	4850	4200 3800 3300 2800	120 123 127 127	4.6		REGOLABILE
RD	**42355**	PLAFONE LED 2X58 RD 3000K C90	53 48 45 39	3000	>90	7050	6100 5700 5500 4700	115 119 122 121	4.6		REGOLABILE
RD	**42356**	PLAFONE LED 1X36 RD 3000K C90	17 15 13	3000	>90	2450	2100 1850 1600	123 123 123	4.6		REGOLABILE
RD	**42357**	PLAFONE LED 1X58 RD 3000K C90	25 21 17 13	3000	>90	3550	3050 2600 2100 1600	122 124 123 123	4.6		REGOLABILE
RD	**42358**	PLAFONE LED 2X36 RD 4000K C90	35 31 26 22	4000	>90	5200	4500 4000 3500 3000	128 129 134 136	4.6		REGOLABILE
RD	**42359**	PLAFONE LED 2X58 RD 4000K C90	53 48 45 39	4000	>90	7500	6500 6100 5900 5000	123 127 131 128	4.6		REGOLABILE
RD	**42410**	PLAFONE LED 1X36 RD 4000K C90	17 15 13	4000	>90	2600	2250 1950 1700	132 130 131	4.6		REGOLABILE
RD	**42411**	PLAFONE LED 1X58 RD 4000K C90	25 21 17 13	4000	>90	3750	3250 2750 2250 1700	130 131 132 131	4.6		REGOLABILE
DALI	**42342**	PLAFONE LED 2X36 DL 3000K C90	35	3000	>90	4850	4200	120	4.6		DALI 2
DALI	**42343**	PLAFONE LED 2X58 DL 3000K C90	53	3000	>90	7050	6100	115	4.6		DALI 2
DALI	**42344**	PLAFONE LED 1X36 DL 3000K C90	18	3000	>90	2450	2100	117	4.6		DALI 2
DALI	**42345**	PLAFONE LED 1X58 DL 3000K C90	27	3000	>90	3550	3050	113	4.6		DALI 2
DALI	**42346**	PLAFONE LED 2X36 DL 4000K C90	35	4000	>90	5200	4500	128	4.6		DALI 2
DALI	**42347**	PLAFONE LED 2X58 DL 4000K C90	53	4000	>90	7500	6500	123	4.6		DALI 2
DALI	**42348**	PLAFONE LED 1X36 DL 4000K C90	18	4000	>90	2600	2250	125	4.6		DALI 2
DALI	**42349**	PLAFONE LED 1X58 DL 4000K C90	27	4000	>90	3750	3250	120	4.6		DALI 2
SD	**42330**	PLAFONE LED 2X36 SDB 3000K C90	36.5	3000	>90	4850	4200	115	4.6		BLUETOOTH
SD	**42331**	PLAFONE LED 2X58 SDB 3000K C90	54.5	3000	>90	7050	6100	112	4.6		BLUETOOTH
SD	**42332**	PLAFONE LED 1X36 SDB 3000K C90	19.5	3000	>90	2450	2100	108	4.6		BLUETOOTH
SD	**42333**	PLAFONE LED 1X58 SDB 3000K C90	28.5	3000	>90	3550	3050	107	4.6		BLUETOOTH
SD	**42334**	PLAFONE LED 2X36 SDB 4000K C90	36.5	4000	>90	5200	4500	123	4.6		BLUETOOTH
SD	**42335**	PLAFONE LED 2X58 SDB 4000K C90	54.5	4000	>90	7500	6500	119	4.6		BLUETOOTH
SD	**42336**	PLAFONE LED 1X36 SDB 4000K C90	19.5	4000	>90	2600	2250	115	4.6		BLUETOOTH
SD	**42337**	PLAFONE LED 1X58 SDB 4000K C90	28.5	4000	>90	3750	3250	114	4.6		BLUETOOTH

P236/258

ACCESSORI - da ordinare separatamente / ***ACCESSORIES*** *- to be ordered separately*

SOSPENSIONE SINGOLO
SINGLE SUSPENSION

Cod. **20080**

SOSPENSIONE+CAVO DI RETE SINGOLO
SUSPENSION+SINGLE MAINS CABLE

Cod. **20081**

STAFFA FILA CONTINUA
SOSPENSIONE/STAFFA + CAVO
CONTINUOUS ROW BRACKET
SUSPENSION/BRACKET + CABLE

Cod. **20087**

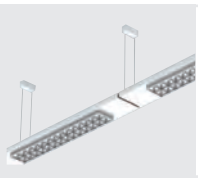

CAVO TRIFASE PASSANTE
THREE-PHASE FEED-THROUGH CABLE

Cod. **20088**

EMERGENZA CON INVERTER LED - da ordinare separatamente
EMERGENCY LED INVERTER - to be ordered separately

INVERTER LED 20-45V
Flusso massimo 1050lm / *Maximum Flux 1050lm*

TR - Cod. **19408** **TR**

INVERTER LED AT CT
Flusso massimo 750lm / *Maximum Flux 750lm*

AT - Cod. **19398** **AT**
CT - Cod. **19399** **CT**

BOOSTER BATTERY
Solo per Inverter AT - CT / *For AT - CT Inverters only*
Batteria LiFe 6.4V 1,5Ah per incremento performance
LiFe 6.4V 1,5Ah Battery to increase performance

Cod. **RA13**

INCREMENTO PERFORMANCE / PERFORMANCE INCREASE
N.1 **RA13** - Flusso max emergenza 1450lm
N.1 ***RA13*** *- Max emergency Flux 1450lm*
N.2 **RA13** - Flusso max emergenza 1900lm
N.2 ***RA13*** *- Max emergency Flux 1900lm*

MODULO / *MODULE* LG - LGFM - DALI
Solo per Inverter CT / *For CT Inverters only*

LG - Cod. **15079** **LG**
LGFM - Cod. **15037** **LGFM**
DALI - Cod. **15080** **DALI**

SD ACCESSORI - da ordinare separatamente / ***ACCESSORIES*** *- to be ordered separately*

CENTRALE LOGICA
LOGICA CONTROL UNIT

SD LGFM - Cod. **21102**

MODULI AUTODIMMER/RADIO
AUTODIMMER/RADIO MODULES

AUTODIMMER - Cod. **15053**
AUTODIMMER + RADIO - Cod. **15054**

TRASMETTITORE RADIO DOMOTICO
HOME AUTOMATION RADIO TRANSMITTER

Cod. **20104**

CONCENTRATORE BLUETOOTH EASY BOX
BLUETOOTH EASY BOX CONCENTRATOR

WiFi - Cod. **15174**
WiFi ETHERNET - Cod. **15074**

CONCENTRATORE BLUETOOTH
BLUETOOTH CONCENTRATOR
1 ingresso di controllo / *1 control input*

WiFi - Cod. **15064**

Full Moon

CARATTERISTICHE

Mantenimento flusso luminoso a 25°C ≥50.000h (L90B10)

Installazioni Plafone, parete

Corpo PC stabilizzato ai raggi UV autoestinguente

Schermo PC stabilizzato ai raggi UV autoestinguente, opalino

Conformità CE, UKCA, EN60598-1, EN60598-2-1, EN60598-2-22, EN62471

APPLICAZIONI

Residenziale, terziario, rampe di scale, terrazzi, porticati

CHARACTERISTICS

Luminous flux retention at 25°C ≥50.000h (L90B10)

Mounting *Ceiling, wall*

Housing *UV stabilised PC self-extinguishing*

Screen *UV stabilised opal PC self-extinguishing*

Compliance *CE, UKCA, EN60598-1, EN60598-2-1, EN60598-2-22, EN62471*

APPLICATIONS

Residential, services sector, stairways, terraces, arcades

18W

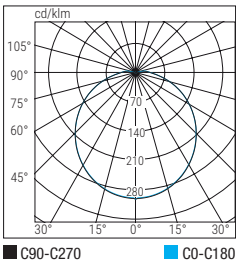

24W

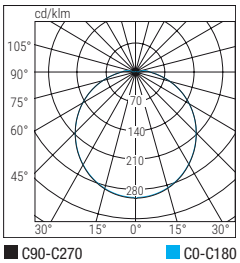

IP44 | IK05 | 850° | -20°C +40°C | EMERGENCY 0°C +45°C | ANTI BLACK-OUT

Versione Version	**W**	**Dimensioni** / Dimensions **mm**	
		Ø	**H**
ON-OFF	18	328	77
	24	380	90
ANTI BLACK-OUT 1h	18	328	77
	24	380	90
EMERGENZA / EMERGENCY **3h**	18, 24	323	95
EMERGENZA / EMERGENCY **3h Motion sensor**	18	328	77
	24	380	90

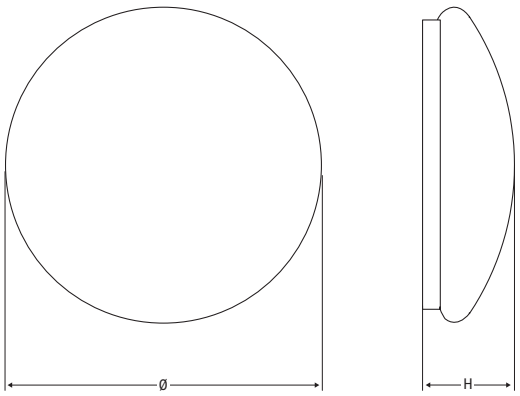

	Cod.	**Descrizione** Description	**Versione** Version	**Autonomia** Autonomy **h**	**Potenza** Power **W**	**Temp. colore** Colour Temp. **K**	**CRI**	**Flusso LED** LED Flux **lm (Tj=25°C)**	**Flusso** Flux **lm**	**Flusso emergenza** Emergency Flux **lm**	**Kg**	**Note** Notes	
ED	**75330**	FULLMOON OPAL TUTTOSCHERM 18W 3K			18	3000	>80	1700	1440		0.48		ON / OFF
	75331	FULLMOON OPAL TUTTOSCHERM 18W 4K			18	4000	>80	1700	1440		0.48		
	75332	FULLMOON OPAL TUTTOSCHERM 24W 3K			24	3000	>80	2300	1920		0.69		
	75333	FULLMOON OPAL TUTTOSCHERM 24W 4K			24	4000	>80	2300	1920		0.69		
	75334	FULLMOON SENS TUTTOSCHERM 18W 3K			18	3000	>80	1700	1440		0.53		
	75335	FULLMOON SENS TUTTOSCHERM 18W 4K			18	4000	>80	1700	1440		0.53		
	75336	FULLMOON SENS TUTTOSCHERM 24W 3K			24	3000	>80	2300	1920		0.74		
	75337	FULLMOON SENS TUTTOSCHERM 24W 4K			24	4000	>80	2300	1920		0.74		
	75338	FULLMOON EMERG TUTTOSCHER 18W 3K	SA/SE	1.5	18	3000	>80	1700	1440	50	0.57		ANTIBLACK-OUT
	75339	FULLMOON EMERG TUTTOSCHER 18W 4K	SA/SE	1.5	18	4000	>80	1700	1440	50	0.57		
	75344	FULLMOON EMERG TUTTOSCHER 24W 3K	SA/SE	1.5	24	3000	>80	2300	1920	50	0.78		
	75345	FULLMOON EMERG TUTTOSCHER 24W 4K	SA/SE	1.5	24	4000	>80	2300	1920	50	0.78		
	75346	FULL MOON EMERG 3h 18W 3K	SA/SE	3	18	3000	>80	1700	1440	240	0.57		EMERGENZA
	75347	FULL MOON EMERG 3h 18W 4K	SA/SE	3	18	4000	>80	1700	1440	240	0.57		
	75348	FULL MOON EMERG 3h 24W 3K	SA/SE	3	24	3000	>80	2300	1920	240	0.78		
	75349	FULL MOON EMERG 3h 24W 4K	SA/SE	3	24	4000	>80	2300	1920	240	0.78		
	75360	FULL MOON EMERG 3h SENS 18W 3K	SA/SE	3	18	3000	>80	1700	1440	240	0.57		
	75361	FULL MOON EMERG 3h SENS 18W 4K	SA/SE	3	18	4000	>80	1700	1440	240	0.57		
	75362	FULL MOON EMERG 3h SENS 24W 3K	SA/SE	3	24	3000	>80	2300	1920	240	0.78		
	75363	FULL MOON EMERG 3h SENS 24W 4K	SA/SE	3	24	4000	>80	2300	1920	240	0.78		

Full Moon Ring

CARATTERISTICHE

Mantenimento flusso luminoso a 25°C ≥50.000h (L90B10)

Installazioni Plafone, parete

Corpo Policarbonato

Schermo Policarbonato finitura opale

Conformità CE, UKCA, EN60598-1, EN60598-2-2, EN 62471

APPLICAZIONI

Residenziale, rampe di scale, terrazzi, porticati

CHARACTERISTICS

Luminous flux retention at 25°C ≥50.000h (L90B10)

Mounting *Ceiling, wall*

Housing *Polycarbonate*

Screen *opal Polycarbonate*

Compliance *CE, UKCA, EN60598-1, EN60598-2-2, EN 62471*

APPLICATIONS

Residential, services sector, stairways, terraces, arcades

16W

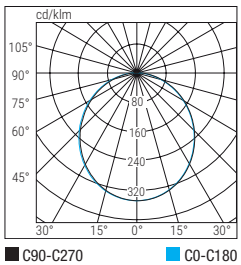

26W

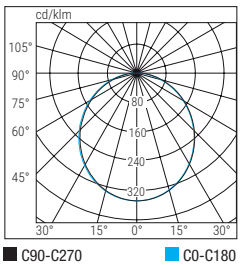

40W

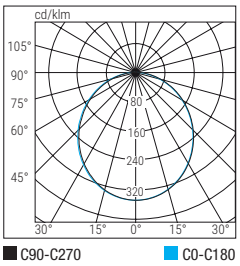

IP65 | IK08 | 650° | -10°C +45°C | CCT

W	**Dimensioni** / Dimensions mm	
	Ø	H
16	200	55
26	300	55
40	400	55

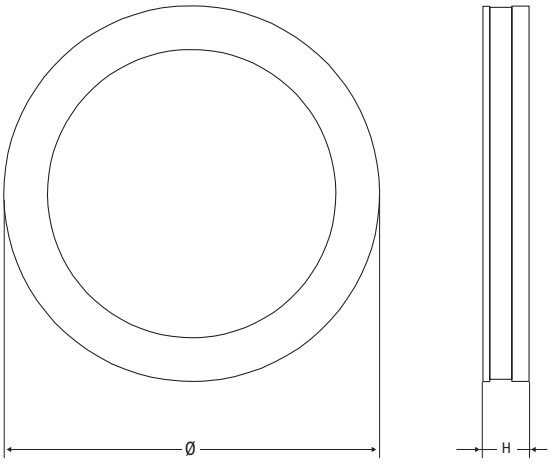

	Cod.	Descrizione Description	Potenza Power W	Temp. colore Colour Temp. K	CRI	Flusso LED LED Flux lm (Tj=25°C)	Flusso Flux lm	Efficienza Efficiency lm/W	Kg	Note Notes	
ED	**75364**	FULL MOON RING IP65 16W 4K	16	4000	>80	1600	1280	80	0.4	○	ON / OFF
	75365	FULL MOON RING IP65 26W 4K	26	4000	>80	2450	2080	80	0.8	○	
	75366	FULL MOON RING IP65 40W 4K	40	4000	>80	3650	3200	80	1.3	○	
	75371	FULL MOON RING IP65 HE 16W CCT	16	**CCT** 3000-4000-6500	>80	1900	1600	100	0.4	○	CCT
	75372	FULL MOON RING IP65 HE 26W CCT	26	**CCT** 3000-4000-6500	>80	3000	2600	100	0.8	○	
	75373	FULL MOON RING IP65 HE 40W CCT	40	**CCT** 3000-4000-6500	>80	4500	4000	100	1.3	○	
	75376	FULL MOON RING IP65 16W CCT SENS	16	**CCT** 3000-4000-6500	>80	1900	1600	100	0.4	○	
	75377	FULL MOON RING IP65 26W CCT SENS	26	**CCT** 3000-4000-6500	>80	3000	2600	100	0.8	○	
	75378	FULL MOON RING IP65 40W CCT SENS	40	**CCT** 3000-4000-6500	>80	4500	4000	100	1.3	○	
	75380	FULL MOON RING IP65 HE 16W CCT BLACK	16	**CCT** 3000-4000-6500	>80	1900	1600	100	0.8	●	
	75381	FULL MOON RING IP65 HE 26W CCT BLACK	26	**CCT** 3000-4000-6500	>80	3000	2600	100	1.3	●	
	75384	FULL MOON RING IP65 HE 16W CCT DUAL	16	**CCT** 3000-4000-6000	>80	1900	1600	100	0.4	○	
	7538	FULL MOON RING IP65 HE 26W CCT DUAL	26	**CCT** 3000-4000-6000	>80	3000	2600	100	0.4	○	

VERSIONE NERA
BLACK VERSION

VERSIONE DUAL

Apparecchio dotato di sensore crepuscolare con illuminaziione notturna al 10% del flusso totale che aumenta al 100% per 3 minuti quando si attiva il sensore di presenza.

DUAL VERSION

Luminaire equipped with a Twilight sensor operating at 10% of total flux at the nightlight and increasing to 100% for 3 minutes when the motion sensor is activated

Oval Moon

CARATTERISTICHE

Mantenimento flusso luminoso a 25°C ≥50.000h (L90B10)
Installazioni Plafone, parete
Corpo PC stabilizzato ai raggi UV autoestinguente
Schermo PC stabilizzato ai raggi UV autoestinguente, opalino
Colore Bianco, nero
Conformità CE, UKCA, EN60598-1, EN60598-2-1, EN60598-2-22, EN62471

APPLICAZIONI

Residenziale, terziario, rampe di scale, terrazzi, porticati

CHARACTERISTICS

Luminous flux retention at 25°C ≥50.000h (L90B10)
Mounting *Ceiling, wall*
Housing *UV stabilised PC self-extinguishing*
Screen *UV stabilised opal PC self-extinguishing*
Color *White, black*
Compliance *CE, UKCA, EN60598-1, EN60598-2-1, EN60598-2-22, EN62471*

APPLICATIONS

Residential, services sector, stairways, terraces, arcades

OVAL MOON 16W

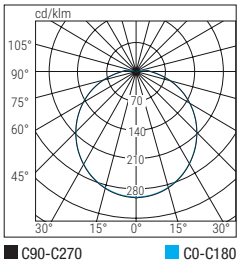

OVAL MOON 26W

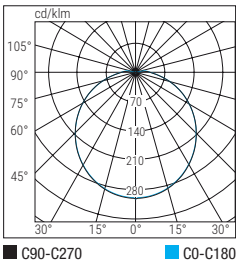

IP65 | IK08 | 850° | -10°C +45°C | CCT

W	Dimensioni / Dimensions mm		
	L	B	H
16	200	120	52
26	300	180	52

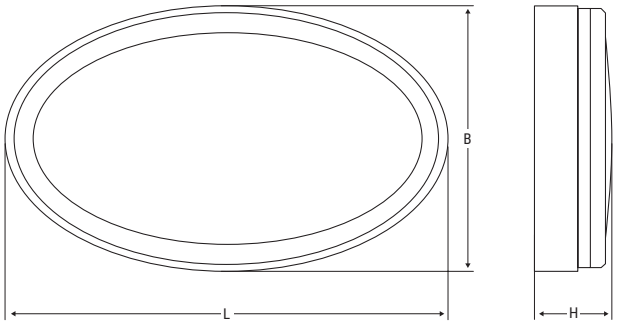

	Cod.	Descrizione Description	Potenza Power W	Temp. colore Colour Temp. K	CRI	Flusso LED LED Flux lm (Tj=25°C)	Flusso Flux lm	Efficienza Efficiency lm/W	Kg	Note Notes	
ED	75374	FULL RING OVAL IP65 HE 16W CCT	16	3000 4000 6500	>80	1900	1600	100	0.4	○	CCT
	75375	FULL RING OVAL IP65 HE 26W CCT	26	3000 4000 6500	>80	3000	2600	100	0.8	○	
	75382	FULL RING OVAL IP65 HE 16W CCT BLACK	16	3000 4000 6500	>80	1900	1600	100	0.4	●	
	75383	FULL RING OVAL IP65 HE 26W CCT BLACK	26	3000 4000 6500	>80	3000	2600	100	0.8	●	

Tasti per sgancio staffa a innesto rapido
Buttons for release quick fit bracket

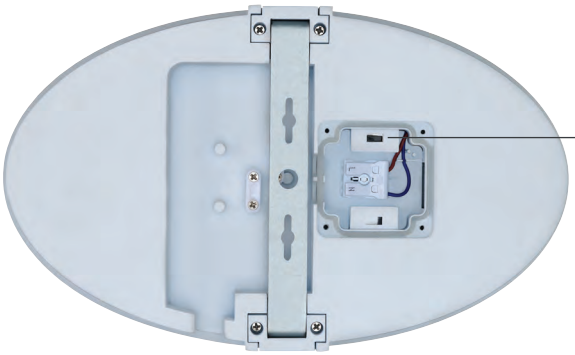

Scatola di derivazione IP65 con morsettiera rapida e selettore CCT
IP65 junction box with quick terminal block and cct switch

VERSIONE NERA
BLACK VERSION

GeoLed

CARATTERISTICHE

Mantenimento flusso luminoso a 25°C ≥43.000h (L90B10)

Installazioni Plafone, parete

Corpo PC stabilizzato ai raggi UV autoestinguente

Schermo PC stabilizzato ai raggi UV autoestinguente, opalino

Colore Bianco, nero

Conformità CE, UKCA, EN60598-1, EN60598-2-1, EN62471

APPLICAZIONI

Residenziale, terziario, rampe scale, terrazzi, porticati, aree di accesso esterne di negozi, alberghi e ristoranti.

CHARACTERISTICS

Luminous flux retention at 25°C ≥43.000h (L90B10)

Mounting *Ceiling, wall*

Housing *UV stabilised PC self-extinguishing*

Screen *UV stabilised PC opal self-extinguishing*

Colore *White, black*

Compliance *CE, UKCA, EN60598-1, EN60598-2-1, EN62471*

Applications

Residential, services sector, stairways, terraces, arcades, external access areas for shops, hotels and restaurants

GEOLED 15W

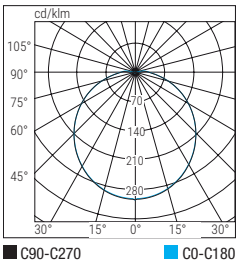

GEOLED 20W

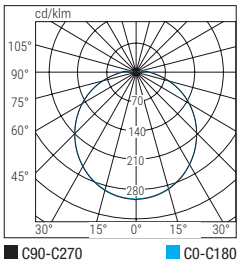

IP65 | IK05 | 850° | -20°C +40°C

W	**Dimensioni** / Dimensions mm	
	Ø	H
15	166	62
20	220	71

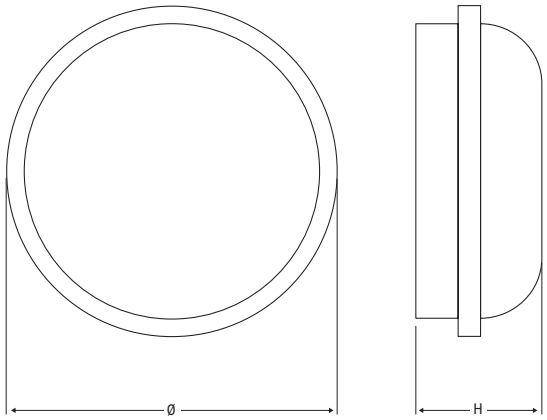

	Cod.	Descrizione Description	Potenza Power W	Temp. colore Colour Temp. K	CRI	Flusso LED LED Flux lm (Tj=25°C)	Flusso Flux lm	Efficienza Efficiency lm/W	Kg	Note Notes	
ED	**75324**	GEO LED 15W ROUND BLACK 3K	15	3000	>80	2025	1250	83	0.28	●	ON/OFF
	75325	GEO LED 15W ROUND BLACK 4K	15	4000	>80	2025	1250	83	0.28	●	
	75327	GEO LED 20W ROUND BLACK 4K	20	4000	>80	2700	1650	83	0.43	●	
	75320	GEO LED 15W ROUND WHITE 3K	15	3000	>80	2025	1250	83	0.28	○	
	75322	GEO LED 20W ROUND WHITE 3K	20	3000	>80	2700	1650	83	0.43	○	
	75321	GEO LED 15W ROUND WHITE 4K	15	4000	>80	2025	1250	83	0.28	○	
	75323	GEO LED 20W ROUND WHITE 4K	20	4000	>80	2700	1650	83	0.43	○	

VERSIONE NERA
BLACK VERSION

ACCESSORI - in dotazione / ***ACCESSORIES*** - *included*

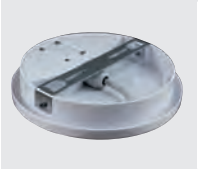

STAFFA DI FISSAGGIO
CEILING MOUNTING BRACKET

PRESSACAVO PG9
CABLE GLAND PG9

GeoLed Lite

CARATTERISTICHE

Mantenimento flusso luminoso a 25°C
Installazioni Plafone, parete
Corpo Policarbonato stabilizzato ai raggi UV autoestinguente
Schermo Policarbonato stabilizzato ai raggi UV autoestinguente, opalino
Colore Bianco, nero
Conformità CE, UKCA, EN60598-1, EN60598-2-1, EN62471

APPLICAZIONI

Residenziale, terziario, rampe scale, terrazzi, porticati, aree di accesso esterne di negozi, alberghi e ristoranti.

CHARACTERISTICS

Luminous flux retention at 25°C
Mounting *Ceiling, wall*
Housing *UV stabilised PC self-extinguishing*
Screen *UV stabilised PC opal self-extinguishing*
Compliance *CE, UKCA, EN60598-1, EN60598-2-1, EN62471*

APPLICATIONS

Residential, services, stairways, terraces, arcades, external access areas for shops, hotels and restaurants

GEOLED LITE 15W

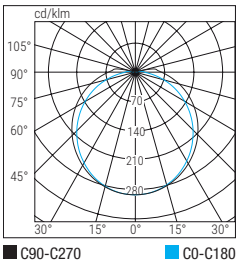

GEOLED LITE 20W

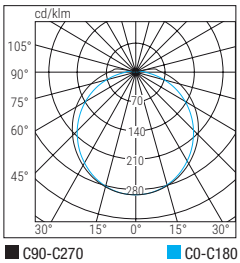

IP65 | IK05 | 850° | -20°C +40°C

W	**Dimensioni** / Dimensions mm		
	L	B	H
15	214	114	63
20	269	145	74

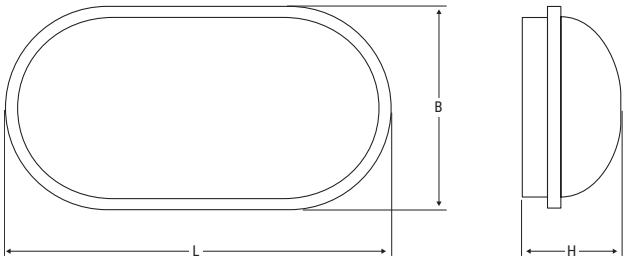

	Cod.	Descrizione Description	Potenza Power W	Temp. colore Colour Temp. K	CRI	Flusso LED LED Flux lm (Tj=25°C)	Flusso Flux lm	Efficienza Efficiency lm/W	Kg	Note Notes	
ED	**75420**	GEO LED 15W OVAL WHITE 3K	15	3000	>80	2025	1250	83	0.28	○	ON/OFF
	75422	GEO LED 20W OVAL WHITE 3K	20	3000	>80	2340	1650	83	0.43	○	
	75421	GEO LED 15W OVAL WHITE 4K	15	4000	>80	2025	1250	83	0.28	○	
	75423	GEO LED 20W OVAL WHITE 4K	20	4000	>80	2340	1650	83	0.43	○	

ACCESSORI - in dotazione / ***ACCESSORIES*** - *included*

STAFFA DI FISSAGGIO
CEILING MOUNTING BRACKET

PRESSACAVO PG9
CABLE GLAND PG9

RegLed CCT

CARATTERISTICHE

Mantenimento flusso luminoso a 25°C ≥50.000h (L90B10)

Installazioni Plafone, parete, sottopensile

Corpo Policarbonato

Schermo PC finitura opale

Colore Bianco

Conformità CE, UKCA, EN60598-1, EN60598-2-1, EN 62471

APPLICAZIONI

Residenziale, retail, sottopensile, vetrine

CHARACTERISTICS

Luminous flux retention at 25°C ≥50.000h (L90B10)

Mounting *Ceiling, wall, under cabinet*

Housing *PC*

Screen *opal PC*

Colour *White*

Compliance *CE, UKCA, EN60598-1, EN60598-2-1, EN62471*

APPLICATIONS

Residential, retail, under cabinet, showcases

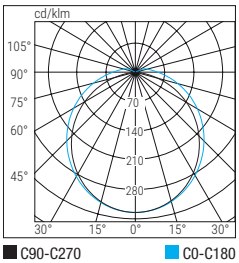

IP20 | IK05 | 850° | -20°C +40°C | CCT

W	N° max moduli in serie max N° module continuous row	Dimensioni / Dimensions mm		
		L	B	H
4	10	313	22	30
8	10	573	22	30
10	10	873	22	30
14	10	1173	22	30
18	10	1473	22	30

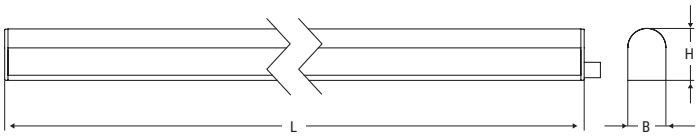

	Cod.	Descrizione Description	Potenza Power W	Temp. colore Colour Temp. K	CRI	Flusso LED LED Flux lm (Tj=25°C)	Flusso Flux lm	Efficienza Efficiency lm/W	Kg	Note Notes	
ED	74075	REGLED CCT 4W 313MM I	4	3000 4000 5000	>80	460	380	85	0.1		CCT
	74076	REGLED CCT 8W 573MM I	8	3000 4000 5000	>80	920	760	85	0.16		
	74077	REGLED CCT 10W 873MM I	10	3000 4000 5000	>80	1150	950	90	0.21		
	74078	REGLED CCT 14W 1173MM I	14	3000 4000 5000	>80	1610	1330	88	0.28		
	74079	REGLED CCT 18W 1473MM I	18	3000 4000 5000	>80	2070	1710	93	0.34		

ACCESSORI - in dotazione / ***ACCESSORIES*** - *included*

CAVO ALIMENTAZIONE
POWER CABLE
Lunghezza 1200 mm / *Length 1200 mm*

Cod. **424020006**

STAFFE DI FISSAGGIO A SOFFITTO
CEILING FIXING BRACKETS
2 staffe / *2 brackets*

Cod. **424020004**

CAVO COLLEGAMENTO PER FILA CONTINUA
CONTINUOUS ROW CABLE CONNECTION
Lunghezza 200 mm / *Length 200 mm*

Cod. **424020003**

STAFFE DI FISSAGGIO A PARETE
WALL FIXING BRACKETS
2 staffe / 2 staffe

Cod. **424020004**

ACCESSORI - da ordinare separatamente / ***ACCESSORIES*** - *to be ordered separately*

CAVO COLLEGAMENTO PER FILA CONTINUA
CONTINUOUS ROW CABLE CONNECTION

Cod. **424020005** (Lunghezza / *Length* 1500 mm)
Cod. **424020009** (Lunghezza / *Length* 2000 mm)

RegLed ECO

CARATTERISTICHE

Mantenimento flusso luminoso a 25°C ≥50.000h (L90B10)

Installazioni Plafone, parete, sottopensile

Corpo PC

Schermo PC finitura opale

Colore Bianco

Conformità CE, UKCA, EN60598-1, EN60598-2-1, EN 62471

APPLICAZIONI

Residenziale, retail, sottopensile, vetrine

CHARACTERISTICS

Luminous flux retention at 25°C ≥50.000h (L90B10)

Mounting *Ceiling, wall, under cabinet*

Housing *PC*

Screen *opal PC*

Colour *White*

Compliance *CE, UKCA, EN60598-1, EN60598-2-1, EN62471*

APPLICATIONS

Residential, retail, under cabinet, showcases

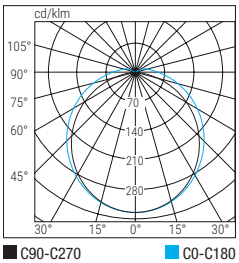

IP20 | IK05 | 850° | -20°C +40°C | CCT

W	N° max moduli in serie max N° module in series	Dimensioni / Dimensions mm		
		L	B	H
4	10	313	22	30
8	10	573	22	30
10	10	873	22	30
14	10	1173	22	30
18	10	1473	22	30

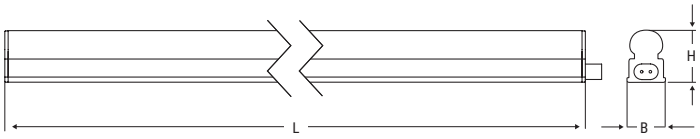

	Cod.	Descrizione Description	Potenza Power W	Temp. colore Colour Temp. K	CRI	Flusso LED LED Flux lm (Tj=25°C)	Flusso Flux lm	Efficienza Efficiency lm/W	Kg	
ED	**74040**	RGL P LED 4W 313MM 3000K I	4	3000	≥80	460	380	75	0.1	CCT
	74042	RGL P LED 8W 573MM 3000K I	8	3000	≥80	920	760	75	0.16	
	74044	RGL P LED 10W 873MM 3000K I	10	3000	≥80	1150	950	79	0.21	
	74046	RGL P LED 14W 1173MM 3000K I	14	3000	≥80	1610	1330	78	0.28	
	74048	RGL P LED 18W 1473MM 3000K I	18	3000	≥80	2070	1710	82	0.34	
	74041	RGL P LED 4W 313MM 4000K I	4	4000	≥80	480	400	80	0.1	
	74043	RGL P LED 8W 573MM 4000K I	8	4000	≥80	960	800	80	0.16	
	74045	RGL P LED 10W 873MM 4000K I	10	4000	≥80	1200	1000	84	0.21	
	74047	RGL P LED 14W 1173MM 4000K I	14	4000	≥80	1680	1400	83	0.28	
	74049	RGL P LED 18W 1473MM 4000K I	18	4000	≥80	2160	1800	87	0.34	

ACCESSORI - in dotazione / ***ACCESSORIES*** - *included*

CAVO ALIMENTAZIONE
POWER CABLE
Lunghezza 1200 mm / *Length 1200 mm*

Cod. **424020006**

STAFFE DI FISSAGGIO A SOFFITTO
CEILING FIXING BRACKETS
2 staffe / *2 brackets*

Cod. **424020004**

CAVO COLLEGAMENTO PER FILA CONTINUA
CONTINUOUS ROW CABLE CONNECTION
Lunghezza 200 mm / *Length 200 mm*

Cod. **424020003**

STAFFE DI FISSAGGIO A PARETE
WALL FIXING BRACKETS
2 staffe / 2 staffe

Cod. **424020004**

ACCESSORI - da ordinare separatamente / ***ACCESSORIES*** - *to be ordered separately*

CAVO COLLEGAMENTO PER FILA CONTINUA
CONTINUOUS ROW CABLE CONNECTION

Cod. **424020005** (Lunghezza / *Length* 1500 mm)
Cod. **424020009** (Lunghezza / *Length* 2000 mm)

Downlight System

CARATTERISTICHE

Mantenimento flusso luminoso a 25°C ≥50.000h (L90B10)
Installazioni incasso, cartongesso
Corpo Alluminio pressofuso
Ottica PMMA
Schermo 75° con filtro incluso, 55° con filtro smontato, 45° riflettore speculare
Riflettore Policarbonato con varie finiture e trattamenti superficiali
Conformità CE, UKCA, EN60598-1, EN60598-2-2, EN 62471, DM 24/11/2025 (CAM Edilizia - aggiornamento), 2014/53/UE

APPLICAZIONI

Terziario, civile, hotel, scuole, ospedali

CHARACTERISTICS

Luminous flux retention at 25°C ≥50.000h (L90B10)
Mounting *recessed, plasterboard*
Housing die-cast Aluminium
Optics *PMMA*
Screen *75° with light filter, 55° without light filter, 45° with specular reflector*
Compliance *CE, UKCA, EN60598-1, EN60598-2-2, EN60598-2-22, EN 62471, 2014/53/UE*

APPLICATIONS

Residential, services sector, hotels, schools, hospitals

75° CON FILTRO / WITH LIGHT FILTER

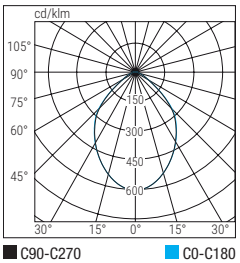

45° SPECULARE / SPECULAR

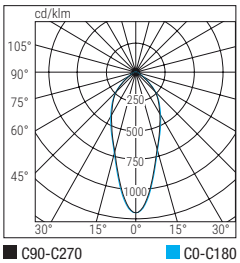

IP20 IP54 | IK05 | 850° | -20°C +40°C | CRI >90

W	**Dimensioni** / Dimensions **mm**		**Foro incasso** Recessed hole **mm Ø**
	A	**Ø**	
15	95	104	95
24	117	125	110
32	138	145	130
42	152	165	150

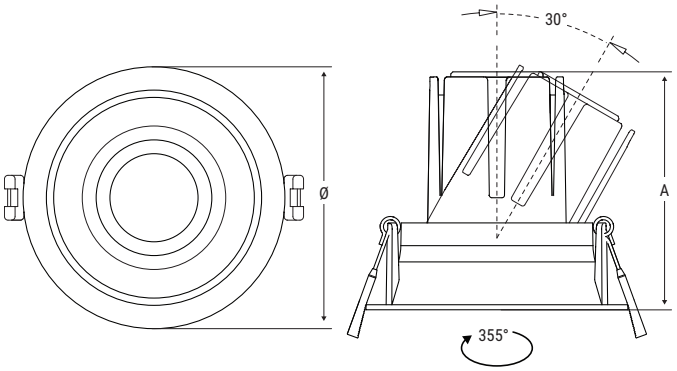

GRUPPO ALIMENTATORE E SORGENTE LED
Dotato di dissipatore in alluminio e ottica lenticolare

POWER SUPPLY UNIT AND LED SOURCE
Equipped with aluminum heat sink and lenticular optics

CORPO APPARECCHIO
Sistema di fissaggio e telaio mobile per inclinare il fascio fino a 30°

LUMINAIRE BODY
Fixing system and adjustable frame to tilt the beam up to 30°

RIFLETTORE
Titanio lucido Metal satinato - Metal speculare - Bianco opaco

REFLECTOR
Polished titanium Satin metal - Specular metal - Matt white

	Cod.	**Descrizione** Description	**Potenza** Power **W**	**Temp. colore** Colour Temp. **K**	**CRI**	**Flusso LED** LED Flux **lm (Tj=25°C)**	**Flusso** Flux **lm**	**Efficienza** Efficiency **lm/W**	**Kg**	
RD	**OTTICA SATINATA / *SATIN OPTICS***									
	40360	DWL 15W 75° C90 IP54 ST RD 3K	15 13 11 9 6	3000	>90	1900	1650 1414 1179 943 707	110 110 110 110 110	0.4	
	40361	DWL 24W 75° C90 IP54 ST RD 3K	24 22 20 18	3000	>90	3050	2640 2420 2200 1980	110 110 110 110	0.7	REGOLABILE
	40362	DWL 32W 75° C90 IP54 ST RD 3K	32 30 28 26	3000	>90	4050	3520 3300 3080 2860	110 110 110 110	0.9	
	40363	DWL 41W 75° C90 IP54 ST RD 3K	41 39 37 35	3000	>90	5200	4510 4295 4080 3866	110 110 110 110	1.3	

Downlight System

Cod.	Descrizione Description	Potenza Power W	Temp. colore Colour Temp. K	CRI	Flusso LED LED Flux lm (Tj=25°C)	Flusso Flux lm	Efficienza Efficiency lm/W	Kg
	OTTICA SATINATA / *SATIN OPTICS*							
40330	DWL 15W 75° C90 IP54 ST RD 4K	15 13 11 9 6	4000	>90	1900	1650 1414 1179 943 707	110 110 110 110 110	0.4
40331	DWL 24W 75° C90 IP54 ST RD 4K	24 22 20 18	4000	>90	3050	2640 2420 2200 1980	110 110 110 110	0.7
40332	DWL 32W 75° C90 IP54 ST RD 4K	32 30 28 26	4000	>90	4050	3520 3300 3080 2860	110 110 110 110	0.9
40333	DWL 41W 75° C90 IP54 ST RD 4K	41 39 37 35	4000	>90	5200	4510 4295 4080 3866	110 110 110 110	1.3
	OTTICA BIANCA / *WHITE OPTICS*							
40364	DWL 15W 75° C90 IP54 BI RD 3K	15 13 11 9 6	3000	>90	1900	1650 1414 1179 943 707	110 110 110 110 110	0.4
40365	DWL 24W 75° C90 IP54 BI RD 3K	24 22 20 18	3000	>90	3050	2640 2420 2200 1980	110 110 110 110	0.7
40366	DWL 32W 75° C90 IP54 BI RD 3K	32 30 28 26	3000	>90	4050	3520 3300 3080 2860	110 110 110 110	0.9
40367	DWL 41W 75° C90 IP54 BI RD 3K	41 39 37 35	3000	>90	5200	4510 4295 4080 3866	110 110 110 110	1.3
40334	DWL 15W 75° C90 IP54 BI RD 4K	15 13 11 9 6	4000	>90	1900	1650 1414 1179 943 707	110 110 110 110 110	0.4
40335	DWL 24W 75° C90 IP54 BI RD 4K	24 22 20 18	4000	>90	3050	2640 2420 2200 1980	110 110 110 110	0.7
40336	DWL 32W 75° C90 IP54 BI RD 4K	32 30 28 26	4000	>90	4050	3520 3300 3080 2860	110 110 110 110	0.9
40337	DWL 41W 75° C90 IP54 BI RD 4K	41 39 37 35	4000	>90	5200	4510 4295 4080 3866	110 110 110 110	1.3
	OTTICA SPECULARE / *SPECULAR OPTICS*							
40440	DWL 15W 45° C90 IP54 BR RD 3K	15 13 11 9 6	3000	>90	1900	1650 1414 1179 943 707	110 110 110 110 110	0.4
40441	DWL 24W 45° C90 IP54 BR RD 3K	24 22 20 18	3000	>90	3050	2640 2420 2200 1980	110 110 110 110	0.7
40442	DWL 32W 45° C90 IP54 BR RD 3K	32 30 28 26	3000	>90	4050	3520 3300 3080 2860	110 110 110 110	0.9
40443	DWL 41W 45° C90 IP54 BR RD 3K	41 39 37 35	3000	>90	5200	4510 4295 4080 3866	110 110 110 110	1.3

RD

REGOLABILE

	Cod.	Descrizione Description	Potenza Power W	Temp. colore Colour Temp. K	CRI	Flusso LED LED Flux lm (Tj=25°C)	Flusso Flux lm	Efficienza Efficiency lm/W	Kg	
RD	**OTTICA SPECULARE / *SPECULAR OPTICS***									REGOLABILE
	40388	DWL 15W 45° C90 IP54 BR RD 4K	15 13 11 9 6	4000	>90	1900	1650 1414 1179 943 707	110 110 110 110 110	0.4	
	40389	DWL 24W 45° C90 IP54 BR RD 4K	24 22 20 18	4000	>90	3050	2640 2420 2200 1980	110 110 110 110	0.7	
	40390	DWL 32W 45° C90 IP54 BR RD 4K	32 30 28 26	4000	>90	4050	3520 3300 3080 2860	110 110 110 110	0.9	
	40391	DWL 41W 45° C90 IP54 BR RD 4K	41 39 37 35	4000	>90	5200	4510 4295 4080 3866	110 110 110 110	1.3	
DALI	**OTTICA SATINATA / *SATIN OPTICS***									DALI 2
	40370	DWL 15W 75° C90 IP54 ST DL 3K	15	3000	>90	1850	1600	110	0.4	
	40371	DWL 24W 75° C90 IP54 ST DL 3K	24	3000	>90	3000	2600	110	0.7	
	40372	DWL 32W 75° C90 IP54 ST DL 3K	32	3000	>90	3950	3400	110	0.9	
	40373	DWL 41W 75° C90 IP54 ST DL 3K	41	3000	>90	4950	4300	110	1.3	
	40340	DWL 15W 75° C90 IP54 ST DL 4K	15	4000	>90	1900	1650	110	0.4	
	40341	DWL 24W 75° C90 IP54 ST DL 4K	24	4000	>90	3050	2640	110	0.7	
	40342	DWL 32W 75° C90 IP54 ST DL 4K	32	4000	>90	4050	3500	110	0.9	
	40343	DWL 41W 75° C90 IP54 ST DL 4K	41	4000	>90	5200	4510	110	1.3	
	OTTICA BIANCA / *WHITE OPTICS*									
	40374	DWL 15W 75° C90 IP54 BI DL 3K	15	3000	>90	1850	1600	110	0.4	
	40375	DWL 24W 75° C90 IP54 BI DL 3K	24	3000	>90	3000	2600	110	0.7	
	40376	DWL 32W 75° C90 IP54 BI DL 3K	32	3000	>90	3950	3400	110	0.9	
	40377	DWL 41W 75° C90 IP54 BI DL 3K	41	3000	>90	4950	4300	110	1.3	
	40344	DWL 15W 75° C90 IP54 BI DL 4K	15	4000	>90	1900	1650	110	0.4	
	40345	DWL 24W 75° C90 IP54 BI DL 4K	24	4000	>90	3050	2640	110	0.7	
	40346	DWL 32W 75° C90 IP54 BI DL 4K	32	4000	>90	4050	3500	110	0.9	
	40347	DWL 41W 75° C90 IP54 BI DL 4K	41	4000	>90	5200	4510	110	1.3	
	OTTICA SPECULARE / *SPECULAR OPTICS*									
	40444	DWL 15W 45° C90 IP54 BR DL 3K	15	3000	>90	1850	1600	110	0.4	
	40445	DWL 24W 45° C90 IP54 BR DL 3K	24	3000	>90	3000	2600	110	0.7	
	40446	DWL 32W 45° C90 IP54 BR DL 3K	32	3000	>90	3950	3400	110	0.9	
	40447	DWL 41W 45° C90 IP54 BR DL 3K	41	3000	>90	4950	4300	110	1.3	
	40392	DWL 15W 45° C90 IP54 BR DL 4K	15	4000	>90	1900	1650	110	0.4	
	40393	DWL 24W 45° C90 IP54 BR DL 4K	24	4000	>90	3050	2640	110	0.7	
	40394	DWL 32W 45° C90 IP54 BR DL 4K	32	4000	>90	4050	3500	110	0.9	
	40395	DWL 41W 45° C90 IP54 BR DL 4K	41	4000	>90	5200	4510	110	1.3	

Downlight System

Cod.	Descrizione Description	Potenza Power W	Temp. colore Colour Temp. K	CRI	Flusso LED LED Flux lm (Tj=25°C)	Flusso Flux lm	Efficienza Efficiency lm/W	Kg
OTTICA SATINATA / *SATIN OPTICS*								
40380	DWL 15W 75° C90 IP54 ST SDB 3K	15	3000	>90	1850	1600	110	0.5
40381	DWL 24W 75° C90 IP54 ST SDB 3K	24	3000	>90	3000	2600	110	0.8
40382	DWL 32W 75° C90 IP54 ST SDB 3K	32	3000	>90	3950	3400	110	1
40383	DWL 41W 75° C90 IP54 ST SDB 3K	41	3000	>90	4950	4300	110	1.4
40350	DWL 15W 75° C90 IP54 ST SDB 4K	15	4000	>90	1900	1650	110	0.5
40351	DWL 24W 75° C90 IP54 ST SDB 4K	24	4000	>90	3050	2640	110	0.8
40352	DWL 32W 75° C90 IP54 ST SDB 4K	32	4000	>90	4050	3500	110	1
40353	DWL 41W 75° C90 IP54 ST SDB 4K	41	4000	>90	5200	4510	110	1.4
OTTICA BIANCA / *WHITE OPTICS*								
40384	DWL 15W 75° C90 IP54 BI SDB 3K	15	3000	>90	1850	1600	110	0.5
40385	DWL 24W 75° C90 IP54 BI SDB 3K	24	3000	>90	3000	2600	110	0.8
40386	DWL 32W 75° C90 IP54 BI SDB 3K	32	3000	>90	3950	3400	110	1
40387	DWL 41W 75° C90 IP54 BI SDB 3K	41	3000	>90	4950	4300	110	1.4
40354	DWL 15W 75° C90 IP54 BI SDB 4K	15	4000	>90	1900	1650	110	0.5
40355	DWL 24W 75° C90 IP54 BI SDB 4K	24	4000	>90	3050	2640	110	0.8
40356	DWL 32W 75° C90 IP54 BI SDB 4K	32	4000	>90	4050	3500	110	1
40357	DWL 41W 75° C90 IP54 BI SDB 4K	41	4000	>90	5200	4510	110	1.4
OTTICA SPECULARE / *SPECULAR OPTICS*								
40448	DWL 15W 45° C90 IP54 BR SDB 3K	15	3000	>90	1850	1600	110	0.5
40449	DWL 24W 45° C90 IP54 BR SDB 3K	24	3000	>90	3000	2600	110	0.8
40450	DWL 32W 45° C90 IP54 BR SDB 3K	32	3000	>90	3950	3400	110	1
40451	DWL 41W 45° C90 IP54 BR SDB 3K	41	3000	>90	4950	4300	110	1.4
40396	DWL 15W 45° C90 IP54 BR SDB 4K	15	4000	>90	1900	1650	110	0.5
40397	DWL 24W 45° C90 IP54 BR SDB 4K	24	4000	>90	3050	2640	110	0.8
40398	DWL 32W 45° C90 IP54 BR SDB 4K	32	4000	>90	4050	3500	110	1
40399	DWL 41W 45° C90 IP54 BR SDB 4K	41	4000	>90	5200	4510	110	1.4

SD

BLUETOOTH

ACCESSORI - da ordinare separatamente / ***ACCESSORIES*** - *to be ordered separately*

RIFLETTORE TITANIO
TITANIUM REFLECTOR

15 W - Cod. **40460** **24 W** - Cod. **40461**
32 W - Cod. **40462** **41 W** - Cod. **40463**

FILTRO ELLITTICO
ELLIPTIC FILTER

15 W - Cod. 40468 **24 W** - Cod. **40469**
32 W - Cod. 40470 **41 W** - Cod. **40471**

FILTRO HONEYCOMB
HONEYCOMB FILTER

15 W - Cod. **40464** **24 W** - Cod. **40465**
32 W - Cod. **40466** **41 W** - Cod. **40467**

FILTRO ASIMMETRICO
ASYMMETRICAL FILTER

15 W - Cod. **40472** **24 W** - Cod. **40473**
32 W - Cod. **40474** **41 W** - Cod. **40475**

ACCESSORI - da ordinare separatamente / ***ACCESSORIES*** - *to be ordered separately*

FILTRO DOPPIO ASIMMETRICO
DOUBLE ASYMMETRICAL FILTER

15 W - Cod. **40476** **24 W** - Cod. **40477**
32 W - Cod. **40478** **41 W** - Cod. **40479**

ADATTATORE / *ADAPTER*
Ø195÷220mm

24 W - Cod. **40480**
32 W - Cod. **40481**
41 W - Cod. **40482**

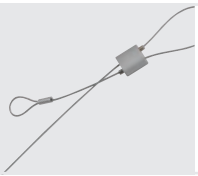

KIT CAVETTO DI SICUREZZA
SAFETY CABLE KIT

Cod. **70059**

EMERGENZA CON INVERTER LED - da ordinare separatamente
EMERGENCY LED INVERTER - *to be ordered separately*

INVERTER LED 20-45V
Flusso massimo 800lm / *Maximum Flux 800lm*

TR - Cod. **19408** **TR**

INVERTER LED AT CT
Flusso massimo 600lm / *Maximum Flux 600lm*

AT - Cod. **19398** **AT**
CT - Cod. **19399** **CT**

MODULO / *MODULE* LG - LGFM - DALI
Solo per Inverter CT / *For CT Inverters only*

LG - Cod. **15079** **LG**
LGFM - Cod. **15037** **LGFM**
DALI - Cod. **15080** **DALI**

SD ACCESSORI - da ordinare separatamente / ***ACCESSORIES*** - *to be ordered separately*

CENTRALE LOGICA
LOGICA CONTROL UNIT

SD LGFM - Cod. **21102**

MODULI AUTODIMMER/RADIO
AUTODIMMER/RADIO MODULES

AUTODIMMER - Cod. **15053**
AUTODIMMER + RADIO - Cod. **15054**

TRASMETTITORE RADIO DOMOTICO
HOME AUTOMATION RADIO TRANSMITTER

Cod. **20104**

CONCENTRATORE BLUETOOTH EASY BOX
BLUETOOTH EASY BOX CONCENTRATOR

WiFi - Cod. **15174**
WiFi ETHERNET - Cod. **15074**

CONCENTRATORE BLUETOOTH
BLUETOOTH CONCENTRATOR
1 ingresso di controllo / *1 control input*

WiFi - Cod. **15064**

Downlight Compact

CARATTERISTICHE

Mantenimento flusso luminoso a 25°C
Installazioni Incasso
Corpo Policarbonato
Ottica Diffondente, simmetrica
Schermo Policarbonato finitura opale
Colore Bianco
Conformità CE, UKCA, EN60598-1, EN60598-2-2, EN 62471

APPLICAZIONI

Residenziale, terziario, retail, uffici, scuole

CHARACTERISTICS

Luminous flux retention at 25°C
Mounting *Recessed*
Housing *Polycarbonate*
Optics *Diffusing, symmetrical*
Screen *opal Polycarbonate*
Colour *White*
Compliance *CE, UKCA, EN60598-1, EN60598-2-2, EN 62471*

APPLICATIONS

Services sector, residential, retail, offices, schools

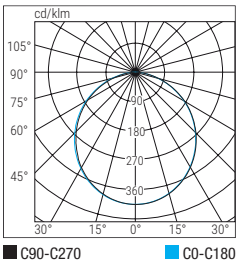

IP42 | IK05 | 650° | -20°C +40°C

W	**Foro incasso** Recess hole **mm**	**Dimensioni** / Dimensions **mm**	
		Ø	**H**
10	Ø 90	120	60
15	Ø 120	150	60
25	Ø 170	200	60
30	Ø 200	230	60

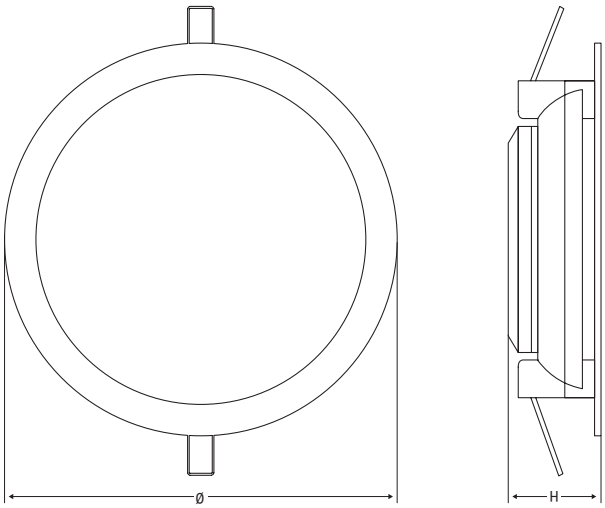

	Cod.	Descrizione Description	Potenza Power W	Temp. colore Colour Temp. K	CRI	Flusso LED LED Flux lm (Tj=25°C)	Flusso Flux lm	Efficienza Efficiency lm/W	Kg	
ED	**71052**	DWL LED 10W 3000K	10	3000	>80	1050	900	90	0.15	ON/OFF
	71054	DWL LED 15W 3000K	15	3000	>80	1600	1350	90	0.2	
	71056	DWL LED 25W 3000K	25	3000	>80	2600	2250	90	0.33	
	71058	DWL LED 30W 3000K	30	3000	>80	3150	2700	90	0.45	
	71053	DWL LED 10W 4000K	10	4000	>80	1050	900	90	0.15	
	71055	DWL LED 15W 4000K	15	4000	>80	1600	1350	90	0.2	
	71057	DWL LED 25W 4000K	25	4000	>80	2600	2250	90	0.33	
	71059	DWL LED 30W 4000K	30	4000	>80	3150	2700	90	0.45	

Downlight Ultra Compact

CARATTERISTICHE

Mantenimento flusso luminoso a 25°C

Installazioni Incasso

Corpo Policarbonato

Ottica Diffondente, simmetrica

Schermo Policarbonato finitura opale

Colore Bianco

Conformità CE, UKCA, EN60598-1, EN60598-2-2, EN 62471

APPLICAZIONI

Residenziale, terziario, retail, uffici

CHARACTERISTICS

Luminous flux retention at 25°C

Mounting *Recessed*

Housing *Polycarbonate*

Optics *Diffusing, symmetrical*

Screen *opal Polycarbonate*

Colour *White*

Compliance *CE, UKCA, EN60598-1, EN60598-2-2, EN 62471*

APPLICATIONS

Services sector, residential, retail, offices

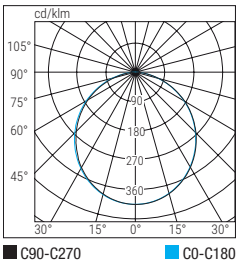

IP42 | IK05 | 650° | -20°C +40°C

Foro incasso Recess hole **mm**	**Dimensioni** / Dimensions **mm**	
	Ø	**H**
Ø 70	85	30

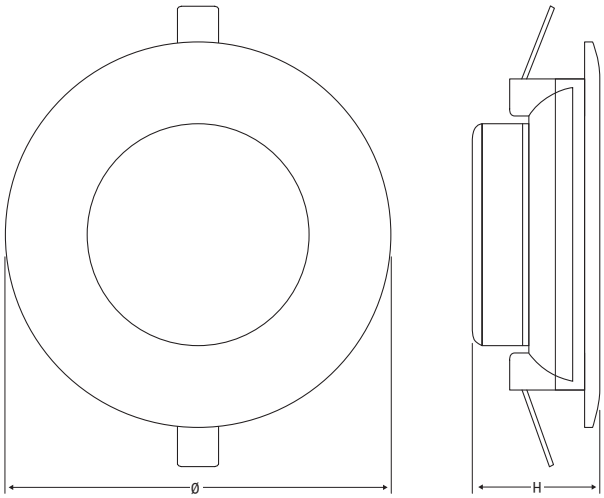

	Cod.	**Descrizione** Description	**Potenza** Power **W**	**Temp. colore** Colour Temp. **K**	**CRI**	**Flusso LED** LED Flux **lm (Tj=25°C)**	**Flusso** Flux **lm**	**Efficienza** Efficiency **lm/W**	**Kg**	
ED	**71050**	DWL LED 8W 3000K	8	3000	>80	850	720	90	0.1	ON/OFF
	71051	DWL LED 8W 4000K	8	4000	>80	850	720	90	0.1	

Led Panel DWL

CARATTERISTICHE

Mantenimento flusso luminoso a 25°C
Installazioni incasso M600, plafone, sospensione, cartongesso
Corpo Alluminio bianco
Ottica schermo stabilizzato ai raggi UV autoestinguente, microprismatizzato, anti riflesso, guidaluce in PMMA
Conformità CE, UKCA, EN60598-1, EN60598-2-2, EN62471 (rischio fotobiologico esente), 2014/53/UE, EN60598-2-22

APPLICAZIONI

Terziario, retail, uffici, scuole

CHARACTERISTICS

Luminous flux retention at 25°C
Mounting *recessed, M600, ceiling, suspended, plasterboard*
Housing *Aluminium, white*
Optics *UV-stabilised, self-extinguishing, micro-prismatic screen, anti-reflective, PMMA light guide*
Compliance *CE, UKCA, EN60598-1, EN60598-2-2, EN 60598-2-22, EN62471 (photobiological risk-free), 2014/53/EU*

APPLICATIONS

Services sector, retail, offices, schools

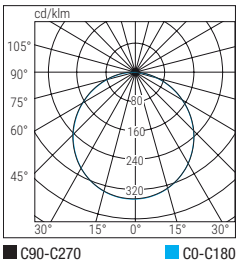

IP20 IP40 | IK05 | 650° | -20°C +40°C | UGR <22 | FLICKER FREE

Versione *Version*	Dimensioni / *Dimensions* mm			
	L	B	H	H1
300x300	295	295	9	41

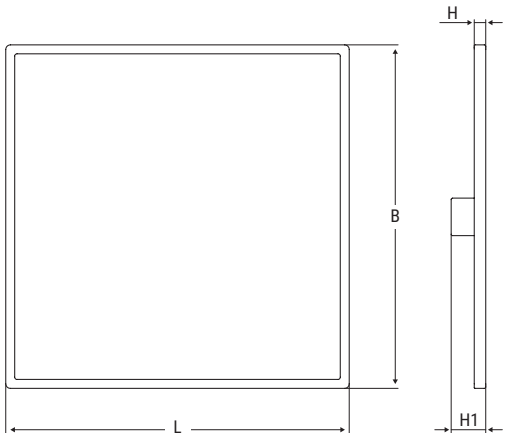

	Versione Version	Cod.	Descrizione Description	Potenza Power W	Temp. colore Colour Temp. K	CRI	Flusso LED LED Flux lm (Tj=25°C)	Flusso Flux lm	Efficienza Efficiency lm/W	Kg	
ED	300X300	**70038**	PAN LED 14W 30X30 4000K	14	4000	>80	1500	1300	93	0.65	ON/OFF
DALI	300X300	**70038DL**	PAN LED 14W 30X30 4K DALI	14	4000	>80	1500	1300	93	0.65	DALI 2

ACCESSORI - da ordinare separatamente / ***ACCESSORIES*** - *to be ordered separately*

KIT DI SOSPENSIONE
SUSPENDED MOUNTING KIT

Cod. ***70033***

CORNICE PLAFONE
CEILING FRAME

Cod. **20099** - 300x300, h 30mm

STAFFE CARTONGESSO
PLASTERBOARD BRACKETS
4 pezzi / *4 pieces*

Cod. **70049**

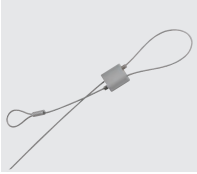

KIT CAVETTO DI SICUREZZA
SAFETY CABLE KIT

Cod. **70059**

EMERGENZA CON INVERTER LED - da ordinare separatamente
EMERGENCY LED INVERTER - *to be ordered separately*

INVERTER LED 20-45V
Flusso massimo 1150lm / *Maximum Flux 1150lm*

TR - Cod. **19408** **TR**

INVERTER LED AT CT
Flusso massimo 850lm / *Maximum Flux 850lm*

AT - Cod. **19398** **AT**
CT - Cod. **19399** **CT**

MODULO / *MODULE* LG - LGFM - DALI
Solo per Inverter CT / *For CT Inverters only*

LG - Cod. **15079** **LG**
LGFM - Cod. **15037** **LGFM**
DALI - Cod. **15080** **DALI**

X-Six Multipower

CARATTERISTICHE

Mantenimento flusso luminoso a 25°C ≥50.000h (L90B10)

Installazioni Incasso, plafone

Corpo Policarbonato

Ottica Diffondente, simmetrica

Schermo Policarbonato finitura opale

Colore Bianco

Conformità CE, UKCA, EN60598-1, EN60598-2-2, EN 62471

APPLICAZIONI

Residenziale, terziario, retail, uffici.
Non idoneo per uso intensivo

CHARACTERISTICS

Luminous flux retention at 25°C ≥50.000h (L90B10)

Mounting *Recessed, ceiling*

Housing *Polycarbonate*

Optics *Diffusing, symmetrical*

Screen opal Polycarbonate

Colour *White*

Compliance *CE, UKCA, EN60598-1, EN60598-2-2, EN 62471*

APPLICATIONS

Services sector, residential, retail, offices.
Not suitable for intensive use

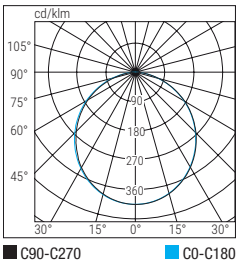

IP20 | IK05 | 650° | -20°C +40°C | CCT | MULTIPOWER

Foro incasso Recess hole **mm**	**Dimensioni** / Dimensions **mm**	
	Ø	**H**
Ø65÷310	330	20

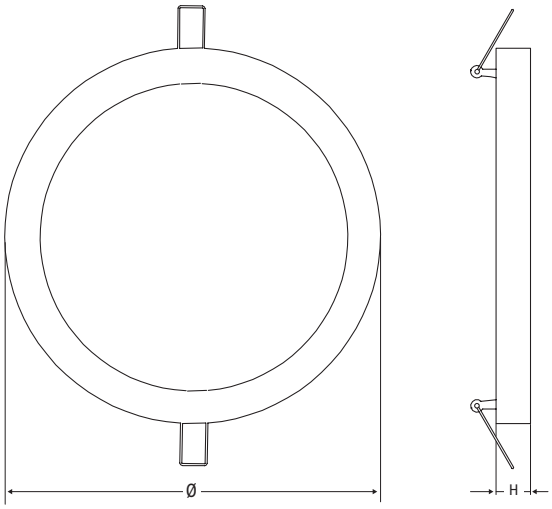

Selettore CCT
CCT Switch

Selettore Multipower
Multipower switch

Staffa regolabile
Adjustable bracket

SISTEMA MULTIPOWER
Il sistema Multipower è in grado di selezionare la potenza in base alla reale esigenza di illuminazione. Nel retro è presente lo switch per la regolazione della potenza e quello per la regolazione della temperatura colore (CCT).

MULTIPOWER SYSTEM
The Multipower system is able to select the power based on the real lighting need. On the back there is a Multipower switch for power regulation and the CCT switch, for regulating the color temperature.

	Cod.	**Descrizione** Description	**Potenza** Power **W**	**Temp. colore** Colour Temp. **K**	**CRI**	**Flusso LED** LED Flux **lm (Tj=25°C)**	**Flusso** Flux **lm**	**Efficienza** Efficiency **lm/W**	**Kg**	
ED	**71065A**	X-SIX LED CCT REG MULTIPOWER M	12-18-24	3000 4000 6000	>80	1500/2052/3000	1080/1620/2160	90	0.7	CCT

X-Six Regolabile

CARATTERISTICHE

Mantenimento flusso luminoso a 25°C ≥50.000h (L90B10)

Installazioni Incasso, plafone

Corpo Policarbonato

Ottica Diffondente, simmetrica

Schermo Policarbonato finitura opale

Colore Bianco

Conformità CE, UKCA, EN60598-1, EN60598-2-2, EN 62471

APPLICAZIONI

Terziario, residenziale, retail, uffici, scuole. Non idoneo per uso intensivo.

CHARACTERISTICS

Luminous flux retention at 25°C ≥50.000h (L90B10)

Mounting *Recessed, ceiling*

Housing *Polycarbonate*

Optics *Diffusing, symmetrical*

Screen *opal Polycarbonate*

Colour *White*

Compliance *CE, UKCA, EN60598-1, EN60598-2-2, EN 62471*

APPLICATIONS

Services sector, residential, retail, offices.Not suitable for intensive use

18W

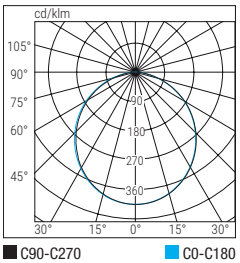

24W

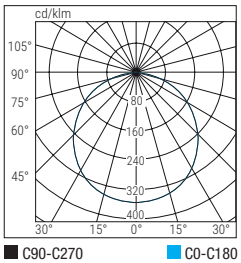

IP20 | IK05 | 650° | -20°C +40°C | CCT

W	**Foro incasso** Recess hole **mm**	**Dimensioni /** Dimensions **mm**	
		Ø	**H**
18	Ø 65÷210	225	20
24	Ø 65÷310	330	20

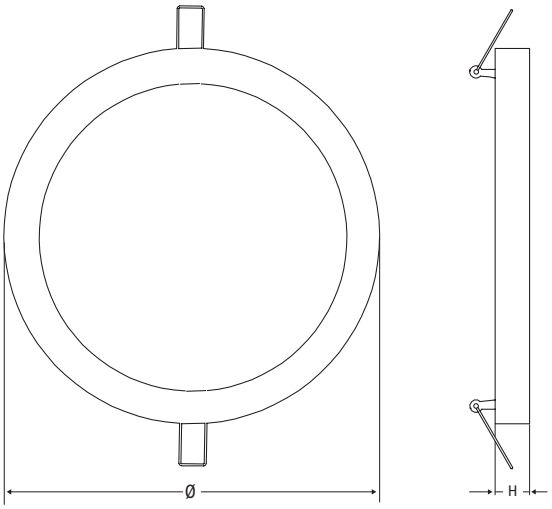

STAFFA POSTERIORE A DIAMETRO DI FISSAGGIO REGOLABILE
Sistema di installazione che permette di utilizzare fori già esistenti o di ottimizzare gli utensili di foratura dell'installatore. Staffa posteriore removibile dotata di posizioni preimpostate per adattarsi a diametri differenti:
18W fori compresi fra 65 e 210mm
24W fori compresi fra 65 e 310mm

REAR BRACKET WITH ADJUSTABLE FIXING DIAMETER
Installation system to use existing holes or optimize the installer's drilling tools. Removable rear bracket equipped with preset positions to adapt to different hole diameters:
18W holes between to 65 and 210mm
24W holes between to 65 and 310mm

	Cod.	**Descrizione** Description	**Potenza** Power **W**	**Temp. colore** Colour Temp. **K**	**CRI**	**Flusso LED** LED Flux **lm (Tj=25°C)**	**Flusso** Flux **lm**	**Efficienza** Efficiency **lm/W**	**Kg**	
ED	**71062**	X-SIX DWL LED CCT REG 18W	18	3000 4000 6000	>80	2000	1440	80	0.4	CCT
	71063	X-SIX DWL LED CCT REG 24W	24	3000 4000 6000	>80	2500	1920	80	0.8	

X-Six CCT

CARATTERISTICHE

Mantenimento flusso luminoso a 25°C ≥50.000h (L90B10)

Installazioni Incasso, plafone

Corpo Policarbonato

Ottica Diffondente, simmetrica

Schermo Policarbonato finitura opale

Colore Bianco

Conformità CE, UKCA, EN60598-1, EN60598-2-2, EN 62471

APPLICAZIONI

Residenziale, terziario, retail, uffici

Non idoneo per uso intensivo.

CHARACTERISTICS

Luminous flux retention at 25°C ≥50.000h (L90B10)

Mounting *Recessed, ceiling*

Housing *Polycarbonate*

Ottica *Diffusing, symmetrical*

Screen *opal Polycarbonate*

Colour *White*

Compliance *CE, UKCA, EN60598-1, EN60598-2-2, EN 62471*

APPLICATIONS

Services sector, residential, retail, offices. Not suitable for intensive use

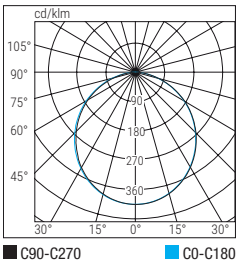

IP20 | IK05 | 650° | -20°C +40°C | CCT

Foro incasso *Recessed hole* mm	Dimensioni / *Dimensions* mm	
	Ø	H
Ø 225	240	35

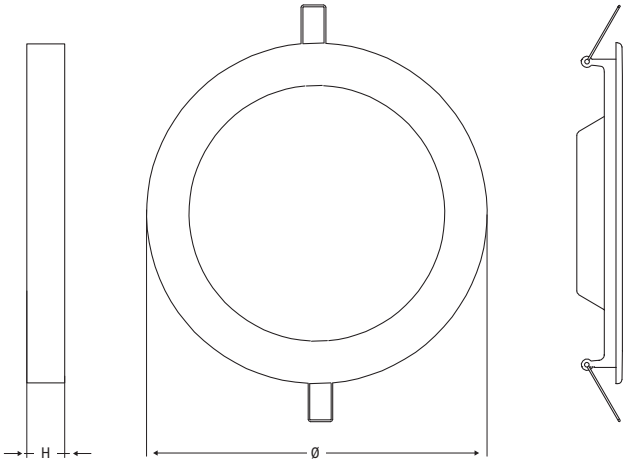

STAFFA RAPIDA CON DISTANZIALE PER INSTALLAZIONE A PLAFONE
Questo apparecchio è dotato di un sistema che ne permette l'installazione sia ad incasso che a plafone. Nel caso dell'installazione ad incasso sono incluse due molle che si innestano a scatto nel retro del corpo. Nel caso dell'installazione a plafone si utilizza un anello distanziale che si inserisce nell'apparecchio, a sua volta dotato di una staffa da fissare a soffitto su cui inserire l'apparecchio con innesto a baionetta.

QUICK BRACKET WITH SPACER FOR CEILING INSTALLATION
This appliance is equipped with a system which permits both recessed and ceiling installation. In the case of recessed installation, two springs are included into the back of the body. In the case of ceiling mounted installation, a spacer ring is inserted into the luminaire equipped with a bracket to be fixed to the ceiling.

	Cod.	Descrizione Description	Potenza Power W	Temp. colore Colour Temp. K	CRI	Flusso LED LED Flux lm (Tj=25°C)	Flusso Flux lm	Efficienza Efficiency lm/W	Kg	
ED	**71060**	X-SIX LED CCT20W	20	3000 4000 6500	>80	2100	1600	80	0.5	CCT

ACCESSORI - in dotazione / ***ACCESSORIES*** - *included*

MOLLE PER INSTALLAZIONE A INCASSO
SPRINGS FOR RECESSED INSTALLATION

2 pezzi / *2 pc*

X-Six SQ Multipower

CARATTERISTICHE

Mantenimento flusso luminoso a 25°C ≥50.000h (L90B10)

Installazioni Incasso, plafone

Corpo Policarbonato

Ottica Diffondente, simmetrica

Schermo Policarbonato finitura opale

Colore Bianco

Conformità CE, UKCA, EN60598-1, EN60598-2-2, EN 62471

APPLICAZIONI

Residenziale, terziario, retail, uffici

Non idoneo per uso intensivo.

CHARACTERISTICS

Luminous flux retention at 25°C ≥50.000h (L90B10)

Mounting *Recessed, ceiling*

Housing *Polycarbonate*

Ottica Diffusing, symmetrical

Screen *Opal Polycarbonate*

Colour *White*

Compliance *CE, UKCA, EN60598-1, EN60598-2-2, EN 62471*

APPLICATIONS

Services sector, residential, retail, offices.

Not suitable for intensive use

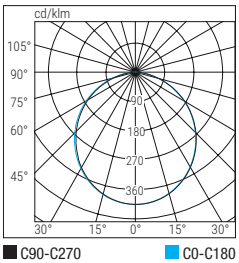

IP20 | IK05 | 650° | -20°C +40°C

CCT | MULTIPOWER

Versione Version	**Foro incasso** Recessed hole **mm**	**Dimensioni** / Dimensions **mm**		
		L	**B**	**H**
S	Ø55÷200	225	225	20
M	Ø55÷280	300	300	20

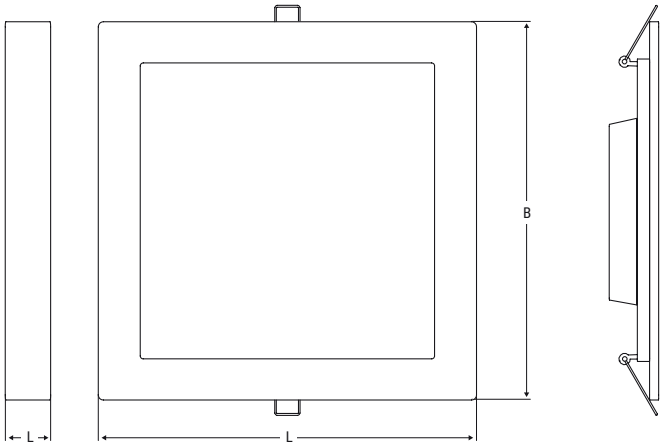

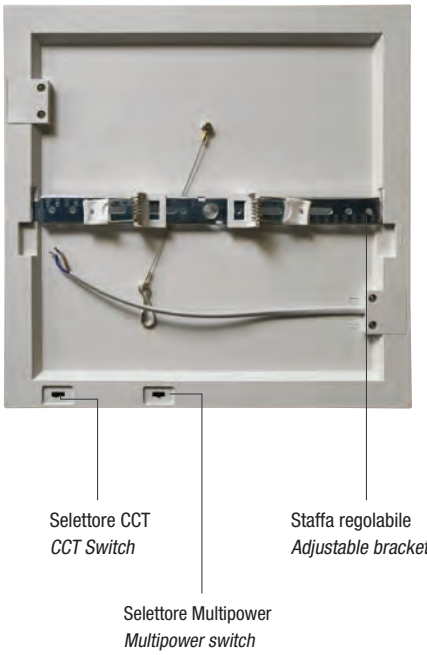

SISTEMA MULTIPOWER
Il sistema Multipower è in grado di selezionare la potenza in base alla reale esigenza di illuminazione, questo per evitare un eccessivo illuminamento in un'ottica di risparmio energetico. Nel retro è presente un apposito switch per la regolazione della potenza che si affianca a quello disponibile in tutte le versioni per la regolazione della temperatura colore (CCT).

MULTIPOWER SYSTEM
The Multipower system is able to select the power based on the real lighting need, this is to avoid excessive lighting for saving energy. On the back there is a Multipower switch for power regulation and the CCT switch, available in all versions, for regulating the color temperature.

STAFFA POSTERIORE A DIAMETRO DI FISSAGGIO REGOLABILE

Sistema di installazione che permette di utilizzare fori già esistenti o di ottimizzare gli utensili di foratura dell'installatore. Staffa posteriore removibile dotata di posizioni preimpostate per adattarsi a diametri differenti:
12W fori compresi fra 55 e 200mm
18W fori compresi fra 55 e 280mm

REAR BRACKET WITH ADJUSTABLE FIXING DIAMETER

Installation system to use existing holes or optimize the installer's drilling tools. Removable rear bracket equipped with preset positions to adapt to different hole diameters:
12W holes between to 55 and 200mm
18W holes between to 55 and 280mm

	Versione Version	**Cod.**	**Descrizione** Description	**Potenza** Power **W**	**Temp. colore** Colour Temp. **K**	**CRI**	**Flusso LED** LED Flux **lm (Tj=25°C)**	**Flusso** Flux **lm**	**Efficienza** Efficiency **lm/W**	**Kg**	
ED	S	**71066**	X-SIX SQ LED CCT MULTIPOWER S	9-12-18	3000 4000 6000	>80	1026/1500/2052	810/1080/1620	90	0.5	CCT
	M	**71067**	X-SIX SQ LED CCT MULTIPOWER M	12-18-24	3000 4000 6000	>80	1500/2052/3000	1080/1620/2160	90	0.7	

X-Six SQ CCT

CARATTERISTICHE

Mantenimento flusso luminoso a 25°C ≥50.000h (L90B10)

Installazioni Incasso, plafone

Corpo Policarbonato

Ottica Diffondente, simmetrica

Schermo Policarbonato finitura opale

Colore bianco

Conformità CE, UKCA, EN60598-1, EN60598-2-2, EN 62471

APPLICAZIONI

Residenziale, terziario, retail, uffici

Non idoneo per uso intensivo.

CHARACTERISTICS

Luminous flux retention at 25°C ≥50.000h (L90B10)

Mounting *Recessed, ceiling*

Housing *Polycarbonate*

Ottica *Diffusing, symmetrical*

Screen *opal Polycarbonate*

Colour *White*

Compliance *CE, UKCA, EN60598-1, EN60598-2-2, EN 62471*

APPLICATIONS

Services sector, residential, retail, offices. Not suitable for intensive use

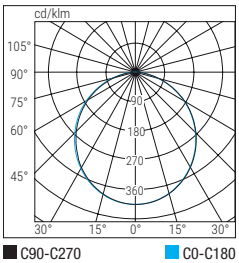

IP20 | IK05 | 650° | -20°C +40°C | CCT

Foro incasso Recessed hole **mm**	**Dimensioni** / Dimensions **mm**		
	L	**B**	**H**
205x205	220	220	35

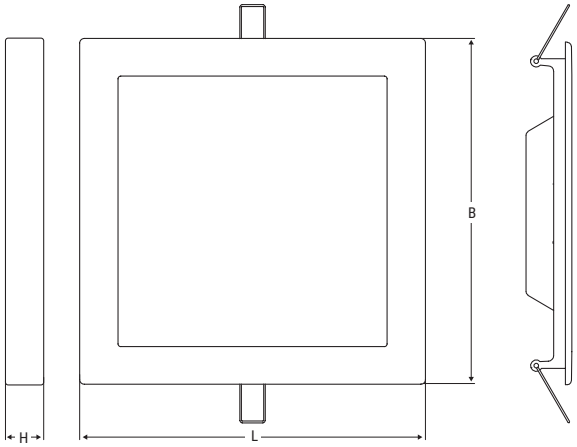

STAFFA PER INSTALLAZIONE A PLAFONE CON FISSAGGIO A BAIONETTA

Questo apparecchio è dotato di un sistema che ne permette l'installazione sia ad incasso che a plafone. Nel caso dell'installazione ad incasso sono incluse due molle che si innestano a scatto nel retro del corpo. Nel caso dell'installazione a plafone si utilizza un distanziale che si inserisce nell'apparecchio, a sua volta dotato di una staffa da fissare a soffitto su cui inserire l'apparecchio con innesto a baionetta.

QUICK BRACKET WITH SPACER FOR CEILING INSTALLATION

This appliance is equipped with a system which permits both recessed and ceiling installation. In the case of recessed installation, two springs are included into the back of the body. In the case of ceiling mounted installation, a spacer ring is inserted into the luminaire equipped with a bracket to be fixed to the ceiling.

	Cod.	**Descrizione** Description	**Potenza** Power **W**	**Temp. colore** Colour Temp. **K**	**CRI**	**Flusso LED** LED Flux **lm (Tj=25°C)**	**Flusso** Flux **lm**	**Efficienza** Efficiency **lm/W**	**Kg**	
ED	**71061**	X-SIX SQ LED CCT 20W	20	3000 4000 6500	>80	2100	1600	80	0.5	CCT

ACCESSORI - in dotazione / ***ACCESSORIES*** - *included*

MOLLE PER INSTALLAZIONE A INCASSO
SPRINGS FOR RECESSED INSTALLATION

2 pezzi / *2 pc*

BS Uno Modula

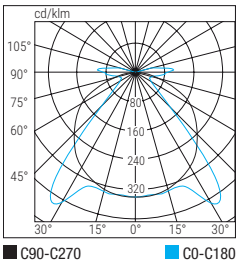

CARATTERISTICHE

Mantenimento flusso luminoso a 25°C ≥65.000h (L90B10)

Installazioni Parete, soffitto, barra elettrificata, sospensione

Corpo Policarbonato, grigio RAL 7035

Ottica Acciaio verniciato alle polveri di colore bianco riflettente

Schermo Policarbonato trasparente con struttura e texture antiabbagliamento

Conformità CE, UKCA, EN 60598-1, EN 60598-2-1, DIN 18032-3:1997-04, EN 62471 (Rischio fotobiologico esente), DM 24/11/2025 (CAM Edilizia - aggiornamento), 2014/53/UE, EN60598-2-22

APPLICAZIONI

Industria, terziario, palestre, aree esterne, aree soggette ad HACCP

CHARACTERISTICS

Luminous flux retention at 25°C ≥65.000h (L90B10)

Mounting *Ceiling, suspended, electrified track*

Housing *Polycarbonate, RAL 7035*

Optics *Reflective white powder-coated steel*

Screen *Clear polycarbonate with anti-glare structure and texture*

Compliance *CE, UKCA, EN 60598-1, EN 60598-2-1, EN 60598-2-22, DIN 18032-3:1997-04, EN 62471 (Photobiological risk-free), 2014/53/EU*

APPLICATIONS

Industry, services sector, car parks, gym, outdoor areas, HACCP areas

IP65 | IK09 | 850° | -20°C +40°C | UGR <22

Dimensioni / Dimensions mm		
L	**B**	**H**
1200	118	100

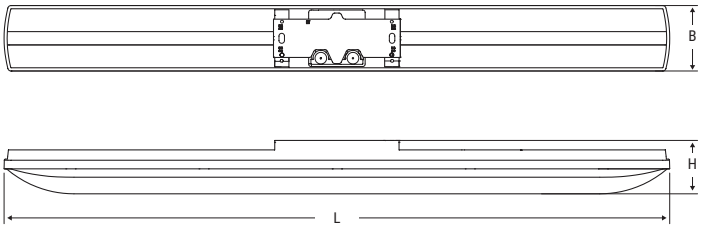

	Cod.	**Descrizione** Description	**Potenza** Power **W**	**Temp. colore** Colour Temp. **K**	**CRI**	**Flusso LED** LED Flux **lm (Tj=25°C)**	**Flusso** Flux **lm**	**Efficienza** Efficiency **lm/W**	**Kg**	**Note** Notes	
RD	**41301**	BS UNO MODULA RD 51W 3K	51 44 34 29	3000	>80	8750	7600 6935 5700 4893	149 158 168 169	1.9		REGOLABILE
RD	**41302**	BS UNO MODULA RD 60W 3K	60 50 43 34	3000	>80	10950	9500 8075 7030 5605	158 162 163 165	1.9		REGOLABILE
RD	**41303**	BS UNO MODULA RD 72W 3K	72 68 64 59	3000	>80	13150	11400 10830 10260 9595	158 159 160 163	1.9		REGOLABILE
RD	**41304**	BS UNO MODULA RD 51W 4K	51 44 34 29	4000	>80	9200	8000 7300 6000 5150	157 166 176 178	1.9		REGOLABILE
RD	**41305**	BS UNO MODULA RD 60W 4K	60 50 43 34	4000	>80	11500	10000 8500 7400 5900	167 170 172 174	1.9		REGOLABILE
RD	**41306**	BS UNO MODULA RD 72W 4K	72 68 64 59	4000	>80	13800	12000 11400 10800 10100	167 168 169 171	1.9		REGOLABILE
DALI	**41311**	BS UNO MODULA DALI 51W 3K	51	3000	>80	8750	7600	149	1.9		DALI 2
DALI	**41312**	BS UNO MODULA DALI 60W 3K	60	3000	>80	10950	9500	158	1.9		DALI 2
DALI	**41313**	BS UNO MODULA DALI 72W 3K	72	3000	>80	13150	11400	158	1.9		DALI 2
DALI	**41314**	BS UNO MODULA DALI 51W 4K	51	4000	>80	9200	8000	157	1.9		DALI 2
DALI	**41315**	BS UNO MODULA DALI 60W 4K	60	4000	>80	11500	10000	167	1.9		DALI 2
DALI	**41316**	BS UNO MODULA DALI 72W 4K	72	4000	>80	13800	12000	167	1.9		DALI 2
SD	**41321**	BS UNO MODULA SDB 51W 3K	51	3000	>80	8750	7600	149	1.9		BLUETOOTH
SD	**41322**	BS UNO MODULA SDB 60W 3K	60	3000	>80	10950	9500	158	1.9		BLUETOOTH
SD	**41323**	BS UNO MODULA SDB 72W 3K	72	3000	>80	13150	11400	158	1.9		BLUETOOTH
SD	**41324**	BS UNO MODULA SDB 51W 4K	51	4000	>80	9200	8000	157	1.9		BLUETOOTH
SD	**41325**	BS UNO MODULA SDB 60W 4K	60	4000	>80	11500	10000	167	1.9		BLUETOOTH
SD	**41326**	BS UNO MODULA SDB 72W 4K	72	4000	>80	13800	12000	167	1.9		BLUETOOTH

BS Uno Modula

ACCESSORI - in dotazione / ***ACCESSORIES*** - *included*

STAFFA DI DERIVAZIONE EASY BOX
MODULA JUNCTION BRACKET

SENSORE AUTODIMMER
SMART LIGHT SENSOR

ACCESSORI - da ordinare separatamente / ***ACCESSORIES*** - *to be ordered separately*

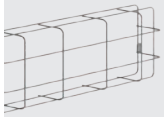

GRIGLIA DI PROTEZIONE
PROTECTIVE GRILLE

Cod. **8063** 1700 x 291 x 135 mm

Nota di installazione Per il montaggio delle griglie con apparecchio installato su blindosbarra occorre utilizzare : Staffa **8063/1**

Installation note *When installing grilles with the luminaire installed on a bus bar, use: Bracket* ***8063/1***

SD ACCESSORI - da ordinare separatamente / ***ACCESSORIES*** - *to be ordered separately*

CENTRALE LOGICA
LOGICA CONTROL UNIT

SD LGFM - Cod. 21102

MODULO SD RADIO
SD RADIO MODULES

Cod. **15067**

TRASMETTITORE RADIO DOMOTICO
HOME AUTOMATION RADIO TRANSMITTER

Cod. **20104**

CONCENTRATORE BLUETOOTH EASY BOX
BLUETOOTH EASY BOX CONCENTRATOR

WiFi - Cod. **15174**
WiFi ETHERNET - Cod. **15074**

CONCENTRATORE BLUETOOTH
BLUETOOTH CONCENTRATOR
1 ingresso di controllo / *1 control input*

WiFi - Cod. **15064**

APPARECCHIO + EMERGENZA CON INVERTER LED PRECABLATO - codifica componibile
LUMINAIRE + EMERGENCY WITH PRE-WIRED LED INVERTER - *modular coding*

0°C +40°C

INVERTER INTEGRATO *BUILT-IN INVERTER*	DESINENZA *SUFFIX*	SISTEMA DI EMERGENZA *EMERGENCY SYSTEM*	FLUSSO MAX (lm) *MAX FLUX (lm)*	AUTONOMIA (h) *AUTONOMY (h)*	POTENZA LED (W) LED *POWER (W)*
	AT	**AT**	900/600/450/300/150	1/1.5/2/3/8	5/3.3/2.5/1.7/0.7
	CT	**CT**	900/600/450/300/150	1/1.5/2/3/8	5/3.3/2.5/1.7/0.7

MODULO/*MODULE* TR - LG230 - LG24

TR - Cod. **15068** (1/3h - Flusso / *Flux* 1000/350lm)
LG24 - Cod. **15059** - versione SD / *SD Version*
LG230 - Cod. **15060** - versione SD / *SD Version*

MODULO / *MODULE* LG - LGFM - DALI
Solo per Inverter CT */ For CT Inverters only*

LG - Cod. **15079** **LG**
LGFM - Cod. **15037** **LGFM**
DALI - Cod. **15080** **DALI**

BOOSTER BATTERY
Solo per Inverter AT - CT */ For AT - CT Inverters only*
Batteria LiFe 6.4V 1,5Ah per incremento performance
LiFe 6.4V 1,5Ah Battery to increase performance

Cod. **RA13**

INCREMENTO PERFORMANCE / PERFORMANCE INCREASE
N.1 RA13 - Flusso max emergenza 1800lm
N.1 RA13 - Max emergency Flux 1800lm
N.2 RA13 - Flusso max emergenza 2400lm
N.2 RA13 - Max emergency Flux 2400lm

La versione TR si ottiene sostituendo la Staffa di derivazione Modula con la versione TR. Le versioni AT e CT vengono invece fornite con inverter già integrato, considerando, come tempo di consegna, due settimane aggiuntive al lead standard.: il codice relativo si ottiene aggiungendo la desinenza AT o CT, (41324 diventa, in versione autotest 41324AT), la versione AT integra la funzione RM, la versione CT, può alloggiare il modulo LGFM,LG e DALI.

TR version is obtained by replacing the Modula junction bracket with the TR version. The AT and CT versions are supplied with an already integrated inverter as a delivery time, two additional weeks to the standard lead time: the order code is obtained by adding the suffix AT or CT, (41324 becomes 41324AT in the self-test version), the AT version integrates the RM function, the CT can house the LGFM,LG, DALI module.

BS 100

CARATTERISTICHE

Mantenimento flusso luminoso a 25°C ≥68.000h (L90B10)
Installazioni Plafone, sospensione, barra elettrificata
Corpo Policarbonato, RAL 7035
Ottica Acciaio verniciato alle polveri di colore bianco riflettente
Schermo Policarbonato trasparente con texture antiabbagliamento
Conformità CE, UKCA, EN 60598-1, EN 60598-2-1, DIN 18032-3:1997-04, EN 62471 (Rischio fotobiologico esente), 2014/53/UE, EN60598-2-22

APPLICAZIONI

Industria, garage, palestre, aree esterne, aree soggette ad HACCP

CHARACTERISTICS

Luminous flux retention at 25°C ≥68.000h (L90B10)
Mounting *Ceiling, suspended, electrified track*
Housing *Polycarbonate, RAL 7035*
Optics *Reflective white powder-coated steel*
Screen *Clear polycarbonate with anti-glare texture*
Compliance *CE, UKCA, EN 60598-1, EN 60598-2-1, DIN 18032-3:1997-04, EN 62471 (Photobiological risk-free), 2014/53/EU, EN 60598-2-22*

APPLICATIONS

Industry, car parks, gymnasiums, outdoor areas, HACCP areas

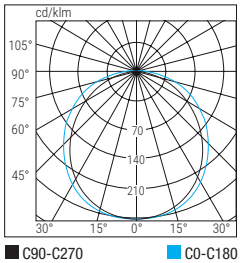

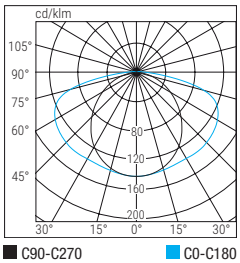

IP65 | IK05 | IK07* | 850° | -20°C +40°C

* IK07 bloccando tutti i ganci con le viti in dotazione / *IK07 locking all hooks with the included screws*

Taglia Size	Dimensioni / Dimensions mm				
	L	B	H	H1	I
S	671	170	95	10	475
M	1280	170	95	10	660
L	1581	170	95	10	900

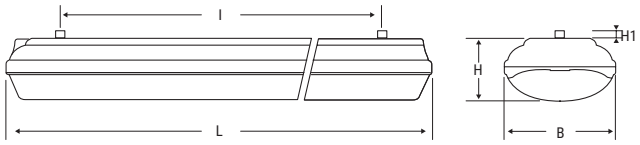

	Taglia Size	Cod.	Descrizione Description	Potenza Power W	Temp. colore Colour Temp. K	CRI	Flusso LED LED Flux lm (Tj=25°C)	Flusso Flux lm	Efficienza Efficiency lm/W	Kg	Note Notes	
RD	S	**40000H**	BS100 LED REG HV S670 34W 3K	34 29 24 19	3000	>80	5450	4700 4180 3658 2926	138 144 152 154	1.4		REGOLABILE
RD	S	**40003H**	BS100 LED REG HV S670 34W 4K	34 29 24 19	4000	>80	5750	5000 4400 3850 3080	147 152 160 162	1.4		REGOLABILE
RD	M	**40001H**	BS100 LED REG HV M1280 51W 3K	51 43 35 28	3000	>80	8750	7600 6650 5700 4750	149 155 163 170	2.3		REGOLABILE
RD	M	**40004H**	BS100 LED REG HV M1280 51W 4K	51 43 35 28	4000	>80	9200	8000 7000 6000 5000	157 163 171 179	2.3		REGOLABILE
RD	L	**40002H**	BS100 LED REG HV L1580 63W 3K	63 53 44 35	3000	>80	10950	9500 8075 7125 5700	151 152 162 163	2,7		REGOLABILE
RD	L	**40005H**	BS100 LED REG HV L1580 63W 4K	63 53 44 35	4000	>80	11500	10000 8500 7500 6000	159 160 170 171	2,7		REGOLABILE
DALI	S	**40040**	BS100 LED S670 DALI 40W 3K	40	3000	>80	6650	5760	144	1.4		DALI 2
DALI	S	**40043**	BS100 LED S670 DALI 40W 4K	40	4000	>80	6900	6000	150	1.4		DALI 2
DALI	M	**40036**	BS100 PARK M1280 50W DALI 3K	50	3000	>80	7350	6360	127	2.3	Parking	DALI 2
DALI	M	**40037**	BS100 PARK M1280 50W DALI 4K	50	4000	>80	7750	6700	134	2.3	Parking	DALI 2
DALI	M	**40041**	BS100 LED M1280 DALI 59W 3K	59	3000	>80	9400	8160	138	2.3		DALI 2
DALI	M	**40044**	BS100 LED M1280 DALI 59W 4K	59	4000	>80	9800	8500	144	2.3		DALI 2
DALI	L	**40042**	BS100 LED L1580 DALI 73W 3K	73	3000	>80	12150	10560	145	2.7		DALI 2
DALI	L	**40045**	BS100 LED L1580 DALI 73W 4K	73	4000	>80	12650	11000	151	2.7		DALI 2
SD	S	**40080**	BS100 LED S670 14W SDB 3K	14	3000	>80	2550	2200	160	1.4		BLUETOOTH
SD	S	**40084**	BS100 LED S670 14W SDB 4K	14	4000	>80	2550	2200	160	1.4		BLUETOOTH
SD	S	**40081**	BS100 LED S670 22W SDB 3K	22	3000	>80	4050	3500	160	1.4		BLUETOOTH
SD	S	**40085**	BS100 LED S670 22W SDB 4K	22	4000	>80	4050	3500	160	1.4		BLUETOOTH
SD	S	**40020**	BS100 LED S670 40W SDB 3K	40	3000	>80	6650	5760	144	1.4		BLUETOOTH
SD	S	**40023**	BS100 LED S670 40W SDB 4K	40	4000	>80	6900	6000	150	1.4		BLUETOOTH

VARIANTI SPECIALI - a richiesta / ***SPECIAL VARIANTS*** - *on enquiry*

TEMPERATURA COLORE 6000K - RESA CROMATICA ≥90 - DIFFUSORE IN POLICARBONATO (HACCP) - L'elenco dei codici relativi è visionabile online

COLOUR TEMPERATURE 6000K - CHROMATIC YIELD ≥90 - POLYCARBONATE DIFFUSER (HACCP) - *A list of the related codes can be found online*

BS 100

	Taglia Size	Cod.	Descrizione Description	Potenza Power W	Temp. colore Colour Temp. K	CRI	Flusso LED LED Flux lm (Tj=25°C)	Flusso Flux lm	Efficienza Efficiency lm/W	Kg	Note Notes	
SD	M	**40082**	BS100 LED M1280 23W SDB 3K	23	3000	>80	4400	3800	165	2.3		BLUETOOTH
	M	**40086**	BS100 LED M1280 23W SDB 4K	23	4000	>80	4400	3800	165	2.3		
	M	**40032**	BS100 LEDPARK M1280 50W SDB 3K	51.5	3000	>80	7350	6360	124	2.3	Parking	
	M	**40033**	BS100 LEDPARK M1280 50W SDB 4K	51.5	4000	>80	7750	6700	130	2.3	Parking	
	M	**40021**	BS100 LED M1280 59W SDB 3K	59	3000	>80	9400	8160	138	2.3		
	M	**40024**	BS100 LED M1280 59W SDB 4K	59	4000	>80	9800	8500	144	2.3		
	L	**40083**	BS100 LED L1580 32W SDB 3K	32	3000	>80	6100	5300	165	2.7		
	L	**40087**	BS100 LED L1580 32W SDB 4K	32	4000	>80	6100	5300	165	2.7		
	L	**40022**	BS100 LED L1580 73W SDB 3K	73	3000	>80	12150	10560	145	2.7		
	L	**40025**	BS100 LED L1580 73W SDB 4K	73	4000	>80	12650	11000	151	2.7		

ACCESSORI - da ordinare separatamente / ***ACCESSORIES*** - *to be ordered separately*

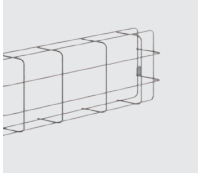

GRIGLIA DI PROTEZIONE
PROTECTIVE GRILLE

Cod. **3905** Vers. S - 685 x 182 x 110 mm
Cod. **8063** Vers. M/L - 1700 x 291 x 135 mm

Nota di installazione: Per il montaggio delle griglie con apparecchio installato su blindosbarra occorre utilizzare: Staffa **8063/1**

Installation note: *When installing grilles with the luminaire installed on a bus bar, use: Bracket **8063/1***

KIT GANCI ACCIAIO Solo per versione SD
STEEL HOOK KIT *Only SD version*

Cod. **3505H** Vers. S - 4 pezzi / *pieces*
Cod. **3506H** Vers. M - 8 pezzi / *pieces*
Cod. **3507H** Vers. L - 10 pezzi / *pieces*

STAFFE A PARETE
WALL-MOUNTED BRACKETS

Cod. **3504**

SD ACCESSORI - da ordinare separatamente / ***ACCESSORIES*** - *to be ordered separately*

CENTRALE LOGICA
LOGICA CONTROL UNIT

SD LGFM - Cod. 21102

TRASMETTITORE RADIO DOMOTICO
HOME AUTOMATION RADIO TRANSMITTER

Cod. **20104**

CONCENTRATORE BLUETOOTH
BLUETOOTH CONCENTRATOR
1 ingresso di controllo / *1 control input*

WiFi - Cod. **15064**

CONCENTRATORE BLUETOOTH EASY BOX
BLUETOOTH EASY BOX CONCENTRATOR

WiFi - Cod. **15174**
WiFi ETHERNET - Cod. **15074**

MODULI AUTODIMMER/RADIO IP65
IP65 AUTODIMMER/RADIO MODULES

AUTODIMMER - Cod. **15050**
AUTODIMMER + RADIO - Cod. **15051**

EMERGENZA CON INVERTER LED - da ordinare separatamente
EMERGENCY LED INVERTER *- to be ordered separately*

INVERTER LED 20-250V
Flusso massimo 1250lm / *Maximum Flux 1250lm*

Cod. **19409** **TR**

INVERTER LED AT CT
Flusso massimo 900lm / *Maximum Flux 900lm*

AT - Cod. **19398** **AT**
CT - Cod. **19399** **CT**

BOOSTER BATTERY
Solo per Inverter AT - CT / *For AT - CT Inverters only*
Batteria LiFe 6.4V 1,5Ah per incremento performance
LiFe 6.4V 1,5Ah Battery to increase performance

Cod. **RA13**

INCREMENTO PERFORMANCE / ***PERFORMANCE INCREASE***
N.1 RA13 - Flusso max emergenza 1800lm
N.1 RA13 - *Max emergency Flux 1800lm*
N.2 RA13 - Flusso max emergenza 2400lm
N.2 RA13 - *Max emergency Flux 2400lm*

MODULO / *MODULE* LG - LGFM - DALI
Solo per Inverter CT / *For CT Inverters only*

LG - Cod. **15079** **LG**
LGFM - Cod. **15037** **LGFM**
DALI - Cod. **15080** **DALI**

Acciaio

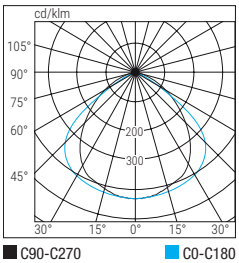

CARATTERISTICHE

Mantenimento flusso luminoso a 25°C ≥68.000h (L90B10)

Installazioni Plafone, sospensione, barra elettrificata

Corpo Acciaio verniciato RAL7035

Ottica Celle in alluminio ad alta riflettanza

Schermo Vetro temprato microprismatizzato antiabbagliamento

Conformità CE, UKCA, EN 60598-1, EN 60598-2-1, DIN 18031-3, EN 62471 (Rischio fotobiologico esente), ATEX 2014/34/UE, 2014/53/UE, EN60598-2-22

APPLICAZIONI

Industria per installazioni particolarmente gravose e ad alto rischio, ambienti outdoor

CHARACTERISTICS

Luminous flux retention at 25°C ≥68.000h (L90B10)

Mounting *Ceiling, suspended, electrified track*

Housing *Painted steel, RAL7035*

Optics High reflectance aluminium cells

Screen *Tempered glass with anti-glare prism*

Compliance *CE, UKCA, EN 60598-1, EN 60598-2-1, DIN 18031-3, EN 62471 (photobiological risk-free), ATEX 2014/34/EU, 2014/53/EU, EN 60598-2-22*

APPLICATIONS

Industry - for heavy-duty and high-risk installations, outdoor environments

IP65 | IK07 | 950° | -20°C +40°C

Taglia Size	Dimensioni / Dimensions mm		
	L	B	H
S	639	108	90
M	1208	108	90
L	1535	108	90

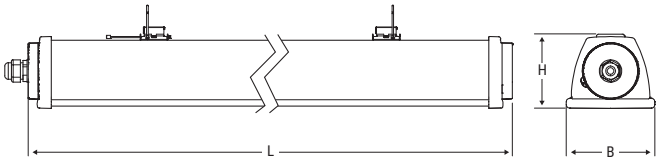

	Taglia Size	Cod.	Descrizione Description	Potenza Power W	Temp. colore Colour Temp. K	CRI	Flusso LED LED Flux lm (Tj=25°C)	Flusso Flux lm	Efficienza Efficiency lm/W	Kg	Note Notes	
RD	S	**A218RD3**	ACCIAIO REG S600 27W 3K	27 23 19 16	3000	>80	4300	3700 3300 2800 2300	138 144 148 144	2		REGOLABILE
RD	S	**A218RD**	ACCIAIO REG S600 27W 4K	27 23 19 16	4000	>80	4600	4000 3500 3000 2500	149 153 158 163	2		REGOLABILE
RD	M	**A236RD3**	ACCIAIO REG M1200 38W 3K	38 32 26 21	3000	>80	6600	5700 5130 4180 3515	150 160 161 167	2		REGOLABILE
RD	M	**A258RD3**	ACCIAIO REG M1200 50W 3K	50 43 35 28	3000	>80	8750	7600 6650 5700 4750	152 155 163 170	2		REGOLABILE
RD	M	**A236RD**	ACCIAIO REG M1200 38W 4K	38 32 26 21	4000	>80	6900	6000 5400 4400 3700	158 169 169 176	3.2		REGOLABILE
RD	M	**A258RD**	ACCIAIO REG M1200 50W 4K	50 43 35 28	4000	>80	9200	7000 7000 6000 5000	160 163 172 175	3.2		REGOLABILE
RD	L	**A280RD3**	ACCIAIO REG L1500 62W 3K	62 53 44 35	3000	>80	10950	9500 8700 7400 6000	154 165 169 172	3.9		REGOLABILE
RD	L	**A280RD**	ACCIAIO REG L1500 62W 4K	62 53 44 35	4000	>80	11500	10000 8700 7500 6000	162 165 169 172	3.9		REGOLABILE
DALI	S	**41232**	ACCIAIO DALI S600 26W 3K	26	3000	>80	4150	3600	139	2		DALI 2
DALI	S	**41233**	ACCIAIO DALI S600 26W 4K	26	4000	>80	4400	3800	147	2		DALI 2
DALI	M	**41236**	ACCIAIO DALI M1200 56W 3K	56	3000	>80	9200	8000	143	3.2		DALI 2
DALI	M	**41237**	ACCIAIO DALI M1200 56W 4K	56	4000	>80	9800	8500	152	3.2		DALI 2
DALI	L	**41240**	ACCIAIO DALI L1500 70W 3K	70	3000	>80	11850	10300	148	3.9		DALI 2
DALI	L	**41241**	ACCIAIO DALI L1500 70W 4K	70	4000	>80	12650	11000	158	3.9		DALI 2

Acciaio

Taglia Size	Cod.	Descrizione Description	Potenza Power W	Temp. colore Colour Temp. K	CRI	Flusso LED LED Flux lm (Tj=25°C)	Flusso Flux lm	Efficienza Efficiency lm/W	Kg	Note Notes
S	**41212X**	ACCIAIO SDBX S600 17W 3K	17	3000	>80	2650	2300	140	2	
S	**41213X**	ACCIAIO SDBX S600 17W 4K	17	4000	>80	2900	2500	146	2	
S	**41215X**	ACCIAIO SDBX S600 24W 3K	24	3000	>80	3800	3300	140	2	
S	**41216X**	ACCIAIO SDBX S600 24W 4K	24	4000	>80	4050	3500	146	2	
S	**41220X**	ACCIAIO SDBX S600 27W 3K	27	3000	>80	4300	3700	138	2	
S	**41221X**	ACCIAIO SDBX S600 27W 4K	27	4000	>80	4600	4000	147	2	
M	**41224X**	ACCIAIO SDBX M1200 58W 3K	58	3000	>80	9450	8200	138	3.2	
M	**41225X**	ACCIAIO SDBX M1200 58W 4K	58	4000	>80	10150	8800	144	3.2	
M	**41244X**	ACCIAIO SDBX M1200 29W 3K	26	3000	>80	5100	4400	138	3.2	
M	**41245X**	ACCIAIO SDBX M1200 29W 4K	26	4000	>80	5550	4800	144	3.2	
L	**41228X**	ACCIAIO SDBX L1500 73W 3K	73	3000	>80	12100	10500	145	3.9	
L	**41229X**	ACCIAIO SDBX L1500 73W 4K	73	4000	>80	12650	11000	151	3.9	
L	**41247X**	ACCIAIO SDBX L1500 36W 3K	36	3000	>80	6350	5500	138	3.2	
L	**41248X**	ACCIAIO SDBX L1500 36W 4K	36	4000	>80	6900	6000	144	3.2	

SD

BLUETOOTH

VARIANTI SPECIALI - a richiesta / ***SPECIAL VARIANTS*** - *on enquiry*

TEMPERATURA COLORE 6000K (L'elenco dei codici relativi è visionabile online) - **RESA CROMATICA ≥90 - DIFFUSORE IN POLICARBONATO (HACCP)**

COLOUR TEMPERATURE 6000K *(A list of the related codes can be found online)* - ***CHROMATIC YIELD ≥90 - POLYCARBONATE DIFFUSER (HACCP)***

ACCESSORI - in dotazione / ***ACCESSORIES*** - *included*

MODULI AUTODIMMER/RADIO IP65
IP65 AUTODIMMER/RADIO MODULES

AUTODIMMER + RADIO - Cod. **15051**

ACCESSORI - da ordinare separatamente / ***ACCESSORIES*** - *to be ordered separately*

PROTEZIONE HCCP 1200 - 1500
HCCP PROTECTION 1200 - 1500

Cod. **20107** (1200) **- 20113** (1500)

STAFFA ORIENTABILE
SWIVEL BRACKET
2 pezzi / *2 pieces*

Cod. **20122**

RACCORDO DOPPIO INGRESSO M20
DOUBLE INLET FITTING M20

Cod. **15019**

KIT ATEX ACCIAIO / *ATEX STEEL KIT*
Incluso nella versione 2x80. Non compatibile
con gli Inverter emergenza / *Included in the 2x80 version. Not installable on emergency Inverter*

Cod. **15018**

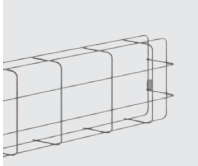

GRIGLIA DI PROTEZIONE / *PROTECTIVE GRILLE*
Nota di installazione - Per il montaggio delle griglie con apparecchio installato su blindosbarra occorre utilizzare : Staffa **8063/1**
Installation note - *When installing grilles with the luminaire installed on a bus bar, use: Bracket **8063/1***

Cod. **3905** Vers. S - 685 x 182 x 110 mm
Cod. **8063** Vers. M/L - 1700 x 291 x 135 mm

SD ACCESSORI - da ordinare separatamente / *ACCESSORIES - to be ordered separately*

CENTRALE LOGICA
LOGICA CONTROL UNIT

SD LGFM - Cod. **21102**

TRASMETTITORE RADIO DOMOTICO
HOME AUTOMATION RADIO TRANSMITTER

Cod. **20104**

CONCENTRATORE BLUETOOTH
BLUETOOTH CONCENTRATOR
1 ingresso di controllo / *1 control input*

WiFi - Cod. **15064**

CONCENTRATORE BLUETOOTH EASY BOX
BLUETOOTH EASY BOX CONCENTRATOR

WiFi - Cod. **15174**
WiFi ETHERNET - Cod. **15074**

APPARECCHIO + EMERGENZA CON INVERTER LED PRECABLATO - codifica componibile
LUMINAIRE + EMERGENCY WITH PRE-WIRED LED INVERTER - modular coding

0°C +40°C

Versioni taglia S Disponibile variante in emergenza solo DALI e RD / **Size versions S** emergency versions available only DALI and RD versions

Versioni taglia L Disponibile variante in emergenza / ***Size versions L*** *emergency versions available*
Per apparecchi con potenza >65W TA= 0÷35°C / *For luminaires with a power rating AT= 0÷35°C*

INVERTER INTEGRATO *BUILT-IN INVERTER*	DESINENZA *SUFFIX*	SISTEMA DI EMERGENZA *EMERGENCY SYSTEM*	FLUSSO MAX (lm) *MAX FLUX (lm)*	AUTONOMIA (h) *AUTONOMY (h)*
	TR	**TR**	1250/800/650/450	1/1.5/2/3
	AT	**AT**	900/600/450/300/150	1/1.5/2/3/8
	CT	**CT**	900/600/450/300/150	1/1.5/2/3/8

BOOSTER BATTERY
Solo per Inverter AT - CT / *For AT - CT Inverters only*
Batteria LiFe 6.4V 1,5Ah per incremento performance
LiFe 6.4V 1,5Ah Battery to increase performance

Cod. **RA13**

INCREMENTO PERFORMANCE / *PERFORMANCE INCREASE*
N.1 RA13 - Flusso max emergenza 1750lm
N.1 RA13 - Max emergency Flux 1750lm
N.2 RA13 - Flusso max emergenza 2300lm
N.2 RA13 - Max emergency Flux 2300lm

MODULO / *MODULE* LG - LGFM - DALI
Solo per Inverter CT / *For CT Inverters only*

LG - Cod. **15079** **LG**
LGFM - Cod. **15037** **LGFM**
DALI - Cod. **15080** **DALI**

Ogni apparecchio di questa serie può essere configurato e precablato direttamente in Beghelli, considerando, come tempo di consegna, due settimane aggiuntive al lead standard. Per ordinarlo è necessario creare il codice specificando il sistema di controllo utilizzando come segue le presenti tabelle: Cod. APPARECCHIO + DESINENZA, per esempio per ordinare un apparecchio in versione CentralTest (CT) occorre aggiungere al Cod. A218RD3 la desinenza CT = Cod. A218RD3CT

Each unit in this series can be configured and pre-wired directly in Beghelli, as a delivery time, two additional weeks to the standard lead time. For orders, create the code by specifying the control system using the following tables: Cod. LUMINAIRE + SUFFIX, for example, to order an CentralTest (CT) luminaire, add to the Cod. A218RD3 the suffix CT = Cod. A218RD3CT

Acciaio Extreme

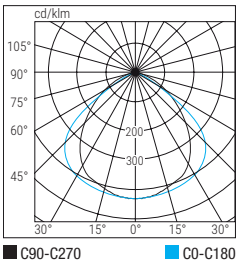

CARATTERISTICHE

Mantenimento flusso luminoso a 25°C ≥68.000h (L90B10)
Installazioni Plafone, sospensione, barra elettrificata, cablaggio passante
Corpo Acciaio Inox Aisi 304
Ottica Celle in alluminio ad alta riflettanza
Schermo Vetro temprato microprismatizzato antiabbagliamento
Conformità CE, UKCA, EN 60598-1, EN 60598-2-1, DIN 18031-3 , EN 62471 (Rischio fotobiologico esente), ATEX 2014/34/UE (Zone 02 e 22), 2014/53/UE, EN60598-2-22

APPLICAZIONI

Industria, outdoor, installazioni ad alto rischio, resistente anche alle vibrazioni meccaniche ed alle perturbazioni elettromagnetiche

CHARACTERISTICS

Luminous flux retention at 25°C ≥68.000h (L90B10)
Mounting *Ceiling, suspended, electrified track, through wiring*
Housing *Stainless Steel AISI 304*
Optics *High reflectance aluminium cells*
Screen *Tempered glass anti-glare prism*
Compliance *CE, UKCA, EN 60598-1, EN 60598-2-1, DIN 18031-3 , EN 62471 (photobiological risk-free), ATEX 2014/34/EU (Zone 02 and 22), 2014/53/EU, EN 60598-2-22*

APPLICATIONS

Industry, also outdoor, high-risk systems, resistant to mechanical vibrations and electromagnetic disturbances

Ex | IP66 | IK08 | 950° | -20°C +40°C

Taglia Size	Dimensioni / Dimensions mm		
	L	B	H
S	631	110	88
M	1200	110	88
L	1528	110	88

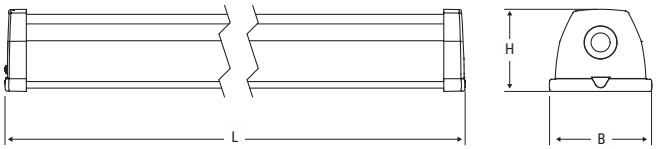

	Taglia Size	Cod.	Descrizione Description	Potenza Power W	Temp. colore Colour Temp. K	CRI	Flusso LED LED Flux lm (Tj=25°C)	Flusso Flux lm	Efficienza Efficiency lm/W	Kg	Note Notes	
RD	S	**41356**	ACCIAIO EX REG S600 27W 3K	27 23 19 16	3000	>80	4750	4100 3550 3000 2450	152 155 158 154	2.8		REGOLABILE
RD	S	**41357**	ACCIAIO EX REG S600 27W 4K	27 23 19 16	4000	>80	5050	4350 3800 3200 2600	162 166 169 163	2.8		REGOLABILE
RD	M	**41360**	ACCIAIO EX REG M1200 38W 3K	38 33 28 22	3000	>80	7050	6100 5350 4600 3700	161 163 165 169	4.6		REGOLABILE
RD	M	**41361**	ACCIAIO EX REG M1200 38W 4K	38 33 28 22	4000	>80	7500	6500 5700 4900 3900	172 173 175 178	4.6		REGOLABILE
RD	M	**41364**	ACCIAIO EX REG M1200 50W 3K	50 44 37 30	3000	>80	9150	7950 7100 6000 4900	159 162 163 164	4.6		REGOLABILE
RD	M	**41365**	ACCIAIO EX REG M1200 50W 4K	50 44 37 30	4000	>80	9800	8500 7550 6400 5250	170 172 173 175	4.6		REGOLABILE
RD	L	**41368**	ACCIAIO EX REG L1500 62W 3K	62 53 44 36	3000	>80	11850	10300 8900 7500 6200	167 168 171 173	5.6		REGOLABILE
RD	L	**41369**	ACCIAIO EX REG L1500 62W 4K	62 53 44 36	4000	>80	12650	11000 9500 8000 6600	178 180 82 184	5.6		REGOLABILE
DALI	S	**41259**	ACCIAIO EX DALI S600 26W 3K	26	3000	>80	4750	4100	158	2.8		DALI 2
DALI	S	**41260**	ACCIAIO EX DALI S600 26W 4K	26	4000	>80	5050	4350	168	2.8		DALI 2
DALI	M	**41262**	ACCIAIO EX DALI M1200 49W 3K	49	3000	>80	9150	7950	163	4.6		DALI 2
DALI	M	**41263**	ACCIAIO EX DALI M1200 49W 4K	49	4000	>80	9800	8500	174	4.6		DALI 2
DALI	L	**41265**	ACCIAIO EX DALI L1500 60W 3K	60	3000	>80	11850	10300	172	5.6		DALI 2
DALI	L	**41266**	ACCIAIO EX DALI L1500 60W 4K	60	4000	>80	12650	11000	184	5.6		DALI 2

Acciaio Extreme

	Taglia Size	Cod.	Descrizione Description	Potenza Power W	Temp. colore Colour Temp. K	CRI	Flusso LED LED Flux lm (Tj=25°C)	Flusso Flux lm	Efficienza Efficiency lm/W	Kg	Note Notes	
SD RADIO	S	**41250X**	ACCIAIO EX SDBX S600 27W 3K	27	3000	>80	4750	4100	152	2.8		BLUETOOTH
	S	**41251X**	ACCIAIO EX SDBX S600 27W 4K	27	4000	>80	5050	4350	161	2.8		
	S	**41372X**	ACCIAIO EX SDBX S600 17W 3K	17	3000	>80	2850	2450	145	2.8		
	S	**41373X**	ACCIAIO EX SDBX S600 17W 4K	17	4000	>80	3000	2600	153	2.8		
	S	**41375X**	ACCIAIO EX SDBX S600 24W 3K	24	3000	>80	4100	3550	148	2.8		
	S	**41376X**	ACCIAIO EX SDBX S600 24W 4K	24	4000	>80	4400	3800	159	2.8		
	M	**41253X**	ACCIAIO EX SDBX M1200 51W 3K	51	3000	>80	9150	7950	156	4.6		
	M	**41254X**	ACCIAIO EX SDBX M1200 51W 4K	51	4000	>80	9800	8500	167	4.6		
	M	**41378X**	ACCIAIO EX SDBX M1200 29W 3K	29	3000	>80	5500	4750	164	4.6		
	M	**41379X**	ACCIAIO EX SDBX M1200 29W 4K	29	4000	>80	5900	5100	176	4.6		
	L	**41256X**	ACCIAIO EX SDBX L1500 61W 3K	61	3000	>80	11850	10300	169	5.6		
	L	**41257X**	ACCIAIO EX SDBX L1500 61W 4K	61	4000	>80	12650	11000	181	5.6		
	L	**41381X**	ACCIAIO EX SDBX L1500 35W 3K	35	3000	>80	6850	5930	170	5.6		
	L	**41382X**	ACCIAIO EX SDBX L1500 35W 4K	35	4000	>80	7350	6350	182	5.6		

VARIANTI SPECIALI - a richiesta / ***SPECIAL VARIANTS*** - *on enquiry*

TEMPERATURA COLORE 6000K (L'elenco dei codici relativi è visionabile online) - **RESA CROMATICA ≥90 - DIFFUSORE IN POLICARBONATO (HACCP)**

COLOUR TEMPERATURE 6000K *(A list of the related codes can be found online)* - ***CHROMATIC YIELD ≥90 - POLYCARBONATE DIFFUSER (HACCP)***

ACCESSORI - in dotazione / ***ACCESSORIES*** - *included*

PRESSACAVO ATEX - KIT PASSANTE
ATEX CABLE GLAND - FEED - THROUGH KIT

MODULI AUTODIMMER/RADIO IP65
IP65 AUTODIMMER/RADIO MODULES

AUTODIMMER + RADIO - Cod. **15051**

ACCESSORI - da ordinare separatamente / ***ACCESSORIES*** - *to be ordered separately*

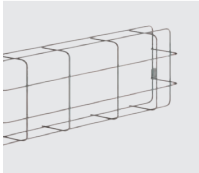

GRIGLIA DI PROTEZIONE
PROTECTIVE GRILLE

Cod. **3905** Vers. S - 685 x 182 x 110 mm
Cod. **8063** Vers. M/L - 1700 x 291 x 135 mm

Nota di installazione
Per il montaggio delle griglie con apparecchio installato su blindosbarra occorre utilizzare: Staffa **8063/1**
Installation note
*To mount grilles with the luminaire installed on a bus bar, use: Bracket **8063/1***

RACCORDO DOPPIO INGRESSO M20
DOUBLE INLET FITTING M20

Cod. **15019**

STAFFA PALO
POLE BRACKET

Cod. **20125**

STAFFA ORIENTABILE
SWIVEL BRACKET

Cod. **20123**

APPARECCHIO + EMERGENZA CON INVERTER LED PRECABLATO - codifica componibile
LUMINAIRE + EMERGENCY WITH PRE-WIRED LED INVERTER - modular coding

0°C +40°C

Versioni taglia S Non disponibile variante in emergenza / **Size versions S** emergency versions not available

Versioni taglia L Disponibile variante in emergenza / ***Size versions L*** *emergency versions available*
Per apparecchi con potenza >65W TA= 0÷35°C / *For luminaires with a power rating AT= 0÷35°C*

INVERTER INTEGRATO *BUILT-IN INVERTER*	DESINENZA *SUFFIX*	SISTEMA DI EMERGENZA *EMERGENCY SYSTEM*	FLUSSO MAX (lm) *MAX FLUX (lm)*	AUTONOMIA (h) *AUTONOMY (h)*
	TR	TR	1400/900/700/500	1/1.5/2/3
	AT	AT	1000/650/500/350/150	1/1.5/2/3/8
	CT	CT	1000/650/500/350/150	1/1.5/2/3/8

BOOSTER BATTERY
Solo per Inverter AT - CT / *For AT - CT Inverters only*
Batteria LiFe 6.4V 1,5Ah per incremento performance
LiFe 6.4V 1,5Ah Battery to increase performance

Cod. **RA13**

INCREMENTO PERFORMANCE / PERFORMANCE INCREASE
N.1 RA13 - Flusso max emergenza 1650lm
N.1 RA13 - Max emergency Flux 1650lm
N.2 RA13 - Flusso max emergenza 2150lm
N.2 RA13 - Max emergency Flux 2150lm

MODULO / *MODULE* LG - LGFM - DALI
Solo per Inverter CT / *For CT Inverters only*

LG - Cod. **15079** **LG**
LGFM - Cod. **15037** **LGFM**
DALI - Cod. **15080** **DALI**

Ogni apparecchio di questa serie può essere configurato e precablato direttamente in Beghelli, considerando, come tempo di consegna, due settimane aggiuntive al lead standard. Per ordinarlo è necessario creare il codice specificando il sistema di controllo utilizzando come segue le presenti tabelle: Cod. APPARECCHIO + DESINENZA, per esempio per ordinare un apparecchio in versione CentralTest (CT) occorre aggiungere al Cod. 41356 la desinenza CT = Cod. 41356CT

Each unit in this series can be configured and pre-wired directly in Beghelli, as a delivery time, two additional weeks to the standard lead time. For orders, create the code by specifying the control system using the following tables: Cod. LUMINAIRE + SUFFIX, for example, to order an CentralTest (CT) luminaire, add to the Cod. 41356 the suffix CT = Cod. 41356CT

SD ACCESSORI - da ordinare separatamente / *ACCESSORIES - to be ordered separately*

CENTRALE LOGICA
LOGICA CONTROL UNIT

SD LGFM - Cod. 21102

TRASMETTITORE RADIO DOMOTICO
HOME AUTOMATION RADIO TRANSMITTER

Cod. **20104**

Saving Stagna

CARATTERISTICHE

Mantenimento flusso luminoso a 25°C ≥65.000h (L90B10)

Installazioni Plafone, sospensione, barra elettrificata

Corpo Policarbonato, RAL 7035

Ottica Acciaio verniciato alle polveri di colore bianco riflettente

Schermo Policarbonato trasparente con finitura antiabbagliamento

Conformità CE, UKCA, EN60598-1, EN60598-2-1, EN 60598-2-22, EN 62471, DM 24/11/2025 (CAM Edilizia - aggiornamento)

APPLICAZIONI

Industria, terziario, magazzini, garage

CHARACTERISTICS

Luminous flux retention at 25°C ≥65.000h (L90B10)

Mounting *Ceiling, suspended, electrified track*

Housing *Polycarbonate, RAL 7035*

Optics *White painted steel*

Screen *Opal Polycarbonate with anti glare finishing*

Compliance *CE, UKCA, EN60598-1, EN60598-2-1, EN 60598-2-22, EN 62471*

APPLICATIONS

Industry, services sector sector, warehouses, car parks

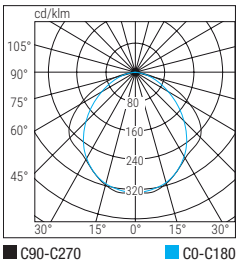

IP66 | IK05 | 850° | -20°C +40°C

Taglia Size	Dimensioni / Dimensions mm		
	L	B	H
S	677	121	82
M	1264	121	82
L	1567	121	82

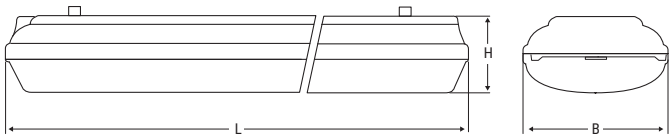

	Taglia Size	Cod.	Descrizione Description	Potenza Power W	Temp. colore Colour Temp. K	CRI	Flusso LED LED Flux lm (Tj=25°C)	Flusso Flux lm	Efficienza Efficiency lm/W	Kg	
ED	S	**72030**	SAVING IP65 LED 218 3000K	19	3000	>80	3300	2850	150	1.4	ON /OFF
	M	**72008**	SAVING IP65 LED 236 3000K	28	3000	>80	4950	4300	154	1.8	
	L	**72009**	SAVING IP65 LED 258 3000K	42	3000	>80	7150	6200	148	2.2	
	L	**72040**	SAVING IP65 LED 258 GL 3000K	53	3000	>80	8250	7150	135	2.2	
	S	**72031**	SAVING IP65 LED 218 4000K	19	4000	>80	3450	3000	158	1.4	
	M	**72010**	SAVING IP65 LED 236 4000K	28	4000	>80	5200	4500	161	1.8	
	L	**72011**	SAVING IP65 LED 258 4000K	42	4000	>80	7500	6500	155	2.2	
	L	**72041**	SAVING IP65 LED 258 GL 4000K	53	4000	>80	8650	7500	142	2.2	
	S	**72032**	SAVING IP65 LED 218 6000K	19	6000	>80	3450	3000	158	1.4	
	M	**72012**	SAVING IP65 LED 236 6000K	28	6000	>80	5200	4500	161	1.8	
	L	**72013**	SAVING IP65 LED 258 6000K	42	6000	>80	7500	6500	155	2.2	
	L	**72042**	SAVING IP65 LED 258 GL 6000K	53	6000	>80	8650	7500	142	2.2	
DALI	S	**72030DL**	SAVING IP65 LED 218 DALI 3K	19	3000	>80	3300	2850	150	1.4	DALI 2
	M	**72008DL**	SAVING IP65 LED 236 DALI 3K	28	3000	>80	4950	4300	154	1.8	
	L	**72009DL**	SAVING IP65 LED 258 DALI 3K	42	3000	>80	7150	6200	148	2.2	
	L	**72040DL**	SAVING IP65 LED 258 GL DALI 3K	53	3000	>80	8250	7150	135	2.2	
	S	**72031DL**	SAVING IP65 LED 218 DALI 4K	19	4000	>80	3450	3000	158	1.4	
	M	**72010DL**	SAVING IP65 LED 236 DALI 4K	28	4000	>80	5200	4500	161	1.8	
	L	**72011DL**	SAVING IP65 LED 258 DALI 4K	42	4000	>80	7500	6500	155	2.2	
	L	**72041DL**	SAVING IP65 LED 258 GL DALI 4K	53	4000	>80	8650	7500	142	2.2	
	S	**72032DL**	SAVING IP65 LED 218 DALI 6K	19	6000	>80	3450	3000	158	1.4	
	M	**72012DL**	SAVING IP65 LED 236 DALI 6K	28	6000	>80	5200	4500	161	1.8	
	L	**72013DL**	SAVING IP65 LED 258 DALI 6K	42	6000	>80	7500	6500	155	2.2	
	L	**72042DL**	SAVING IP65 LED 258 GL DALI 6K	53	6000	>80	8650	7500	142	2.2	

Saving Stagna

ACCESSORI - in dotazione / ***ACCESSORIES*** - *included*

PRESSACAVO M20
M20 CABLE GLAND

STAFFA DI FISSAGGIO E GANCIO DI SOSPENSIONE
FIXING BRACKET AND HOOK OF SUSPENSION

ACCESSORI - da ordinare separatamente / ***ACCESSORIES*** - *to be ordered separately*

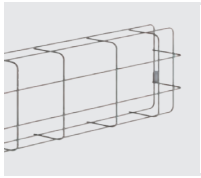

GRIGLIA DI PROTEZIONE
PROTECTIVE GRILLE

Cod. **3905** Vers. S - 685 x 182 x 110 mm
Cod. **8063** Vers. M/L - 1700 x 291 x 135 mm

Nota di installazione / *Installation note*
Per il montaggio delle griglie con apparecchio installato su blindosbarra occorre utilizzare: Staffa **8063/1**
*When installing grilles with the luminaire installed on a bus bar, use: Bracket **8063/1***

EMERGENZA CON INVERTER LED - da ordinare separatamente
EMERGENCY LED INVERTER - *to be ordered separately*

INVERTER LED 20-250V
Flusso massimo 1250lm / *Maximum Flux 1250lm*

Cod. **19409** **TR**

INVERTER LED AT CT
Flusso massimo 900lm / *Maximum Flux 900lm*

AT - Cod. **19398** **AT**
CT - Cod. **19399** **CT**

BOOSTER BATTERY
Solo per Inverter AT - CT / *For AT - CT Inverters only*
Batteria LiFe 6.4V 1,5Ah per incremento performance
LiFe 6.4V 1,5Ah Battery to increase performance

Cod. **RA13**

INCREMENTO PERFORMANCE / ***PERFORMANCE INCREASE***
N.1 RA13 - Flusso max emergenza 1850lm
N.1 RA13 - *Max emergency Flux 1850lm*
N.2 RA13 - Flusso max emergenza 2400lm
N.2 RA13 - *Max emergency Flux 2400lm*

MODULO / *MODULE* LG - LGFM - DALI
Solo per Inverter CT / *For CT Inverters only*

LG - Cod. **15079** **LG**
LGFM - Cod. **15037** **LGFM**
DALI - Cod. **15080** **DALI**

Saving Stagna TubiLed

CARATTERISTICHE

Mantenimento flusso luminoso a 25°C
Installazioni Plafone, sospensione, barra elettrificata
Corpo Policarbonato, RAL 7035
Ottica Acciaio verniciato alle polveri di colore bianco riflettente
Schermo Policarbonato trasparente con finitura antiabbagliamento
Attacco G13
Sorgente luminosa Tubi LED (in dotazione)
Conformità CE, UKCA, EN60598-1, EN60598-2-1, EN 62471

APPLICAZIONI

Industria, terziario, magazzini, garage

CHARACTERISTICS

Luminous flux retention at 25°C
Mounting *Ceiling, suspended, electrified track*
Housing *Polycarbonate, RAL 7035*
Optics *White painted steel*
Screen *Opal Polycarbonate with anti glare finishing*
Lamp connection *G13*
Lamp *LED tubes (included)*
Compliance *CE, UKCA, EN60598-1, EN60598-2-1, EN 62471*

APPLICATIONS

Industry, services sector sector, warehouses, car parks

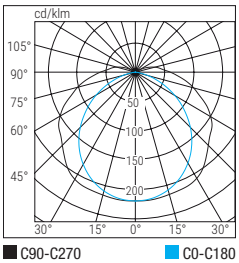

IP65 | IK05 | 850° | -20°C +40°C

Taglia Size	Dimensioni / Dimensions mm		
	L	B	H
S	674	121	82
M	1264	121	82
L	1564	121	82

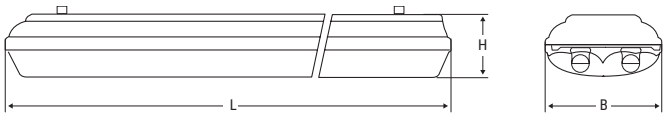

	Taglia Size	Cod.	Descrizione Description	Potenza Power W	Temp. colore Colour Temp. K	CRI	Flusso LED LED Flux lm (Tj=25°C)	Flusso Flux lm	Efficienza Efficiency lm/W	Kg	
ED	S	**72001**	SAVING IP65 TUBI LED 218 4000K	18	4000	>80	1850	1600	89	1.7	ON /OFF
	M	**72003**	SAVING IP65 TUBI LED 236 4000K	36	4000	>80	3950	3400	95	3	
	L	**72005**	SAVING IP65 TUBI LED 258 4000K	48	4000	>80	5300	4600	96	3.7	
	S	**72015**	SAVING IP65 TUBI LED 118 4000K	9	4000	>80	950	800	90	1.7	
	M	**72016**	SAVING IP65 TUBI LED 136 4000K	18	4000	>80	2000	1700	94	3	
	L	**72017**	SAVING IP65 TUBI LED 158 4000K	24	4000	>80	2650	2300	95	3.7	
	S	**72002**	SAVING IP65 TUBI LED 218 6500K	18	6500	>80	2100	1800	100	1.7	
	M	**72004**	SAVING IP65 TUBI LED 236 6500K	36	6500	>80	4150	3600	100	3	
	L	**72006**	SAVING IP65 TUBI LED 258 6500K	48	6500	>80	5550	4800	100	3.7	

Avvertenza: le caratteristiche dichiarate sono relative a un apparecchio provvisto con lampade originali in dotazione (TubiLED Beghelli)
***Warning**: the declared characteristics relate to a device equipped with original lamps supplied (TubiLED Beghelli)*

ACCESSORI - in dotazione / ***ACCESSORIES*** - *included*

PRESSACAVO M20
M20 CABLE GLAND

STAFFA DI FISSAGGIO E GANCIO DI SOSPENSIONE
MOUNTING BRACKET AND SUSPENDED CEILING HOOKS

ACCESSORI - da ordinare separatamente / ***ACCESSORIES*** - *to be ordered separately*

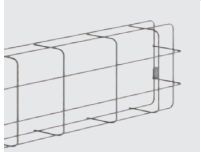

GRIGLIA DI PROTEZIONE
PROTECTIVE GRILLE

Cod. **3905** Vers. S - 685 x 182 x 110 mm
Cod. **8063** Vers. M/L - 1700 x 291 x 135 mm

Nota di installazione / *Installation note*
Per il montaggio delle griglie con apparecchio installato su blindosbarra occorre utilizzare: Staffa **8063/1**
*When installing grilles with the luminaire installed on a bus bar, use: Bracket **8063/1***

EMERGENZA CON INVERTER LED - da ordinare separatamente - non idoneo in ambienti Atex
EMERGENCY LED INVERTER - *to be ordered separately - not right for Atex environments*

INVERTER LED 20-250V
Flusso massimo 1250lm / *Maximum Flux 1250lm*

Cod. **19409** **TR**

INVERTER LED AT CT
Flusso massimo 900lm / *Maximum Flux 900lm*

AT - Cod. **19398** **AT**
CT - Cod. **19399** **CT**

MODULO EMERGENZA TUBI LED
LED TUBE EMERGENCY MODULE

Cod. **15081** **TR**

Saving Stagna Slim

CARATTERISTICHE

Mantenimento flusso luminoso a 25°C ≥35.000h (L90B10)
Installazioni Plafone
Corpo Policarbonato grigio RAL 7040
Ottica Policarbonato bianco
Schermo Policarbonato opalino diffondente
Conformità CE, UKCA, EN 60598-1, EN 60598-2-1, DIN 18032-3:1997-04, EN 62471 (Rischio fotobiologico esente), 2014/53/UE, EN60598-2-22

APPLICAZIONI

Industria, terziario, magazzini, garage

CHARACTERISTICS

Luminous flux retention at 25°C ≥35.000h (L90B10)
Mounting *Ceiling*
Housing *Polycarbonate, RAL 7040 grey*
Optics *White Polycarbonate*
Screen *Diffusing opal polycarbonate*
Compliance *CE, UKCA, EN 60598-1, EN 60598-2-1, EN 60598-2-22, DIN 18032-3:1997-04, EN 62471 (Rischio fotobiologico esente), 2014/53/UE, EN60598-2-22*

APPLICATIONS

Industry, services sector sector, warehouses, car parks

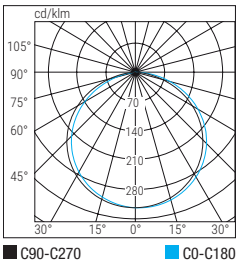

IP66 | IK07 | 850° | -20°C +40°C

W	Dimensioni / Dimensions mm		
	L	B	H
18	673	85	70
38	1273	85	70
58	1573	85	70

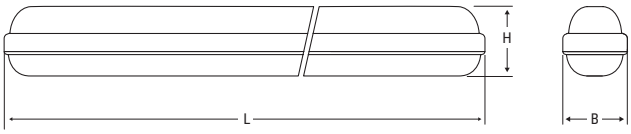

	Versione Version	Cod.	Descrizione Description	Potenza Power W	Temp. colore Colour Temp. K	CRI	Flusso LED LED Flux lm (Tj=25°C)	Flusso Flux lm	Efficienza Efficiency lm/W	Kg	
ED	18W	**75463**	SAVING SLIM 60 IP65 18W 4K	18	4000	>80	2400	1980	110	0.9	ON /OFF
	38W	**75464**	SAVING SLIM 120 IP65 38W 4K	38	4000	>80	5000	4180	110	1.5	
	58W	**75465**	SAVING SLIM 150 IP65 58W 4K	58	4000	>80	7100	6380	110	1.9	
	18W	**75466**	SAVING SLIM 60 IP65 18W 6.5K	18	6500	>80	2400	1980	110	0.9	
	38W	**75467**	SAVING SLIM 120 IP65 38W 6.5K	38	6500	>80	5000	4180	110	1.5	
	58W	**75468**	SAVING SLIM 150 IP65 58W 6.5K	58	6500	>80	7100	6380	110	1.9	

EMERGENZA CON INVERTER LED - da ordinare separatamente
EMERGENCY LED INVERTER *- to be ordered separately*

INVERTER LED 20-250V
Solo per versioni 38W e 58W / *For only 38W and 58W* version Flusso massimo 850lm / *Maximum Flux 850lm*

Cod. **19409** **TR**

INVERTER LED AT CT
Flusso massimo 900lm / *Maximum Flux 900lm*

AT - Cod. **19398** **AT**
CT - Cod. **19399** **CT**

BOOSTER BATTERY
Solo per Inverter AT - CT / *For AT - CT Inverters only*
Batteria LiFe 6.4V 1,5Ah per incremento performance
LiFe 6.4V 1,5Ah Battery to increase performance

Cod. **RA13**

INCREMENTO PERFORMANCE / ***PERFORMANCE INCREASE***
N.1 RA13 - Flusso max emergenza 1800lm
N.1 RA13 - *Max emergency Flux 1800lm*
N.2 RA13 - Flusso max emergenza 2400lm
N.2 RA13 - *Max emergency Flux 2400lm*

MODULO / *MODULE* LG - LGFM - DALI
Solo per Inverter CT / *For CT Inverters only*

LG - Cod. **15079** **LG**
LGFM - Cod. **15037** **LGFM**
DALI - Cod. **15080** **DALI**

H-PRO Modula

CARATTERISTICHE

Mantenimento flusso luminoso a 25°C ≥65.000h (L90B10)
Installazioni Suolo, parete
Corpo Alluminio pressofuso verniciato, RAL 7040
Ottica Lamellare in Alluminio brillantato antiiridescente ad alta riflettanza
Schermo Vetro temprato
Conformità CE, UKCA, EN 60598-1, EN 60598-2-1, DIN 18031-3, EN 62471 (rischio biologico esente), DM 24/11/2025 (CAM Edilizia - aggiornamento), 2014/53/UE, EN60598-2-22

APPLICAZIONI

Industria

CHARACTERISTICS

Luminous flux retention at 25°C ≥65.000h (L90B10)
Mounting *Floor, wall*
Housing *Die-cast aluminium, RAL 7040*
Optics *Anti-iridescent, polished, high reflectance aluminum blades*
Screen *Tempered glass prism*
Compliance *CE, UKCA, EN 60598-1, EN 60598-2-1, EN 60598-2-22, DIN 18031-3, EN 62471 (rischio biologico esente), 2014/53/UE, EN60598-2-22*

APPLICATIONS

Industry

CONCENTRANTE / CONCENTRATING

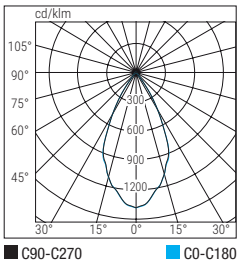

DIFFONDENTE AMPIO / *WIDE DIFFUSING*

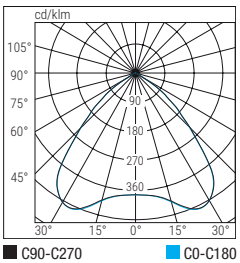

DIFFONDENTE / *DIFFUSING*

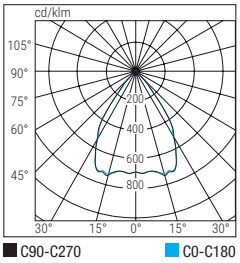

RIFLETTORE ELLITTICA / *ELLIPTICAL REFLECTOR*

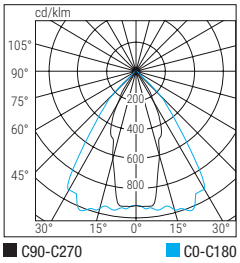

IP66 | IK08 | 960° | -20°C +40°C

Dimensioni / Dimensions **mm**			
L	**B**	**H**	**H1**
697	363	276	88

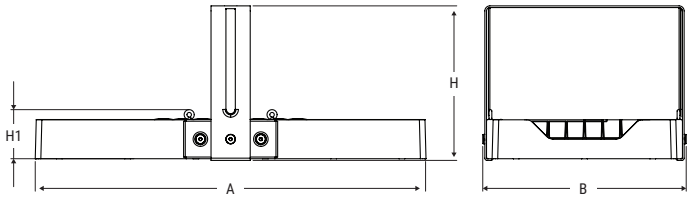

	Cod.	**Descrizione** Description	**Ottica** Optics	**Potenza** Power **W**	**Temp. colore** Colour Temp. **K**	**CRI**	**Flusso LED** LED Flux **lm (Tj=25°C)**	**Flusso** Flux **lm**	**Efficienza** Efficiency **lm/W**	**Kg**	
RD	**44000**	HIGHBAY 2M RD 200 R CONC 3K	Concentrante *Concentrating*	200	3000	>80	35600	30923 max*	155	12	REGOLABILE
	44006	HIGHBAY 2M RD 200 R EX DIF 3K	Diffondente Ampia *Wide Diffusing*	200	3000	>80	35600	30923 max*	155	12	
	44012	HIGHBAY 2M RD 200 R ELL 3K	Ellittica *Elliptical*	200	3000	>80	35600	30923 max*	155	12	
	44003	HIGHBAY 2M RD 300 R CONC 3K	Concentrante *Concentrating*	300	3000	>80	51650	44888 max*	150	12	
	44009	HIGHBAY 2M RD 300 R DIF 3K	Diffondente *Diffusing*	300	3000	>80	51650	44888 max*	150	12	
	44015	HIGHBAY 2M RD 300 R ELL 3K	Ellittica *Elliptical*	300	3000	>80	51650	44888 max*	150	12	
	44001	HIGHBAY 2M RD 200 R CONC 4K	Concentrante *Concentrating*	200	4000	>80	37450	32550 max*	163	12	
	44004	HIGHBAY 2M RD 300 R CONC 4K	Concentrante *Concentrating*	300	4000	>80	54350	47250 max*	158	12	
	44007	HIGHBAY 2M RD 200 R EX DIF 4K	Diffondente Ampia *Wide Diffusing*	200	4000	>80	37450	32550 max*	163	12	
	44010	HIGHBAY 2M RD 300 R DIF 4K	Diffondente *Diffusing*	300	4000	>80	54350	47250 max*	158	12	
	44013	HIGHBAY 2M RD 200 R ELL 4K	Ellittica *Elliptical*	200	4000	>80	37450	32550 max*	163	12	
	44016	HIGHBAY 2M RD 300 R ELL 4K	Ellittica *Elliptical*	300	4000	>80	54350	47250 max*	158	12	
DALI	**44018**	HIGHBAY 2M DALI 200 R CONC 3K	Concentrante *Concentrating*	200	3000	>80	37300	32395	162	12	DALI 2
	44021	HIGHBAY 2M DALI 300 R CONC 3K	Concentrante *Concentrating*	300	3000	>80	54100	47025	157	12	
	44024	HIGHBAY 2M DL 200 R EX DIF 3K	Diffondente Ampia *Wide Diffusing*	200	3000	>80	37300	32395	162	12	
	44027	HIGHBAY 2M DALI 300 R DIF 3K	Diffondente *Diffusing*	300	3000	>80	54100	47025	157	12	
	44030	HIGHBAY 2M DALI 200 R ELL 3K	Ellittica *Elliptical*	200	3000	>80	37300	32395	162	12	
	44033	HIGHBAY 2M DALI 300 R ELL 3K	Ellittica *Elliptical*	300	3000	>80	54100	47025	157	12	

* Flusso regolabile fino a 4 Step / *Adjustable flux up to 4 Step*

H-PRO Modula

	Cod.	Descrizione Description	Ottica Optics	Potenza Power W	Temp. colore Colour Temp. K	CRI	Flusso LED LED Flux lm (Tj=25°C)	Flusso Flux lm	Efficienza Efficiency lm/W	Kg	
DALI	**44019**	HIGHBAY 2M DALI 200 R CONC 4K	Concentrante *Concentrating*	200	4000	>80	39250	34100	171	12	DALI 2
	44022	HIGHBAY 2M DALI 300 R CONC 4K	Concentrante *Concentrating*	300	4000	>80	56950	49500	165	12	
	44025	HIGHBAY 2M DL 200 R EX DIF 4K	Diffondente Ampia *Wide Diffusing*	200	4000	>80	39250	34100	171	12	
	44028	HIGHBAY 2M DALI 300 R DIF 4K	Diffondente *Diffusing*	300	4000	>80	56950	49500	165	12	
	44031	HIGHBAY 2M DALI 200 R ELL 4K	Ellittica *Elliptical*	200	4000	>80	39250	34100	171	12	
	44034	HIGHBAY 2M DALI 300 R ELL 4K	Ellittica *Elliptical*	300	4000	>80	56950	49500	165	12	
SDB	**44036**	HIGHBAY 2M SDB 200 R CONC 3K	Concentrante *Concentrating*	200	3000	>80	37300	32395	162	12	AUTODIMMER - BLUETOOTH
	44039	HIGHBAY 2M SDB 300 R CONC 3K	Concentrante *Concentrating*	300	3000	>80	54100	47025	157	12	
	44042	HIGHBAY 2M SDB 200 R EX DIF 3K	Diffondente Ampia *Wide Diffusing*	200	3000	>80	37300	32395	162	12	
	44045	HIGHBAY 2M SDB 300 R DIF 3K	Diffondente *Diffusing*	300	3000	>80	54100	47025	157	12	
	44048	HIGHBAY 2M SDB 200 R ELL 3K	Ellittica *Elliptical*	200	3000	>80	37300	32395	162	12	
	44051	HIGHBAY 2M SDB 300 R ELL 3K	Ellittica *Elliptical*	300	3000	>80	54100	47025	157	12	
	44037	HIGHBAY 2M SDB 200 R CONC 4K	Concentrante *Concentrating*	200	4000	>80	39250	34100	171	12	
	44040	HIGHBAY 2M SDB 300 R CONC 4K	Concentrante *Concentrating*	300	4000	>80	56950	49500	165	12	
	44043	HIGHBAY 2M SDB 200 R EX DIF 4K	Diffondente Ampia *Wide Diffusing*	200	4000	>80	39250	34100	171	12	
	44046	HIGHBAY 2M SDB 300 R DIF 4K	Diffondente Diffusing	300	4000	>80	56950	49500	165	12	
	44049	HIGHBAY 2M SDB 200 R ELL 4K	Ellittica *Elliptical*	200	4000	>80	39250	34100	171	12	
	44052	HIGHBAY 2M SDB 300 R ELL 4K	Ellittica *Elliptical*	300	4000	>80	56950	49500	165	12	

ACCESSORI - in dotazione / ***ACCESSORIES*** - *included*

MODULO AUTODIMMER
AUTODIMMER MODULE

AUTODIMMER - Cod. **15053**

ACCESSORI - da ordinare separatamente / ***ACCESSORIES*** - *to be ordered separately*

GRIGLIA FLOOD MODULA M SINGOLA
FLOOD MODULA M SINGLE GRID
H-PRO Modula necessita di 2 griglie
H-PRO Modula needs 2 grids

Cod. **12667**

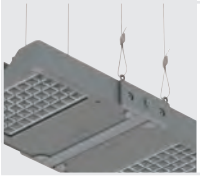

CAVI DI SOSPENSIONE
CEILING MOUNTING CABLES

Cod. **12663**

SD ACCESSORI - da ordinare separatamente / *ACCESSORIES - to be ordered separately*

CENTRALE LOGICA
LOGICA CONTROL UNIT

SD LGFM - Cod. **21102**

TRASMETTITORE RADIO DOMOTICO
HOME AUTOMATION RADIO TRANSMITTER

Cod. **20104**

CONCENTRATORE BLUETOOTH
BLUETOOTH CONCENTRATOR
1 ingresso di controllo / *1 control input*

WiFi - Cod. **15064**

CONCENTRATORE BLUETOOTH EASY BOX
BLUETOOTH EASY BOX CONCENTRATOR

WiFi - Cod. **15174**
WiFi ETHERNET - Cod. **15074**

MODULI AUTODIMMER/RADIO
AUTODIMMER/RADIO MODULES

AUTODIMMER + RADIO - Cod. **15054**

EMERGENZA CON INVERTER LED - da ordinare separatamente
EMERGENCY LED INVERTER - to be ordered separately

MODULO/*MODULE* TR - LG230 - LG24

TR - Cod. **15069** (1/3h - Flusso / Flux 1000/350lm)
LG24 - Cod. **15071** - versione SD / SD Version
LG230 - Cod. **15070** - versione SD / SD Version

Versione con emergenza integrata tipo TR si ottiene sostituendo la Staffa di derivazione Modula con la versione opzionale TR.

TR emergency by replacing the Modula box bracket with the optional Modula box bracket TR version.

H-PRO

CARATTERISTICHE

Mantenimento flusso luminoso a 25°C ≥65.000 (L90B10)
Installazioni al suolo, parete, torri faro
Corpo Alluminio pressofuso verniciato alle polveri di poliestere, RAL 7040
Ottica Lamellare in alluminio anodizzato brillantato antiridescente. Diffondente, concentrante, ellittico.
Schermo Vetro temprato prismatizzato 4mm
Conformità CE, UKCA, EN 60598-1, EN 60598-2-1, DIN 18031-3, EN 62471 (rischio biologico esente), DM 24/11/2025 (CAM Edilizia - aggiornamento), 2014/53/UE, EN60598-2-22

APPLICAZIONI

Industria, magazzini per logistica, hangar

CHARACTERISTICS

Luminous flux retention at 25°C ≥65.000 (L90B10)
Mounting *Floor, wall, lighthouse towers*
Housing *Polyester powder-coated die-cast aluminium, RAL 7040*
Optics *Anti-iridescent polished anodised aluminium blades. Diffusing, concentrating, elliptical.*
Screen *Tempered glass prism, 4mm*
Compliance *CE, UKCA, EN 60598-1, EN 60598-2-1, EN 60598-2-22, DIN 18031-3, EN 62471 (photobiological risk-free), 2014/53/EU*

APPLICATIONS

Industry, logistics warehouses, hangars

IP66 | IK09 | 960° | -20°C +40°C | EMERGENCY 0°C +40°C

DIFFONDENTE / DIFFUSED

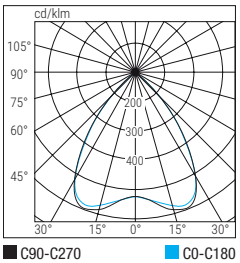

ELLITTICA / ELLIPTICAL

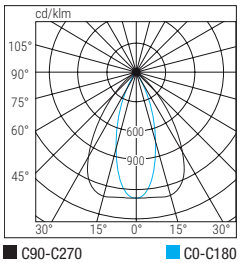

CONCENTRANTE / CONCENTRATING

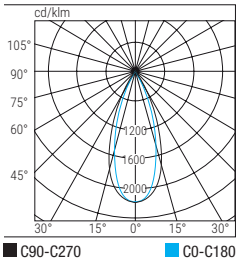

Dimensioni / Dimensions mm		
L	**B**	**H**
436	434	121

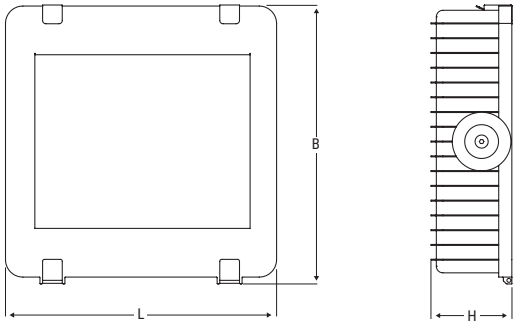

	Cod.	**Descrizione** Description	**Ottica** Optics	**Potenza** Power **W**	**Temp. colore** Colour Temp. **K**	**CRI**	**Flusso LED** LED Flux **lm (Tj=25°C)**	**Flusso** Flux **lm**	**Efficienza** Efficiency **lm/W**	**Kg**	
RD	**40820**	RIF S 150W D REGOLABILE 010 3K	Diffondente *Diffusing*	153 129 105 87	3000	>80	24950	21683 18642 15578 13090	142 145 148 150	7.7	REGOLABILE 0-10V
	40823	RIF S 150W C REGOLABILE 010 3K	Concentrante *Concentrating*	153 129 105 87	3000	>80	23700	20599 17710 14799 12436	135 137 141 143	7.7	
	40826	RIF S 150W E REGOLABILE 010 3K	Ellittica *Elliptical*	153 129 105 87	3000	>80	24200	21033 18082 15111 12697	138 140 144 146	7.7	
	40829	RIF S 240W D REGOLABILE 010 3K	Diffondente *Diffusing*	246 200 162 133	3000	>80	43750	38005 31832 26595 22396	154 159 164 168	7.7	
	40832	RIF S 240W C REGOLABILE 010 3K	Concentrante *Concentrating*	246 200 162 133	3000	>80	41550	36105 30240 25265 21276	147 151 156 160	7.7	
	40835	RIF S 240W E REGOLABILE 010 3K	Ellittica *Elliptical*	246 200 162 133	3000	>80	42400	36865 30877 25797 21724	150 154 159 163	7.7	
	40821	RIF S 150W D REGOLABILE 010 4K	Diffondente *Diffusing*	153 129 105 87	4000	>80	26250	22824 19623 16398 13779	149 152 156 158	7.7	
	40824	RIF S 150W C REGOLABILE 010 4K	Concentrante *Concentrating*	153 129 105 87	4000	>80	24950	21683 18642 15578 13090	142 145 148 150	7.7	
	40827	RIF S 150W E REGOLABILE 010 4K	Ellittica *Elliptical*	153 129 105 87	4000	>80	25500	22140 19034 15906 13366	145 148 151 154	7.7	
	40833	RIF S 240W C REGOLABILE 010 4K	Concentrante *Concentrating*	246 200 162 133	4000	>80	43750	38005 31832 26595 22396	155 159 164 168	7.7	
	40836	RIF S 240W E REGOLABILE 010 4K	Ellittica *Elliptical*	246 200 162 133	4000	>80	44650	38805 32502 27155 22867	158 163 168 172	7.7	

H-PRO

	Cod.	Descrizione Description	Ottica Optics	Potenza Power W	Temp. colore Colour Temp. K	CRI	Flusso LED LED Flux lm (Tj=25°C)	Flusso Flux lm	Efficienza Efficiency lm/W	Kg	
DALI	**40820DL**	RIF S 150W D DALI 3K	Diffondente Diffusing	153	3000	>80	24950	21683	142	7.7	DALI 2
	40823DL	RIF S 150W C DALI 3K	Concentrante Concentrating	153	3000	>80	23700	20599	135	7.7	
	40826DL	RIF S 150W E DALI 3K	Ellittica Elliptical	153	3000	>80	24200	21033	138	7.7	
	40829DL	RIF S 240W D DALI 3K	Diffondente Diffusing	246	3000	>80	43750	38005	154	7.7	
	40832DL	RIF S 240W C DALI 3K	Concentrante Concentrating	246	3000	>80	41550	36105	147	7.7	
	40835DL	RIF S 240W E DALI 3K	Ellittica Elliptical	246	3000	>80	42400	36865	150	7.7	
	40821DL	RIF S 150W D DALI 4K	Diffondente Diffusing	153	4000	>80	26250	22824	149	7.7	
	40824DL	RIF S 150W C DALI 4K	Concentrante Concentrating	153	4000	>80	24950	21683	142	7.7	
	40827DL	RIF S 150W E DALI 4K	Ellittica Elliptical	153	4000	>80	25500	22140	145	7.7	
	40830DL	RIF S 240W D DALI 4K	Diffondente Diffusing	246	4000	>80	46050	40005	163	7.7	
	40833DL	RIF S 240W C DALI 4K	Concentrante Concentrating	246	4000	>80	43750	38005	155	7.7	
	40836DL	RIF S 240W E DALI 4K	Ellittica Elliptical	246	4000	>80	44650	38805	158	7.7	
SD	**40872**	RIF S 150W D SDB 3K	Diffondente Diffusing	153	3000	>80	24950	21683	142	7.7	BLUETOOTH
	40875	RIF S 150W C SDB 3K	Concentrante Concentrating	153	3000	>80	23700	20599	135	7.7	
	40878	RIF S 150W E SDB 3K	Ellittica Elliptical	153	3000	>80	24200	21033	138	7.7	
	40881	RIF S 240W D SDB 3K	Diffondente Diffusing	246	3000	>80	42450	36910	150	7.7	
	40884	RIF S 240W C SDB 3K	Concentrante Concentrating	246	3000	>80	41550	36105	147	7.7	
	40887	RIF S 240W E SDB 3K	Ellittica Elliptical	246	3000	>80	42250	36706	149	7.7	
	40873	RIF S 150W D SDB 4K	Diffondente Diffusing	153	4000	>80	26250	22824	149	7.7	
	40876	RIF S 150W C SDB 4K	Concentrante Concentrating	153	4000	>80	24950	21683	142	7.7	
	40879	RIF S 150W E SDB 4K	Ellittica Elliptical	153	4000	>80	25500	22140	145	7.7	
	40882	RIF S 240W D SDB 4K	Diffondente Diffusing	246	4000	>80	44700	38853	158	7.7	
	40885	RIF S 240W C SDB 4K	Concentrante Concentrating	246	4000	>80	43750	38005	154	7.7	
	40888	RIF S 240W E SDB 4K	Ellittica Elliptical	246	4000	>80	44450	38638	157	7.7	

VARIANTI SPECIALI - a richiesta / ***SPECIAL VARIANTS*** - *on enquiry*

TEMPERATURA COLORE 6000K (L'elenco dei codici relativi è visionabile online) - **RESA CROMATICA ≥90 - DIFFUSORE IN POLICARBONATO HACCP IP54**
COLOUR TEMPERATURE 6000K *(A list of the related codes can be found online)* - ***CHROMATIC YIELD ≥90 - POLYCARBONATE DIFFUSER HACCP IP54***

ACCESSORI - in dotazione / ***ACCESSORIES*** - *included*

PRESSACAVO M20 CON VALVOLA DI VENTILAZIONE
M20 CABLE GLAND WITH VENT VALVE

VITI ANTIVANDALICHE
VANDAL-PROOF SCREWS

ACCESSORI - da ordinare separatamente / ***ACCESSORIES*** - *to be ordered separately*

SISTEMA SOSPENSIONE RIFLETTORE
HIGH BAY LIGHT SUSPENSION SYSTEM

Cod. **12663**

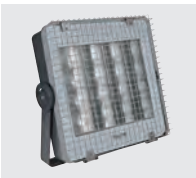

GRIGLIA PROTEZIONE
PROTECTIVE GRID

Cod. **12658**

STAFFA GONIOMETRICA
GONIOMETRIC BRACKET

Cod. **12666**

STAFFA DI FISSAGGIO SU BARRA ELETTRIFICATA
MOUNTING BRACKET FOR ELECTRIFIED BAR

Cod. **12659**

STAFFA DI FISSAGGIO A PLAFONE
CEILING MOUNTING BRACKET

Cod. **12664**

SD ACCESSORI - da ordinare separatamente / ***ACCESSORIES*** - *to be ordered separately*

CENTRALE LOGICA
LOGICA CONTROL UNIT

SD LGFM - Cod. **21102**

TRASMETTITORE RADIO DOMOTICO
HOME AUTOMATION RADIO TRANSMITTER

Cod. **20104**

CONCENTRATORE BLUETOOTH
BLUETOOTH CONCENTRATOR
1 ingresso di controllo / *1 control input*

WiFi - Cod. **15064**

CONCENTRATORE BLUETOOTH EASY BOX
BLUETOOTH EASY BOX CONCENTRATOR

WiFi - Cod. **15174**
WiFi ETHERNET - Cod. **15074**

MODULI AUTODIMMER/RADIO
AUTODIMMER/RADIO MODULES

AUTODIMMER - Cod. **15053**
AUTODIMMER + RADIO - Cod. **15054**

H-PRO

APPARECCHIO + EMERGENZA CON INVERTER LED PRECABLATO - codifica componibile
LUMINAIRE + EMERGENCY WITH PRE-WIRED LED INVERTER - *modular coding*

0°C +40°C

INVERTER INTEGRATO *BUILT-IN INVERTER*	DESINENZA *SUFFIX*	SISTEMA DI EMERGENZA *EMERGENCY SYSTEM*	FLUSSO MAX (lm) *MAX FLUX (lm)*	AUTONOMIA (h) *AUTONOMY (h)*
	TR	TR	1300/850/650/450	1/1.5/2/3
	AT	AT	950/650/475/300/150	1/1.5/2/3/8
	CT	CT	950/650/475/300/150	1/1.5/2/3/8

BOOSTER BATTERY
Solo per Inverter AT - CT / *For AT - CT Inverters only*
Batteria LiFe 6.4V 1,5Ah per incremento performance
LiFe 6.4V 1,5Ah Battery to increase performance

Cod. **RA13**

INCREMENTO PERFORMANCE / PERFORMANCE INCREASE
N.1 RA13 - Flusso max emergenza 1900lm
N.1 RA13 - *Max emergency Flux 1900lm*
N.2 RA13 - Flusso max emergenza 2550lm
N.2 RA13 - *Max emergency Flux 2550lm*

MODULO / MODULE LG - LGFM - DALI
Solo per Inverter CT / *For CT Inverters only*

LG - Cod. **15079** **LG**
LGFM - Cod. **15037** **LGFM**
DALI - Cod. **15080** **DALI**

Ogni apparecchio di questa serie può essere configurato e precablato direttamente in Beghelli, considerando, come tempo di consegna, due settimane aggiuntive al lead standard. Per ordinarlo è necessario creare il codice specificando il sistema di controllo utilizzando come segue le presenti tabelle: Cod. APPARECCHIO + DESINENZA, per esempio per ordinare un apparecchio in versione CentralTest (CT) occorre aggiungere al Cod. 40820 la desinenza CT = Cod. 40820CT

Each unit in this series can be configured and pre-wired directly in Beghelli, as a delivery time, two additional weeks to the standard lead time. For orders, create the code by specifying the control system using the following tables: Cod. LUMINAIRE + SUFFIX, for example, to order an CentralTest (CT) luminaire, add to the Cod. 40820 the suffix CT = Cod. 40820CT

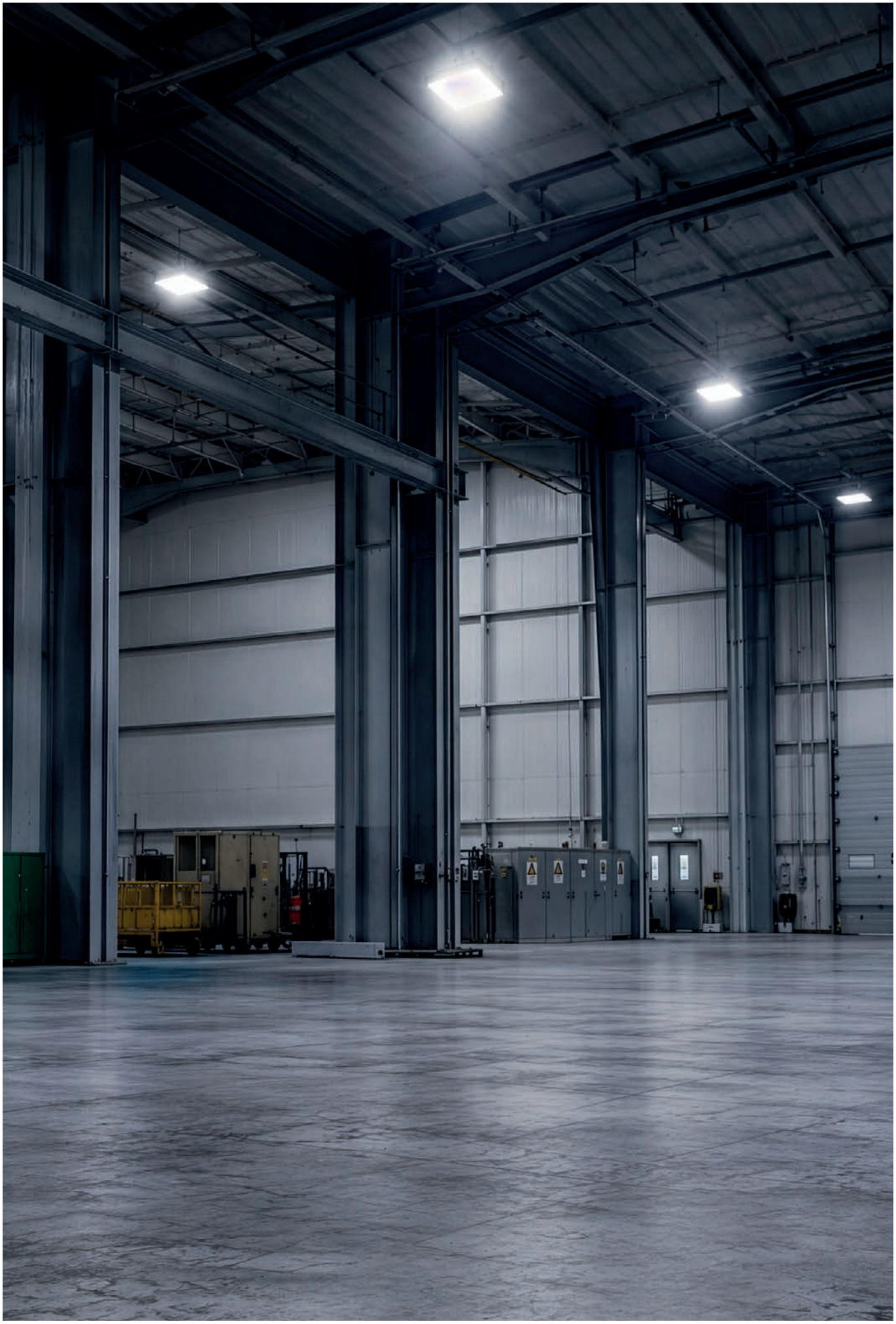

BS240

CARATTERISTICHE

Mantenimento flusso luminoso a 25°C ≥70.000h L90B10

Installazioni Plafone, sospensione, barra elettrificata

Corpo Alluminio pressofuso verniciato alle polveri di poliestere, RAL 7040

Riflettore Alluminio ad alta riflettanza

Schermo PC trasparente (opale vers. Parking)

Conformità CE, UKCA, EN 60598-1, EN 60598-2-1, DIN 18031-3, EN62471 (rischio fotobiologico esente), DM 24/11/2025 (CAM Edilizia - aggiornamento), 2014/53/UE, EN60598-2-22

APPLICAZIONI

Industria, terziario, palestre, parcheggi, magazzini, centri commerciali, HACCP

CHARACTERISTICS

Luminous flux retention at 25°C ≥70,000h (L90B10)

Mounting *Ceiling, suspended, electr. track*

Housing *Polyester powder-coated die-cast aluminium, RAL 7040*

Reflector *Aluminium hight reflectance*

Screen *Transparent PC (opal Parking vers.)*

Compliance *CE, UKCA, EN 60598-1, EN 60598-2-1, EN 60598-2-22, DIN 18031-3, EN 62471 (photobiological risk-free), 2014/53/EU*

APPLICATIONS

Industry, services sector, gyms, car parks, warehouses, shopping centres, HACCP

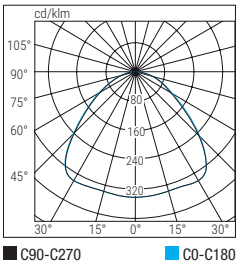

BS240 PARKING

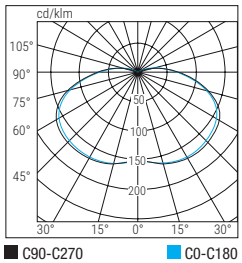

IP66 | IK09 | 850° | -20°C +40°C

Dimensioni / Dimensions mm		
L	**B**	**H**
443	443	85

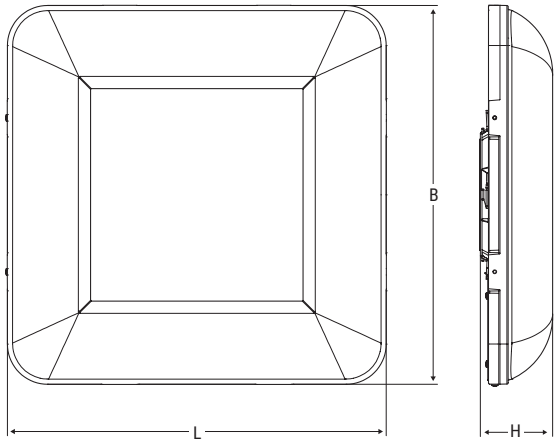

	Versione Version	**Cod.**	**Descrizione** Description	**Potenza** Power **W**	**Temp. colore** Colour Temp. **K**	**CRI**	**Flusso LED** LED Flux **lm (Tj=25°C)**	**Flusso** Flux **lm**	**Efficienza** Efficiency **lm/W**	**Kg**	
RD	455	**41551**	BS240 LED 455 REG 3K	100 87 72 58	3000	>80	16450	14300 12600 10800 8900	143 145 150 153	5.5	REGOLABILE
RD	655	**41552**	BS240 LED 655 REG 3K	150 130 110 87	3000	>80	24500	21300 19100 16650 13550	142 147 151 156	5.5	REGOLABILE
RD	PARKING	**41553**	BS240 LED PARK REG 3K	53 49 45 41	3000	>80	8650	7500 7000 6600 6200	141 143 146 151	5	REGOLABILE
RD	455	**42377**	BS240 LED 455 REG HV 4K CRI80	100 87 72 58	4000	>80	16450	14300 12600 10800 8900	143 145 150 153	5.5	REGOLABILE
RD	655	**42378**	BS240 LED 655 REG HV 4K CRI80	150 130 110 87	4000	>80	24500	21300 19100 16650 13550	142 147 151 156	5.5	REGOLABILE
RD	PARKING	**42379**	BS240 LED PARK REG HV 4K CRI80	53 49 45 41	4000	>80	8650	7500 7000 6600 6200	141 143 146 151	5	REGOLABILE
DALI	455	**41557**	BS240 LED 455 DL 3K	106	3000	>80	16450	14300	135	5.5	DALI 2
DALI	655	**41558**	BS240 LED 655 DL 3K	150	3000	>80	24500	21300	142	5.5	DALI 2
DALI	PARKING	**41559**	BS240 LED PARK DL 3K	54.5	3000	>80	8650	7500	137	5	DALI 2
DALI	455	**42374**	BS240 LED 455 DL 4000K CRI80	106	4000	>80	16450	14300	135	5.5	DALI 2
DALI	655	**42375**	BS240 LED 655 DL 4000K CRI80	150	4000	>80	24500	21300	142	5.5	DALI 2
DALI	PARKING	**42376**	BS240 LED PARKING DL 4K CRI80	54.5	4000	>80	8650	7500	137	5	DALI 2
SD	455	**41554**	BS240 LED 455 SDB 3K	107.5	3000	>80	16450	14300	133	5.5	BLUETOOTH
SD	655	**41555**	BS240 LED 655 SDB 3K	151.5	3000	>80	24500	21300	140	5.5	BLUETOOTH
SD	PARKING	**41556**	BS240 LED PARK SDB 3K	56	3000	>80	8650	7500	134	5	BLUETOOTH
SD	455	**42370**	BS240 LED 455 SDB 4000K CRI80	107.5	4000	>80	16450	14300	133	5.5	BLUETOOTH
SD	655	**42371**	BS240 LED 655 SDB 4000K CRI80	151.5	4000	>80	24500	21300	140	5.5	BLUETOOTH
SD	PARKING	**42372**	BS240 LED PARKING SDB 4K CRI80	56	4000	>80	8650	7500	134	5	BLUETOOTH

BS240

ACCESSORI - in dotazione / ***ACCESSORIES*** - *included*

GOLFARI PER INSTALLAZIONE A SOSPENSIONE
EYE-BOLTS FOR SUSPENDED MOUNTING

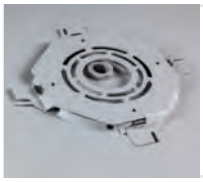

STAFFA DI FISSAGGIO A PLAFONE
CEILING MOUNTING BRACKET

STAFFA DI FISSAGGIO TUBI
CONDUIT FIXING BRACKET

Cod. **12665**

ACCESSORI - da ordinare separatamente / ***ACCESSORIES*** - *to be ordered separately*

KIT DI SOSPENSIONE
SUSPENDED MOUNTING KIT

Cod. **12663**

APPARECCHIO + EMERGENZA CON INVERTER LED PRECABLATO - codifica componibile
LUMINAIRE + EMERGENCY WITH PRE-WIRED LED INVERTER - *modular coding*

0°C +40°C

Versioni 655 - disponibili in emergenza fino ad un massimo di 120W in accensione ordinaria
Versions 655 - available in emergency up to maximum of 120W a ligh on

INVERTER INTEGRATO *BUILT-IN INVERTER*	DESINENZA *SUFFIX*	SISTEMA DI EMERGENZA *EMERGENCY SYSTEM*	FLUSSO MAX (lm) *MAX FLUX (lm)*	AUTONOMIA (h) *AUTONOMY (h)*
	TR	TR	1100/750/600/400	1/1.5/2/3
	AT	AT	800/550/400/250/100	1/1.5/2/3/8
	CT	CT	800/550/400/250/100	1/1.5/2/3/8

BOOSTER BATTERY
Solo per Inverter AT - CT / For AT - CT Inverters only
Batteria LiFe 6.4V 1,5Ah per incremento performance
LiFe 6.4V 1,5Ah Battery to increase performance

Cod. **RA13**

INCREMENTO PERFORMANCE / *PERFORMANCE INCREASE*
N.1 RA13 - Flusso max emergenza 1600lm
N.1 RA13 - Max emergency Flux 1600lm
N.2 RA13 - Flusso max emergenza 2150lm
N.2 RA13 - Max emergency Flux 2150lm

MODULO / MODULE LG - LGFM - DALI
Solo per Inverter CT / *For CT Inverters only*

LG - Cod. **15079** **LG**
LGFM - Cod. **15037** **LGFM**
DALI - Cod. **15080** **DALI**

Ogni apparecchio di questa serie può essere configurato e precablato direttamente in Beghelli, considerando, come tempo di consegna, due settimane aggiuntive al lead standard. Per ordinarlo è necessario creare il codice specificando il sistema di controllo utilizzando come segue le presenti tabelle: Cod. APPARECCHIO + DESINENZA, per esempio per ordinare un apparecchio in versione CentralTest (CT) occorre aggiungere al Cod. 41551 la desinenza CT = Cod. 41551CT

Each unit in this series can be configured and pre-wired directly in Beghelli, as a delivery time, two additional weeks to the standard lead time. For orders, create the code by specifying the control system using the following tables: Cod. LUMINAIRE + SUFFIX, for example, to order an CentralTest (CT) luminaire, add to the Cod. 41551 the suffix CT = Cod. 41551CT

SD ACCESSORI - da ordinare separatamente / *ACCESSORIES - to be ordered separately*

CENTRALE LOGICA
LOGICA CONTROL UNIT

SD LGFM - Cod. **21102**

TRASMETTITORE RADIO DOMOTICO
HOME AUTOMATION RADIO TRANSMITTER

Cod. **20104**

CONCENTRATORE BLUETOOTH
BLUETOOTH CONCENTRATOR
1 ingresso di controllo / *1 control input*

WiFi - Cod. **15064**

CONCENTRATORE BLUETOOTH EASY BOX
BLUETOOTH EASY BOX CONCENTRATOR

WiFi - Cod. **15174**
WiFi ETHERNET - Cod. **15074**

MODULI AUTODIMMER/RADIO
AUTODIMMER/RADIO MODULES

AUTODIMMER - Cod. **15053**
AUTODIMMER + RADIO - Cod. **15054**

HighBay HP

CARATTERISTICHE

Mantenimento flusso luminoso a 25°C ≥50.000h (L90B10)

Installazioni Sospensione, plafone, parete, suolo

Corpo Alluminio pressofuso verniciato alle polveri di poliestere RAL 7040

Ottica Lente Circolare in PMMA

Conformità CE, UKCA, EN60598-1, EN60598-2-1, EN 62471, DM 24/11/2025 (CAM Edilizia - aggiornamento), 2014/53/UE, DIN 18031-3, EN60598-2-22

APPLICAZIONI

Industria, magazzini per logistica, hangar

CHARACTERISTICS

Luminous flux retention at 25°C ≥50.000h (L90B10)

Mounting *Suspended, ceiling, wall, floor*

Housing *Polyester powder-coated die-cast aluminium, RAL 7040*

Optics *Round PMMA Lens*

Compliance *CE, UKCA, EN60598-1, EN60598-2-1, EN 62471, 2014/53/EU, EN60598-2-22, DIN 18031-3*

APPLICATIONS

Industry, logistics warehouses, hangars

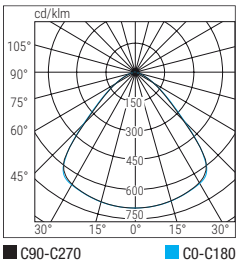

IP65 | IK09 | 960° | -25°C +50°C

Versione Version	Cod.	Dimensioni / Dimensions mm		
		H	H1	Ø
SD	40224-40225	207	148	300
	40226-40227	229	165	360
ED	40204-40205	167	108	300
	40206-40207	189	125	360

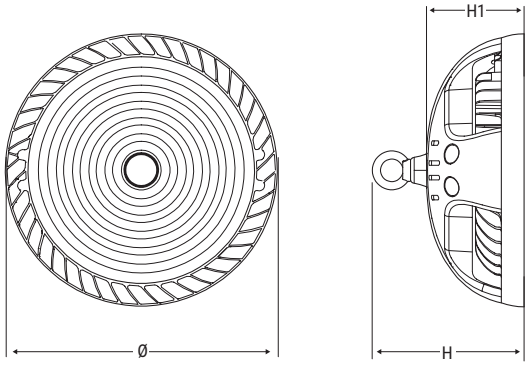

	Cod.	Descrizione Description	Ottica Optics	Potenza Power W	Temp. colore Colour Temp. K	CRI	Flusso LED LED Flux lm (Tj=25°C)	Flusso Flux lm	Efficienza Efficiency lm/W	Kg	
ED	40204H	HIGHBAY HP 100W H 90°0-10V 4K	90°	100	4000	>80	20700	18000	180	3.9	0 ÷ 10V
	40205H	HIGHBAY HP 150W H 90°0-10V 4K	90°	150	4000	>80	31000	27000	180	4.5	
	40206H	HIGHBAY HP 200W 90°0-10V 4K ED	90°	200	4000	>80	41400	36000	180	7.0	
	40207H	HIGHBAY HP 240W H 90°0-10V 4K	90°	240	4000	>80	50000	43200	180	7.5	
DALI	40240	HIGHBAY HP 100W 90° DALI 4K	90°	100	4000	>80	20700	18000	180	4.2	DALI 2
	40241	HIGHBAY HP 150W 90° DALI 4K	90°	150	4000	>80	31000	27000	180	4.8	
	40242	HIGHBAY HP 200W 90° DALI 4K	90°	200	4000	>80	41400	36000	180	7.4	
	40243	HIGHBAY HP 240W 90° DALI 4K	90°	240	4000	>80	50000	43200	180	7.9	
SD	40232	HIGHBAY HP 100W 90° SDB 4K	90°	100	4000	>80	20700	18000	180	4.2	BLUETOOTH
	40233	HIGHBAY HP 150W 90° SDB 4K	90°	150	4000	>80	31000	27000	180	4.8	
	40234	HIGHBAY HP 200W 90° SDB 4K	90°	200	4000	>80	41400	36000	180	7.4	
	40235	HIGHBAY HP 240W 90° SDB 4K	90°	240	4000	>80	50000	43200	180	7.9	

ACCESSORI - in dotazione / ***ACCESSORIES*** - *included*

GOLFARE PER INSTALLAZIONE A SOSPENSIONE
EYE-BOLT FOR SUSPENDED MOUNTING

ACCESSORI - da ordinare separatamente / ***ACCESSORIES*** - *to be ordered separately*

DIFFUSORE IN VETRO 120°
GLASS DIFFUSER 120°
Cod. **40900** (100/150W)
Cod. **40901** (200/240W)

CAMPANA 70°
BELL 70°
Cod. **40904** (100/150W)
Cod. **40905** (200/240W)

DIFFUSORE POLICARBONATO 120°
POLYCARBONATE DIFFUSER 120°
Cod. **40902** (100/150W)
Cod. **40903** (200/240W)

CAMPANA 90°
BELL 90°
Cod. **40906** (100/150W)
Cod. **40907** (200/240W)

STAFFA ORIENTABILE
SWIVEL BRACKET
Cod. 40908 (100/150W)
Cod. 40909 (200/240W)

HighBay HP

SD ACCESSORI - in dotazione / ***ACCESSORIES*** - *included*

SENSORE AUTODIMMER
AUTODIMMER LIGHT SENSOR

SD ACCESSORI - da ordinare separatamente / ***ACCESSORIES*** - *to be ordered separately*

CENTRALE LOGICA
LOGICA CONTROL UNIT

SD LGFM - Cod. **21102**

TRASMETTITORE RADIO DOMOTICO
HOME AUTOMATION RADIO TRANSMITTER

Cod. **20104**

CONCENTRATORE BLUETOOTH
BLUETOOTH CONCENTRATOR
1 ingresso di controllo / *1 control input*

WiFi - Cod. **15064**

CONCENTRATORE BLUETOOTH EASY BOX
BLUETOOTH EASY BOX CONCENTRATOR

WiFi - Cod. **15174**
WiFi ETHERNET - Cod. **15074**

MODULO RADIO
RADIO MODULE

Cod. **15054**

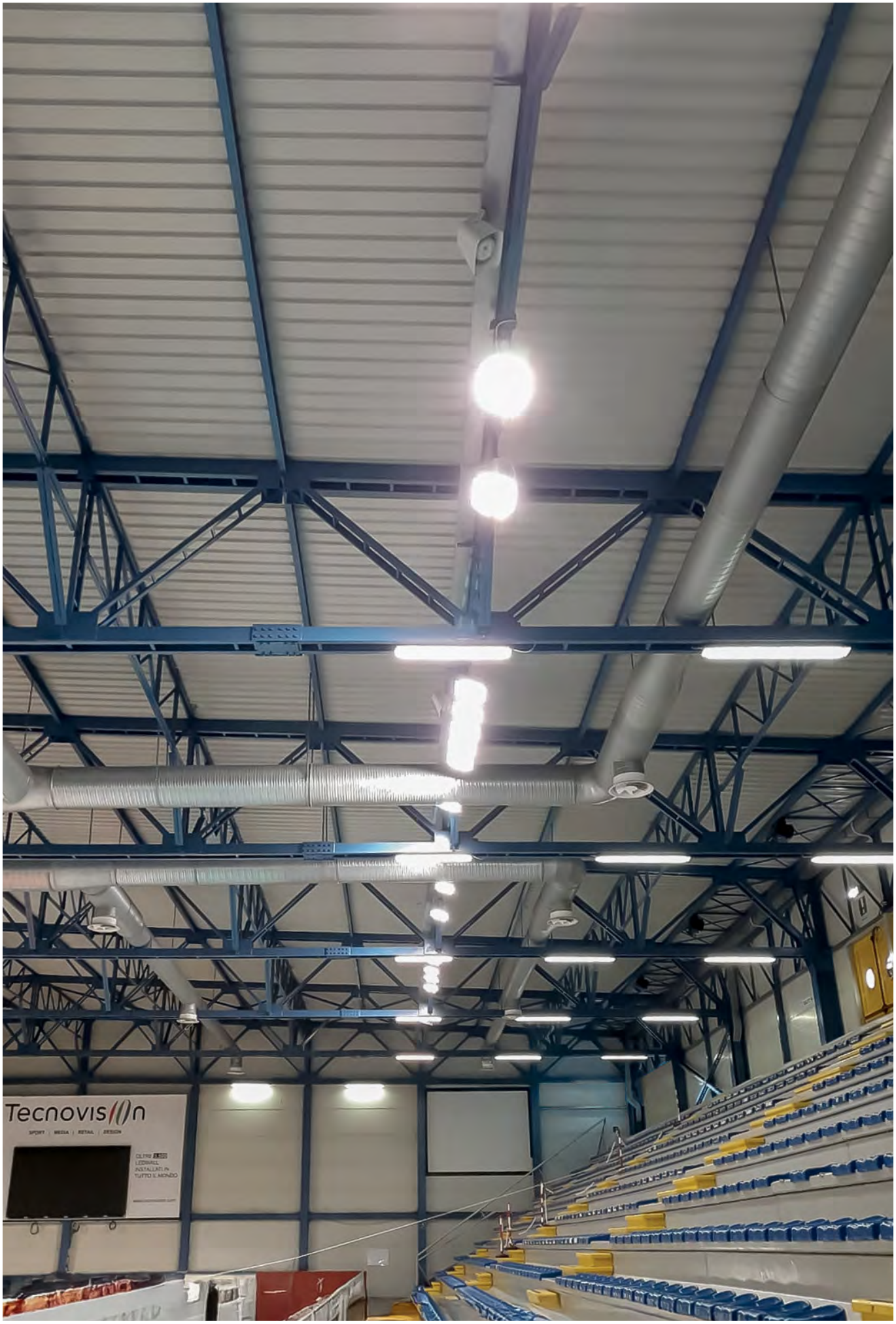
Tecnovision

HighBay HE

Caratteristiche

Mantenimento flusso luminoso a 25°C ≥50.000h (L90B10)
Installazioni Sospensione, plafone, parete
Corpo Alluminio pressofuso verniciato alle polveri di poliestere RAL 9005
Ottica Lente Circolare in PMMA
Conformità CE, UKCA, EN60598-1, EN60598-2-1, EN 62471, DM 24/11/2025 (CAM Edilizia - aggiornamento), 2014/53/UE, DIN 18031-3, EN60598-2-22

Applicazioni

Industria, magazzini per logistica, hangar

CHARACTERISTICS

Luminous flux retention at 25°C ≥50.000h (L90B10)
Mounting *Suspended, ceiling, wall*
Housing *Polyester powder-coated die-cast aluminium, RAL 9005*
Optics *Round PMMA Lens*
Compliance *CE, UKCA, EN60598-1, EN60598-2-1, EN 62471, 2014/53/EU, EN60598-2-22, DIN 18031-3*

APPLICATIONS

Industry, logistics warehouses, hangars

100W

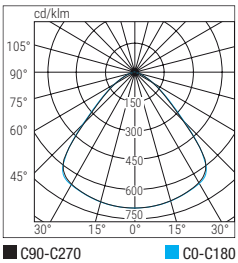

IP65 | IK08 | 960° | -20°C +45°C | EMERGENCY +5°C +45°C

W	Dimensioni / Dimensions mm		
	H	H1	Ø
100	123	118	265
150	123	118	290
200	123	200	320

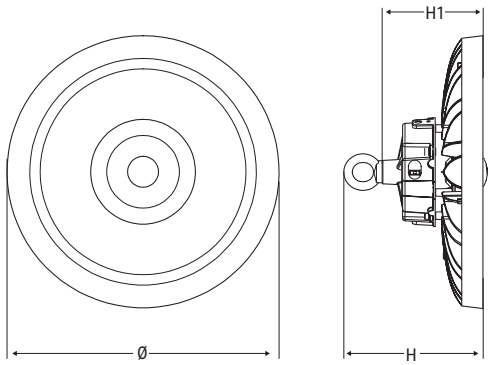

Sensore di presenza
Motion sensor

Fissaggio rapido
Quick mounting

	Cod.	Descrizione Description	Ottica Optics	Potenza Power W	Temp. colore Colour Temp. K	CRI	Flusso LED LED Flux lm (Tj=25°C)	Flusso Flux lm	Efficienza Efficiency lm/W	Kg	
ED	76306	HIGHBAY HE 100W 16000lm 4K	120°	100	4000	>80	18400	16000	160	1.7	0 ÷ 10V
	76307	HIGHBAY HE 150W 24000lm 4K	120°	150	4000	>80	27600	24000	160	1.9	
	76308	HIGHBAY HE 200W 32000lm 4K	120°	200	4000	>80	36800	32000	160	2.35	
	76309	HIGHBAY HE EM 100W 16000lm 4K	120°	100	4000	>80	18400	16000	160	2.75	EMERGENZA
	76310	HIGHBAY HE EM 150W 24000lm 4K	120°	150	4000	>80	27600	24000	160	3	
	76311	HIGHBAY HE EM 200W 32000lm 4K	120°	200	4000	>80	36800	32000	160	3.4	

ACCESSORI - in dotazione / ***ACCESSORIES*** - *included*

GOLFARE PER INSTALLAZIONE A SOSPENSIONE
EYE-BOLT FOR SUSPENDED MOUNTING

GRUPPO INVERTER E BATTERIE
INVERTER & BATTERY UNIT
Solo versioni emergenza /only emergency version

ACCESSORI - da ordinare separatamente / ***ACCESSORIES*** - *to be ordered separately*

STAFFA ORIENTABILE / *SWIVEL BRACKET*

Cod. **40919** (100W-150W-200W)

SENSORE DI PRESENZA
MOTION SENSOR

Cod. **40915**

HighBay Multipower

CARATTERISTICHE

Mantenimento flusso luminoso a 25°C ≥50.000h (L90B10)

Installazioni Soffitto, parete

Corpo Alluminio pressofuso

Ottica Alluminio bianco. Simmetrica

Schermo Vetro temprato

Conformità CE, UKCA, EN60598-1, EN60598-2-1, EN 62471

APPLICAZIONI

Industria, magazzini, hangar

CHARACTERISTICS

Luminous flux retention at 25°C ≥50.000h (L90B10)

Mounting *Ceiling, wall*

Housing *Die-cast aluminium*

Optics *Symmetric white. Aluminium*

Compliance *CE, UKCA, EN60598-1, EN60598-2-1, EN 62471*

APPLICATIONS

Industry, logistics warehouses, hangars

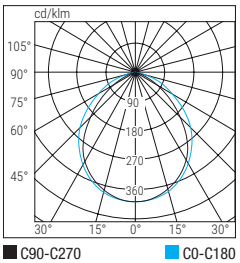

IP65 | IK08 | 950° | -20°C +40°C | MULTIPOWER

Dimensioni / Dimensions **mm**		
L	**B**	**H**
299	299	60

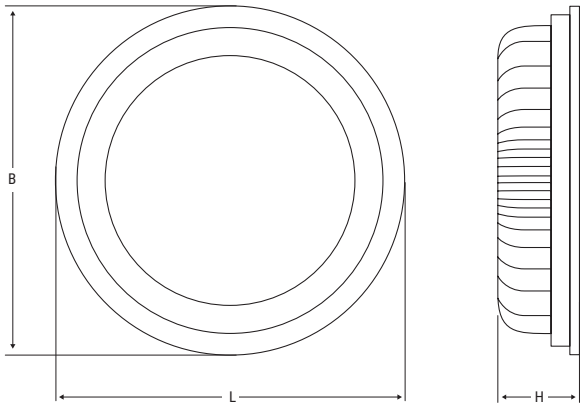

	Cod.	**Descrizione** Description	**Ottica** Optics	**Potenza** Power **W**	**Temp. colore** Colour Temp. **K**	**CRI**	**Flusso LED** LED Flux **lm (Tj=25°C)**	**Flusso** Flux **lm**	**Efficienza** Efficiency **lm/W**	**Kg**	
RD	**76305**	HIGHBAY M.POWER 100/150/200W	Diffondente *Diffusing*	200 150 100	4000	>80	23000	20000 15000 10000	100 100 100	3.4	REGOLABILE

ACCESSORI - in dotazione / ***ACCESSORIES*** - included

CAVO CABLATO / *WIRED CABLE* (1m)
GANCIO DI SOSPENSIONE / *SUSPENSION HOOK*
STAFFA ORIENTABILE / *ADJUSTABLE BRACKET*

ACCESSORI - da ordinare separatamente / ***ACCESSORIES*** - *to be ordered separately*

CAMPANA CONCENTRANTE 80°
CONCENTRATING BELL 80°
Quick junction. Anti-iridescent aluminium

Cod. **40910**

Flood Modula - S

CARATTERISTICHE

Mantenimento flusso luminoso a 25°C ≥68.000h (L90B10)
Installazioni Suolo o parete
Corpo Alluminio pressofuso RAL 7040
Ottica Lenti PC / riflettori Alluminio brillantato antiiridescente ad alta riflettanza
Schermo Vetro temprato
Conformità CE, UKCA, EN 60598-1, EN 60598-2-1, DIN 18031-3, EN 62471 (Rischio biologico esente), EN 61493, DM 24/11/2025 (CAM Edilizia - aggiornamento), 2014/53/UE, EN60598-2-22

APPLICAZIONI

Industria (riflettori/proiettori), terziario, ospedali, hotel, scuole, palestre, campi sportivi

CHARACTERISTICS

Luminous flux retention at 25°C ≥68.000h (L90B10)
Mounting *Floor, wall*
Housing *Diecast Aluminium RAL 7040*
Optics *PC Lens/ Anti-iridescent polished, high reflectance Aluminium reflector*
Screen *Tempered glass*
Compliance *CE, UKCA, EN 60598-1, EN 60598-2-1, DIN 18031-3, EN 62471 (Rischio biologico esente), EN61493, 2014/53/UE, EN60598-2-22*

APPLICATIONS

Industry (High bay-Floodlights, services sector, hospital, hotel, gyms, school, sports field

LENTE - ASIMMETRICO
LENS - ASYMMETRIC

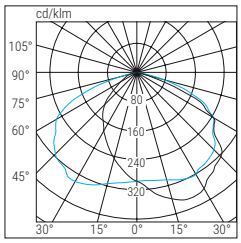

LENTE - SIMMETRICO CONCENTRANTE
LENS - SYMMETRIC CONCENTRATING

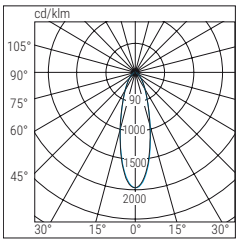

LENTE - ASIMMETRICA SPORT
LENS - ASYMMETRIC SPORT

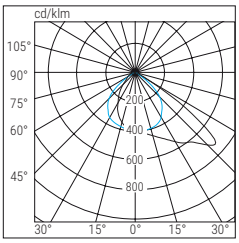

LENTE - SIMMETRICO DIFFONDENTE
LENS - SYMMETRIC DIFFUSING

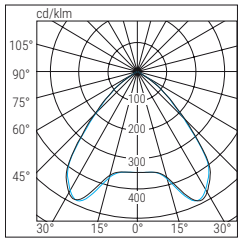

RIFLETTORE - ASIMMETRICO
REFLECTOR - ASYMMETRIC

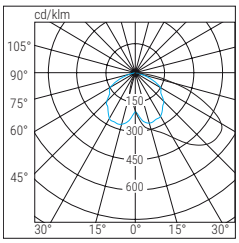

RIFLETTORE SIMMETRICO DIFFONDENTE
REFLECTOR - SYMMETRIC DIFFUSING

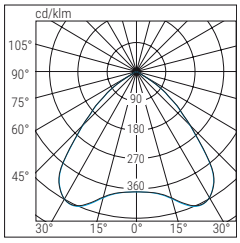

RIFLETTORE - SIMMETRICO CONCENTRANTE
REFLECTOR - SYMMETRIC CONCENTRATING

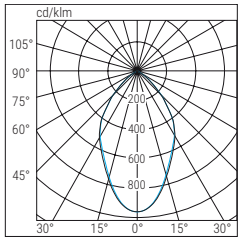

■ C90-C270
■ C0-C180

10kV

PROTEZIONE DA SOVRATENSIONI
OVERVOLTAGES PROTECTION
Solo Riflettori / Reflectors only

IP66 | **IK08** | **950°** | **LENS -20°C +40°C** | **REFLECTOR -20°C +45°C**

Dimensioni / Dimensions **mm**			
L	**B**	**H**	**H1**
295	350	115	316

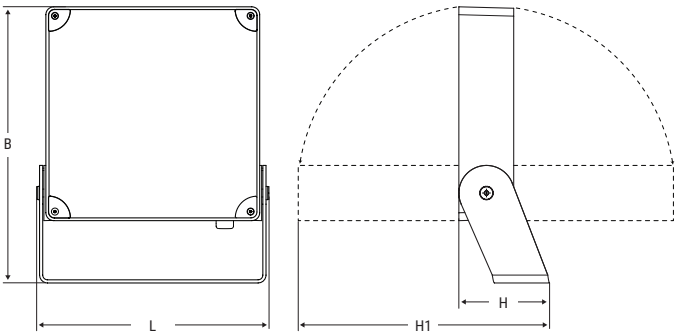

Versioni con riflettore / *Versions with reflector*

	Cod.	Descrizione Description	Ottica Optics	Potenza Power W	Temp. colore Colour Temp. K	CRI	Flusso LED LED Flux lm (Tj=25°C)	Flusso Flux lm	Efficienza Efficiency lm/W	Kg	
RD	**43174**	FLOOD S RD 80 L AS 3K	Lente asimmetrico *Asymmetric lens*	80 75 70	3000	>80	13650	11840 11250 10710	148 150 153	4.6	REGOLABILE
	43177	FLOOD S RD 125 L AS 3K	Lente asimmetrico *Asymmetric lens*	125 105 88 74	3000	>80	19700	17125 14805 13024 11766	137 141 148 159	4.6	
	43183	FLOOD S RD 80 L SPORT 3K	Lente asimmetrico Sport *Asymmetric Sport lens*	80 75 70	3000	>80	13650	11840 11250 10710	148 150 153	4.6	
	43186	FLOOD S RD 125 L SPORT 3K	Lente asimmetrico Sport *Asymmetric Sport lens*	125 104	3000	>80	19700	17125 14872	137 143	4.6	
	43192	FLOOD S RD 80 L CONC 3K	Lente simmetrico concentrante *Symmetrical concentrating lens*	80 75 70	3000	>80	13650	11840 11250 10710	148 150 153	4.6	
	43195	FLOOD S RD 125 L CONC 3K	Lente simmetrico concentrante *Symmetrical concentrating lens*	125 104	3000	>80	19700	17125 14456	137 139	4.6	
	43201	FLOOD S RD 80 L DIF 3K	Lente simmetrico diffondente *Symmetrical diffusing lens*	80 75 70	3000	>80	13650	11840 11250 10710	148 150 153	4.6	
	43204	FLOOD S RD 125 L DIF 3K	Lente simmetrico diffondente *Symmetrical diffusing lens*	125 104	3000	>80	19700	17125 14144	137 136	4.6	
	43210	FLOOD S RD 80 R AS 3K	Riflettore asimmetrico *Asymmetric reflector*	80 73 66 59	3000	>70	14650	12720 11680 10824 10030	159 160 164 170	4.6	

Flood Modula - S

Cod.	Descrizione Description	Ottica Optics	Potenza Power W	Temp. colore Colour Temp. K	CRI	Flusso LED LED Flux lm (Tj=25°C)	Flusso Flux lm	Efficienza Efficiency lm/W	Kg
43213	FLOOD S RD 100 R AS 3K	Riflettore asimmetrico *Asymmetric reflector*	100 84 71 59	3000	>70	17500	15200 12936 11360 10089	152 154 160 171	4.6
43216	FLOOD S RD 120 R AS 3K	Riflettore asimmetrico *Asymmetric reflector*	120 113 105	3000	>70	19600	17040 16498 15225	142 146 145	4.6
43222	FLOOD S RD 80 R CONC 3K	Riflettore simmetrico concentrante *Symmetrical concentrating reflector*	80 75 70	3000	>80	14650	12720 12000 11270	159 160 161	4.6
43225	FLOOD S RD 125 R CONC 3K	Riflettore simmetrico concentrante *Symmetrical concentrating reflector*	125 104 83 63	3000	>80	20450	17750 15288 13363 10710	142 147 161 170	4.6
43231	FLOOD S RD 80 R DIF 3K	Riflettore simmetrico diffondente *Symmetrical diffusing reflector*	80 75 70	3000	>80	14650	12720 12000 11270	159 160 161	4.6
43234	FLOOD S RD 125 R DIF 3K	Riflettore simmetrico diffondente *Symmetrical diffusing reflector*	125 105 88 74	3000	>80	20450	17750 15645 13288 11470	142 149 151 155	4.6
43175	FLOOD S RD 80 L AS 4K	Lente asimmetrico *Asymmetric lens*	80 75 70	4000	>80	14400	12480 11850 11200	156 158 160	4.6
43178	FLOOD S RD 125 L AS 4K	Lente asimmetrico *Asymmetric lens*	125 105 88 74	4000	>80	20700	18000 15540 13728 12358	144 148 156 167	4.6
43184	FLOOD S RD 80 L SPORT 4K	Lente asimmetrico Sport *Asymmetric Sport lens*	80 75 70	4000	>80	14400	12480 11850 11200	156 158 160	4.6
43187	FLOOD S RD 125 L SPORT 4K	Lente asimmetrico Sport *Asymmetric Sport lens*	125 104	4000	>80	20700	18000 15496	144 149	4.6
43193	FLOOD S RD 80 L CONC 4K	Lente simmetrico concentrante *Symmetrical concentrating lens*	80 75 70	4000	>80	14400	12480 11850 11200	156 158 160	4.6
43196	FLOOD S RD 125 L CONC 4K	Lente simmetrico concentrante *Symmetrical concentrating lens*	125 104	4000	>80	20700	18000 15288	144 147	4.6
43202	FLOOD S RD 80 L DIF 4K	Lente simmetrico diffondente *Symmetrical diffusing lens*	80 75 70	4000	>80	14400	12480 11850 11200	156 158 160	4.6
43205	FLOOD S RD 125 L DIF 4K	Lente simmetrico diffondente *Symmetrical diffusing lens*	125 104	4000	>80	20700	18000 15288	144 147	4.6
43211	FLOOD S RD 80 R AS 4K	Riflettore asimmetrico *Asymmetric reflector*	80 73 66 59	4000	>70	15400	13360 12264 11352 10030	167 168 172 170	4.6
43214	FLOOD S RD 100 R AS 4K	Riflettore asimmetrico *Asymmetric reflector*	100 84 71 59	4000	>70	18400	16000 13608 11999 10620	160 162 169 180	4.6
43217	FLOOD S RD 120 R AS 4K	Riflettore asimmetrico *Asymmetric reflector*	120 113 105	4000	>70	20700	18000 17402 16065	150 154 153	4.6
43223	FLOOD S RD 80 R CONC 4K	Riflettore simmetrico concentrante *Symmetrical concentrating reflector*	80 75 70	4000	>80	15400	13360 12600 11900	167 168 170	4.6
43226	FLOOD S RD 125 R CONC 4K	Riflettore simmetrico concentrante *Symmetrical concentrating reflector*	125 104 83 63	4000	>80	21450	18625 16016 14027 11277	149 154 169 179	4.6
43232	FLOOD S RD 80 R DIF 4K	Riflettore simmetrico diffondente *Symmetrical diffusing reflector*	80 75 70	4000	>80	15400	13360 12600 11900	167 168 170	4.6
43235	FLOOD S RD 125 R DIF 4K	Riflettore simmetrico diffondente *Symmetrical diffusing reflector*	125 105 88 74	4000	>80	21600	18750 16485 13992 12062	150 157 159 163	4.6

RD

REGOLABILE

	Cod.	Descrizione Description	Ottica Optics	Potenza Power W	Temp. colore Colour Temp. K	CRI	Flusso LED LED Flux lm (Tj=25°C)	Flusso Flux lm	Efficienza Efficiency lm/W	Kg	
DALI	**43240**	FLOOD S DALI 95 L AS 3K	Lente asimmetrico *Asymmetric lens*	95	3000	>80	16000	13870	146	4.6	DALI 2
	43243	FLOOD S DALI 125 L AS 3K	Lente asimmetrico *Asymmetric lens*	125	3000	>80	20600	17875	143	4.6	
	43249	FLOOD S DALI 95 L SPORT 3K	Lente asimmetrico Sport *Asymmetric Sport lens*	95	3000	>80	16000	13870	146	4.6	
	43252	FLOOD S DALI 125 L SPORT 3K	Lente asimmetrico Sport *Asymmetric Sport lens*	125	3000	>80	20600	17875	143	4.6	
	43258	FLOOD S DALI 95 L CONC 3K	Lente simmetrico concentrante *Symmetrical concentrating lens*	95	3000	>80	16000	13870	146	4.6	
	43261	FLOOD S DALI 125 L CONC 3K	Lente simmetrico concentrante *Symmetrical concentrating lens*	125	3000	>80	20600	17875	143	4.6	
	43267	FLOOD S DALI 95 L DIF 3K	Lente simmetrico diffondente *Symmetrical diffusing lens*	95	3000	>80	16000	13870	146	4.6	
	43270	FLOOD S DALI 125 L DIF 3K	Lente simmetrico diffondente *Symmetrical diffusing lens*	125	3000	>80	20600	17875	143	4.6	
	43276	FLOOD S DALI 80 R AS 3K	Riflettore asimmetrico *Asymmetric reflector*	80	3000	>70	15300	13280	166	4.6	
	43279	FLOOD S DALI 100 R AS 3K	Riflettore asimmetrico *Asymmetric reflector*	100	3000	>70	17750	15400	154	4.6	
	43282	FLOOD S DALI 120 R AS 3K	Riflettore asimmetrico *Asymmetric reflector*	120	3000	>70	20450	17760	148	4.6	
	43288	FLOOD S DALI 95 R CONC 3K	Riflettore simmetrico concentrante *Symmetrical concentrating reflector*	95	3000	>80	17200	14915	157	4.6	
	43291	FLOOD S DALI 125 R CONC 3K	Riflettore simmetrico concentrante *Symmetrical concentrating reflector*	125	3000	>80	21300	18500	148	4.6	
	43297	FLOOD S DALI 95 R DIF 3K	Riflettore simmetrico diffondente *Symmetrical diffusing reflector*	95	3000	>80	17200	14915	157	4.6	
	43300	FLOOD S DALI 125 R DIF 3K	Riflettore simmetrico diffondente *Symmetrical diffusing reflector*	125	3000	>80	21300	18500	148	4.6	
	43241	FLOOD S DALI 95 L AS 4K	Lente asimmetrico *Asymmetric lens*	95	4000	>80	16850	14630	154	4.6	
	43244	FLOOD S DALI 125 L AS 4K	Lente asimmetrico *Asymmetric lens*	125	4000	>80	21750	18875	151	4.6	
	43250	FLOOD S DALI 95 L SPORT 4K	Lente asimmetrico Sport *Asymmetric Sport lens*	95	4000	>80	16850	14630	154	4.6	
	43253	FLOOD S DALI 125 L SPORT 4K	Lente asimmetrico Sport *Asymmetric Sport lens*	125	4000	>80	21750	18875	151	4.6	
	43259	FLOOD S DALI 95 L CONC 4K	Lente simmetrico concentrante *Symmetrical concentrating lens*	95	4000	>80	16850	14630	154	4.6	
	43262	FLOOD S DALI 125 L CONC 4K	Lente simmetrico concentrante *Symmetrical concentrating lens*	125	4000	>80	21750	18875	151	4.6	
	43268	FLOOD S DALI 95 L DIF 4K	Lente simmetrico diffondente *Symmetrical diffusing lens*	95	4000	>80	16850	14630	154	4.6	
	43271	FLOOD S DALI 125 L DIF 4K	Lente simmetrico diffondente *Symmetrical diffusing lens*	125	4000	>80	21750	18875	151	4.6	
	43277	FLOOD S DALI 80 R AS 4K	Riflettore asimmetrico *Asymmetric reflector*	80	4000	>70	16100	14000	175	4.6	
	43280	FLOOD S DALI 100 R AS 4K	Riflettore asimmetrico *Asymmetric reflector*	100	4000	>70	18650	16200	162	4.6	
	43283	FLOOD S DALI 120 R AS 4K	Riflettore asimmetrico *Asymmetric reflector*	120	4000	>70	21550	18720	156	4.6	
	43289	FLOOD S DALI 95 R CONC 4K	Riflettore simmetrico concentrante *Symmetrical concentrating reflector*	95	4000	>80	18050	15675	165	4.6	
	43292	FLOOD S DALI 125 R CONC 4K	Riflettore simmetrico concentrante *Symmetrical concentrating reflector*	125	4000	>80	22450	19500	156	4.6	
	43298	FLOOD S DALI 95 R DIF 4K	Riflettore simmetrico diffondente *Symmetrical diffusing reflector*	95	4000	>80	18050	15675	165	4.6	
	43301	FLOOD S DALI 125 R DIF 4K	Riflettore simmetrico diffondente *Symmetrical diffusing reflector*	125	4000	>80	22450	19500	156	4.6	

Flood Modula - S

Cod.	Descrizione Description	Ottica Optics	Potenza Power W	Temp. colore Colour Temp. K	CRI	Flusso LED LED Flux lm (Tj=25°C)	Flusso Flux lm	Efficienza Efficiency lm/W	Kg
43306	FLOOD S SDB 100 L AS 3K	Lente asimmetrico *Asymmetric lens*	103	3000	>80	16800	14600	146	4.6
43309	FLOOD S SDB 125 L AS 3K	Lente asimmetrico *Asymmetric lens*	125	3000	>80	20600	17875	143	4.6
43315	FLOOD S SDB 100 L SPORT 3K	Lente asimmetrico Sport *Asymmetric Sport lens*	103	3000	>80	16800	14600	146	4.6
43318	FLOOD S SDB 125 L SPORT 3K	Lente asimmetrico Sport *Asymmetric Sport lens*	125	3000	>80	20600	17875	143	4.6
43324	FLOOD S SDB 100 L CONC 3K	Lente simmetrico concentrante *Symmetrical concentrating lens*	103	3000	>80	16800	14600	146	4.6
43327	FLOOD S SDB 125 L CONC 3K	Lente simmetrico concentrante *Symmetrical concentrating lens*	125	3000	>80	20600	17875	143	4.6
43333	FLOOD S SDB 100 L DIF 3K	Lente simmetrico diffondente *Symmetrical diffusing lens*	103	3000	>80	16800	14600	146	4.6
43336	FLOOD S SDB 125 L DIF 3K	Lente simmetrico diffondente *Symmetrical diffusing lens*	125	3000	>80	20600	17875	143	4.6
43342	FLOOD S SDB 80 R AS 3K	Riflettore asimmetrico *Asymmetric reflector*	80	3000	>70	15300	13280	166	4.6
43345	FLOOD S SDB 100 R AS 3K	Riflettore asimmetrico *Asymmetric reflector*	100	3000	>70	17750	15400	154	4.6
43348	FLOOD S SDB 120 R AS 3K	Riflettore asimmetrico *Asymmetric reflector*	120	3000	>70	20450	17760	148	4.6
43354	FLOOD S SDB 100 R CONC 3K	Riflettore simmetrico concentrante *Symmetrical concentrating reflector*	103	3000	>80	18100	15700	157	4.6
43357	FLOOD S SDB 125 R CONC 3K	Riflettore simmetrico concentrante *Symmetrical concentrating reflector*	125	3000	>80	21300	18500	148	4.6
43363	FLOOD S SDB 100 R DIF 3K	Riflettore simmetrico diffondente *Symmetrical diffusing reflector*	103	3000	>80	18100	15700	157	4.6
43366	FLOOD S SDB 125 R DIF 3K	Riflettore simmetrico diffondente *Symmetrical diffusing reflector*	125	3000	>80	21300	18500	148	4.6
43307	FLOOD S SDB 100 L AS 4K	Lente asimmetrico *Asymmetric lens*	103	4000	>80	17750	15400	154	4.6
43310	FLOOD S SDB 125 L AS 4K	Lente asimmetrico *Asymmetric lens*	125	4000	>80	21750	18875	151	4.6
43316	FLOOD S SDB 100 L SPORT 4K	Lente asimmetrico Sport *Asymmetric Sport lens*	103	4000	>80	17750	15400	154	4.6
43319	FLOOD S SDB 125 L SPORT 4K	Lente asimmetrico Sport *Asymmetric Sport lens*	125	4000	>80	21750	18875	151	4.6
43325	FLOOD S SDB 100 L CONC 4K	Lente simmetrico concentrante *Symmetrical concentrating lens*	103	4000	>80	17750	15400	154	4.6
43328	FLOOD S SDB 125 L CONC 4K	Lente simmetrico concentrante *Symmetrical concentrating lens*	125	4000	>80	21750	18875	151	4.6
43334	FLOOD S SDB 100 L DIF 4K	Lente simmetrico diffondente *Symmetrical diffusing lens*	103	4000	>80	17750	15400	154	4.6
43337	FLOOD S SDB 125 L DIF 4K	Lente simmetrico diffondente *Symmetrical diffusing lens*	125	4000	>80	21750	18875	151	4.6
43343	FLOOD S SDB 80 R AS 4K	Riflettore asimmetrico *Asymmetric reflector*	80	4000	>70	16100	14000	175	4.6
43346	FLOOD S SDB 100 R AS 4K	Riflettore asimmetrico *Asymmetric reflector*	100	4000	>70	18650	16200	162	4.6
43349	FLOOD S SDB 120 R AS 4K	Riflettore asimmetrico *Asymmetric reflector*	120	4000	>70	21550	18720	156	4.6
43355	FLOOD S SDB 100 R CONC 4K	Riflettore simmetrico concentrante *Symmetrical concentrating reflector*	103	4000	>80	19000	16500	165	4.6
43358	FLOOD S SDB 125 R CONC 4K	Riflettore simmetrico concentrante *Symmetrical concentrating reflector*	125	4000	>80	22450	19500	156	4.6
43364	FLOOD S SDB 100 R DIF 4K	Riflettore simmetrico diffondente *Symmetrical diffusing reflector*	103	4000	>80	19000	16500	165	4.6
43367	FLOOD S SDB 125 R DIF 4K	Riflettore simmetrico diffondente *Symmetrical diffusing reflector*	125	4000	>80	22450	19500	156	4.6

SD BLUETOOTH

VARIANTI SPECIALI - a richiesta / ***SPECIAL VARIANTS*** - *on enquiry*

TEMPERATURA COLORE 6000K - L'elenco dei codici relativi è visionabile online / ***COLOUR TEMPERATURE 6000K*** - *A list of the related codes can be found online*

ACCESSORI - da ordinare separatamente / ***ACCESSORIES*** - *to be ordered separately*

GRIGLIA FLOOD MODULA S
FLOOD MODULA S GRID

Cod. **12668**

KIT SOSPENSIONE RIFLETTORE
LIGHT SUSPENSION KIT

CAVI SOSPENSIONE / *CABLES* - Cod. **12663**
GOLFARI / *EYEBOLT* - Cod. **12669**

TESTA PALO 2X 60-76
POLE END CAP 2X 60-76

Cod. **12661**

TESTA PALO 4X 60-76
POLE END CAP 4X 60-76

Cod. **12662**

SD ACCESSORI - da ordinare separatamente / ***ACCESSORIES*** - *to be ordered separately*

CENTRALE LOGICA
LOGICA CONTROL UNIT

SD LGFM - Cod. **21102**

TRASMETTITORE RADIO DOMOTICO
HOME AUTOMATION RADIO TRANSMITTER

Cod. **20104**

CONCENTRATORE BLUETOOTH
BLUETOOTH CONCENTRATOR
1 ingresso di controllo / *1 control input*

WiFi - Cod. **15064**

CONCENTRATORE BLUETOOTH EASY BOX
BLUETOOTH EASY BOX CONCENTRATOR

WiFi - Cod. **15174**
WiFi ETHERNET - Cod. **15074**

MODULI AUTODIMMER/RADIO
AUTODIMMER/RADIO MODULES

AUTODIMMER - Cod. **15053**
AUTODIMMER + RADIO - Cod. **15054**

EMERGENZA CON INVERTER LED - da ordinare separatamente
EMERGENCY LED INVERTER - *to be ordered separately*

MODULO/*MODULE* TR - LG230 - LG24

TR - Cod. **15069** (1/3h - Flusso / Flux 1000/350lm)
LG24 - Cod. **15071** - versione SD / SD Version
LG230 - Cod. **15070** - versione SD / SD Version

Versione con emergenza integrata tipo TR si ottiene sostituendo la Staffa di derivazione Modula con la versione opzionale TR.

TR emergency by replacing the Modula box bracket with the optional Modula box bracket TR version.

Flood Modula - M

CARATTERISTICHE

Mantenimento flusso luminoso a 25°C ≥68.000h (L90B10)

Installazioni Suolo o parete

Corpo Alluminio pressofuso RAL 7040

Ottica Lenti PC / riflettori Alluminio brillantato antiiridescente ad alta riflettanza

Schermo Vetro temprato

Conformità CE, UKCA, EN 60598-1, EN 60598-2-1, EN60598-2-22 DIN 18031-3, EN 62471 (Rischio biologico esente), EN61493, DM 24/11/2025 (CAM Edilizia - aggiornamento), 2014/53/UE

Applicazioni

Industria (riflettori/proiettori), terziario, ospedali, hotel, scuole, palestre, campi sportivi

CHARACTERISTICS

Luminous flux retention at 25°C ≥68.000h (L90B10)

Mounting *Floor, wall*

Housing *Diecast Aluminium RAL 7040*

Optics *PC Lens/ Anti-iridescent polished, high reflectance Aluminium reflector*

Screen *Tempered glass*

Compliance *CE, UKCA, EN 60598-1, EN 60598-2-1, EN 60598-2-22, DIN 18031-3, EN 62471 (Rischio biologico esente), EN61493, 2014/53/UE*

APPLICATIONS

Industry (High bay-Floodlights, services sector, hospital, hotel, gyms, school, sports field

LENTE - ASIMMETRICO
LENS - ASYMMETRIC

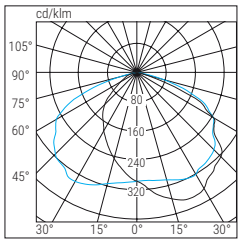

LENTE - SIMMETRICO CONCENTRANTE
LENS - SYMMETRIC CONCENTRATING

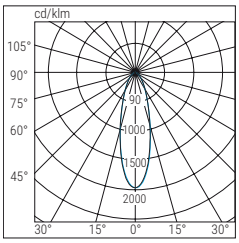

LENTE - ASIMMETRICA SPORT
LENS - ASYMMETRIC SPORT

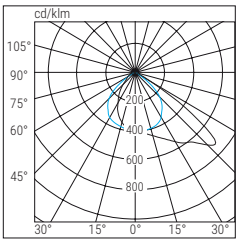

LENTE - SIMMETRICO DIFFONDENTE
LENS - SYMMETRIC DIFFUSING

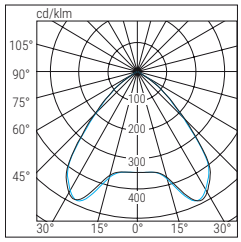

RIFLETTORE - ASIMMETRICO
REFLECTOR - ASYMMETRIC

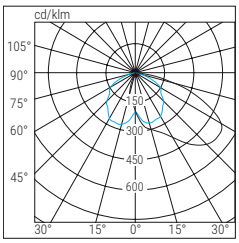

RIFLETTORE SIMMETRICO DIFFONDENTE
REFLECTOR - SYMMETRIC DIFFUSING

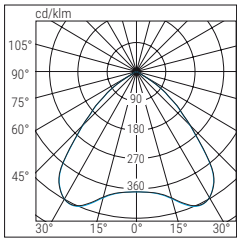

RIFLETTORE - SIMMETRICO CONCENTRANTE
REFLECTOR - SYMMETRIC CONCENTRATING

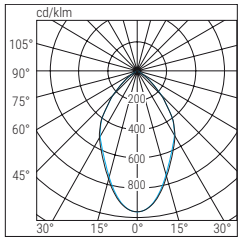

■ C90-C270
■ C0-C180

10kV

PROTEZIONE DA SOVRATENSIONI
OVERVOLTAGES PROTECTION
Solo Riflettori / Reflectors only

IP66	IK08	950°	LENS -20°C +40°C	REFLECTOR -20°C +45°C

Dimensioni / Dimensions **mm**			
L	**B**	**H**	**H1**
354	409	115	375

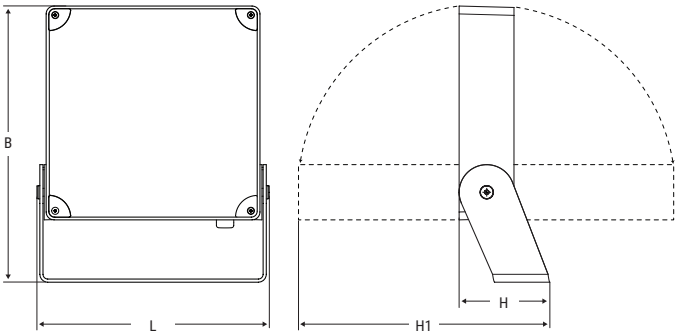

Versioni con riflettore / *reflector version*

	Cod.	Descrizione Description	Ottica Optics	Potenza Power W	Temp. colore Colour Temp. K	CRI	Flusso LED LED Flux lm (Tj=25°C)	Flusso Flux lm	Efficienza Efficiency lm/W	Kg	
RD	**43000**	FLOOD M RD 150 L AS 3K	Lente asimmetrico *Asymmetric lens*	150 140 130	3000	>80	25200	21900 20860 19370	146 149 149	6.4	REGOLABILE
	43003	FLOOD M RD 210 L AS 3K	Lente asimmetrico *Asymmetric lens*	210 182 157 142	3000	>80	33350	28980 25480 22608 21158	138 140 144 149	6.4	
	43006	FLOOD M RD 150 L SPORT 3K	Lente asimmetrico Sport *Asymmetric Sport lens*	150 140 130	3000	>80	25200	21900 20860 19760	146 149 152	6.4	
	43009	FLOOD M RD 210 L SPORT 3K	Lente asimmetrico Sport *Asymmetric Sport lens*	210 182 157 142	3000	>80	33350	28980 25480 22608 21158	138 140 144 149	6.4	
	43012	FLOOD M RD 150 L CONC 3K	Lente simmetrico concentrante *Symmetrical concentrating lens*	150 140 130	3000	>80	25200	21900 20860 19370	146 149 149	6.4	
	43015	FLOOD M RD 210 L CONC 3K	Lente simmetrico concentrante *Symmetrical concentrating lens*	210 182 157 142	3000	>80	33350	28980 25480 22608 21158	138 140 144 149	6.4	
	43018	FLOOD M RD 150 L DIF 3K	Lente simmetrico diffondente *Symmetrical diffusing lens*	150 140 130	3000	>80	25200	21900 20860 19760	146 149 152	6.4	
	43021	FLOOD M RD 210 L DIF 3K	Lente simmetrico diffondente *Symmetrical diffusing lens*	210 182 157 142	3000	>80	33350	28980 25480 22608 21158	138 140 144 149	6.4	
	43024	FLOOD M RD 155 R AS 3K	Riflettore asimmetrico *Asymmetric reflector*	155 134	3000	>70	26400	22940 20368	148 152	6.4	

Flood Modula - M

Cod.	Descrizione Description	Ottica Optics	Potenza Power W	Temp. colore Colour Temp. K	CRI	Flusso LED LED Flux lm (Tj=25°C)	Flusso Flux lm	Efficienza Efficiency lm/W	Kg
43027	FLOOD M RD 180 R AS 3K	Riflettore asimmetrico *Asymmetric reflector*	180 155 134	3000	>70	29400	25560 22940 20368	142 148 152	6.4
43030	FLOOD M RD 210 R AS 3K	Riflettore asimmetrico *Asymmetric reflector*	210 203 180 158	3000	>70	36000	31290 30450 27180 24806	149 150 151 157	6.4
43033	FLOOD M RD 150 R CONC 3K	Riflettore simmetrico concentrante *Symmetrical concentrating reflector*	150 140 130	3000	>80	27100	23550 22400 20930	157 160 161	6.4
43036	FLOOD M RD 210 R CONC 3K	Riflettore simmetrico concentrante *Symmetrical concentrating reflector*	210 182 157 142	3000	>80	35750	31080 27300 24492 22720	148 150 156 160	6.4
43039	FLOOD M RD 150 R DIF 3K	Riflettore simmetrico diffondente *Symmetrical diffusing reflector*	150 140 130	3000	>80	27100	23550 22400 20930"	157 160 161"	6.4
43042	FLOOD M RD 210 R DIF 3K	Riflettore simmetrico diffondente *Symmetrical diffusing reflector*	210 182 157 142	3000	>80	35750	"31080 27300 24492 22720"	148 150 156 160"	6.4
43001	FLOOD M RD 150 L AS 4K	Lente asimmetrico *Asymmetric lens*	150 140 130	4000	>80	26600	23100 21980 20150	154 157 155	6.4
43004	FLOOD M RD 210 L AS 4K	Lente asimmetrico *Asymmetric lens*	210 182 157 142	4000	>80	35050	30450 26754 23864 22152	145 147 152 156	6.4
43007	FLOOD M RD 150 L SPORT 4K	Lente asimmetrico Sport *Asymmetric Sport lens*	150 140 130	4000	>80	26600	23100 21980 20800	154 157 160	6.4
43010	FLOOD M RD 210 L SPORT 4K	Lente asimmetrico Sport *Asymmetric Sport lens*	210 182 157 142	4000	>80	35050	30450 26754 23864 22152	145 147 152 156	6.4
43013	FLOOD M RD 150 L CONC 4K	Lente simmetrico concentrante *Symmetrical concentrating lens*	150 140 130	4000	>80	26600	23100 21980 20150	154 157 155	6.4
43016	FLOOD M RD 210 L CONC 4K	Lente simmetrico concentrante *Symmetrical concentrating lens*	210 182 157 142	4000	>80	35050	30450 26754 23864 22152	145 147 152 156	6.4
43019	FLOOD M RD 150 L DIF 4K	Lente simmetrico diffondente *Symmetrical diffusing lens*	150 140 130	4000	>80	26600	23100 21980 20800	154 157 160	6.4
43022	FLOOD M RD 210 L DIF 4K	Lente simmetrico diffondente *Symmetrical diffusing lens*	210 182 157 142	4000	>80	35050	30450 26754 23864 22152	145 147 152 156	6.4
43025	FLOOD M RD 155 R AS 4K	Riflettore asimmetrico *Asymmetric reflector*	155 134	4000	>70	27850	24180 21440	156 160	6.4
43028	FLOOD M RD 180 R AS 4K	Riflettore asimmetrico *Asymmetric reflector*	180 155 134	4000	>70	31050	27000 24180 21440	150 156 160	6.4
43031	FLOOD M RD 210 R AS 4K	Riflettore asimmetrico *Asymmetric reflector*	210 203 180 158	4000	>70	37700	32760 32074 28620 26070	156 158 159 165	6.4
43034	FLOOD M RD 150 R CONC 4K	Riflettore simmetrico concentrante *Symmetrical concentrating reflector*	150 140 130	4000	>80	28500	24750 23520 22100	165 168 170	6.4
43037	FLOOD M RD 210 R CONC 4K	Riflettore simmetrico concentrante *Symmetrical concentrating reflector*	210 182 157 142	4000	>80	37450	32550 28756 25748 23856	155 158 164 168	6.4
43040	FLOOD M RD 150 R DIF 4K	Riflettore simmetrico diffondente *Symmetrical diffusing reflector*	150 140 130	4000	>80	28500	24750 23520 22100	165 168 170	6.4
43043	FLOOD M RD 210 R DIF 4K	Riflettore simmetrico diffondente *Symmetrical diffusing reflector*	210 182 157 142	4000	>80	37450	32550 28756 25748 23856	155 158 164 168	6.4

RD

REGOLABILE

	Cod.	Descrizione Description	Ottica Optics	Potenza Power W	Temp. colore Colour Temp. K	CRI	Flusso LED LED Flux lm (Tj=25°C)	Flusso Flux lm	Efficienza Efficiency lm/W	Kg	
DALI	**43045**	FLOOD M DALI 145 L AS 3K	Lente asimmetrico *Asymmetric lens*	145	3000	>80	27050	23490	162	6.4	DALI 2
	43048	FLOOD M DALI 190 L AS 3K	Lente asimmetrico *Asymmetric lens*	190	3000	>80	31950	27740	146	6.4	
	43051	FLOOD M DALI 210 L AS 3K	Lente asimmetrico *Asymmetric lens*	210	3000	>80	34800	30240	144	6.4	
	43054	FLOOD M DALI 145 L SPORT 3K	Lente asimmetrico Sport *Asymmetric Sport lens*	145	3000	>80	27050	23490	162	6.4	
	43057	FLOOD M DALI 190 L SPORT 3K	Lente asimmetrico Sport *Asymmetric Sport lens*	190	3000	>80	31950	27740	146	6.4	
	43060	FLOOD M DALI 210 L SPORT 3K	Lente asimmetrico Sport *Asymmetric Sport lens*	210	3000	>80	34800	30240	144	6.4	
	43063	FLOOD M DALI 145 L CONC 3K	Lente simmetrico concentrante *Symmetrical concentrating lens*	145	3000	>80	27050	23490	162	6.4	
	43066	FLOOD M DALI 190 L CONC 3K	Lente simmetrico concentrante *Symmetrical concentrating lens*	190	3000	>80	31950	27740	146	6.4	
	43069	FLOOD M DALI 210 L CONC 3K	Lente simmetrico concentrante *Symmetrical concentrating lens*	210	3000	>80	34800	30240	144	6.4	
	43072	FLOOD M DALI 145 L DIF 3K	Lente simmetrico diffondente *Symmetrical diffusing lens*	145	3000	>80	27050	23490	162	6.4	
	43075	FLOOD M DALI 190 L DIF 3K	Lente simmetrico diffondente *Symmetrical diffusing lens*	190	3000	>80	31950	27740	146	6.4	
	43078	FLOOD M DALI 210 L DIF 3K	Lente simmetrico diffondente *Symmetrical diffusing lens*	210	3000	>80	34800	30240	144	6.4	
	43081	FLOOD M DALI 145 R AS 3K	Riflettore asimmetrico *Asymmetric reflector*	145	3000	>70	27350	23780	164	6.4	
	43084	FLOOD M DALI 180 R AS 3K	Riflettore asimmetrico *Asymmetric reflector*	180	3000	>70	32500	28260	157	6.4	
	43087	FLOOD M DALI 210 R AS 3K	Riflettore asimmetrico *Asymmetric reflector*	210	3000	>70	37700	32760	156	6.4	
	43090	FLOOD M DALI 145 R CONC 3K	Riflettore simmetrico concentrante *Symmetrical concentrating reflector*	145	3000	>80	27350	23780	164	6.4	
	43093	FLOOD M DALI 190 R CONC 3K	Riflettore simmetrico concentrante *Symmetrical concentrating reflector*	190	3000	>80	34350	29830	157	6.4	
	43096	FLOOD M DALI 210 R CONC 3K	Riflettore simmetrico concentrante *Symmetrical concentrating reflector*	210	3000	>80	37450	32550	155	6.4	
	43099	FLOOD M DALI 145 R DIF 3K	Riflettore simmetrico diffondente *Symmetrical diffusing reflector*	145	3000	>80	27350	23780	164	6.4	
	43102	FLOOD M DALI 190 R DIF 3K	Riflettore simmetrico diffondente *Symmetrical diffusing reflector*	190	3000	>80	34350	29830	157	6.4	
	43105	FLOOD M DALI 210 R DIF 3K	Riflettore simmetrico diffondente *Symmetrical diffusing reflector*	210	3000	>80	37450	32550	155	6.4	
	43046	FLOOD M DALI 145 L AS 4K	Lente asimmetrico *Asymmetric lens*	145	4000	>80	28550	24795	171	6.4	
	43049	FLOOD M DALI 190 L AS 4K	Lente asimmetrico *Asymmetric lens*	190	4000	>80	33650	29260	154	6.4	
	43052	FLOOD M DALI 210 L AS 4K	Lente asimmetrico *Asymmetric lens*	210	4000	>80	36750	31920	152	6.4	
	43055	FLOOD M DALI 145 L SPORT 4K	Lente asimmetrico Sport *Asymmetric Sport lens*	145	4000	>80	28550	24795	171	6.4	
	43058	FLOOD M DALI 190 L SPORT 4K	Lente asimmetrico Sport *Asymmetric Sport lens*	190	4000	>80	33650	29260	154	6.4	
	43061	FLOOD M DALI 210 L SPORT 4K	Lente asimmetrico Sport *Asymmetric Sport lens*	210	4000	>80	36750	31920	152	6.4	
	43064	FLOOD M DALI 145 L CONC 4K	Lente simmetrico concentrante *Symmetrical concentrating lens*	145	4000	>80	28550	24795	171	6.4	
	43067	FLOOD M DALI 190 L CONC 4K	Lente simmetrico concentrante *Symmetrical concentrating lens*	190	4000	>80	33650	29260	154	6.4	
	43070	FLOOD M DALI 210 L CONC 4K	Lente simmetrico concentrante *Symmetrical concentrating lens*	210	4000	>80	36750	31920	152	6.4	

Flood Modula - M

	Cod.	Descrizione Description	Ottica Optics	Potenza Power W	Temp. colore Colour Temp. K	CRI	Flusso LED LED Flux lm (Tj=25°C)	Flusso Flux lm	Efficienza Efficiency lm/W	Kg	
DALI	43073	FLOOD M DALI 145 L DIF 4K	Lente simmetrico diffondente *Symmetrical diffusing lens*	145	4000	>80	28550	24795	171	6.4	DALI 2
	43076	FLOOD M DALI 190 L DIF 4K	Lente simmetrico diffondente *Symmetrical diffusing lens*	190	4000	>80	33650	29260	154	6.4	
	43079	FLOOD M DALI 210 L DIF 4K	Lente simmetrico diffondente *Symmetrical diffusing lens*	210	4000	>80	36750	31920	152	6.4	
	43082	FLOOD M DALI 145 R AS 4K	Riflettore asimmetrico *Asymmetric reflector*	145	4000	>70	28850	25085	173	6.4	
	43085	FLOOD M DALI 180 R AS 4K	Riflettore asimmetrico *Asymmetric reflector*	180	4000	>70	34200	29700	165	6.4	
	43088	FLOOD M DALI 210 R AS 4K	Riflettore asimmetrico *Asymmetric reflector*	210	4000	>70	39650	34440	164	6.4	
	43091	FLOOD M DALI 145 R CONC 4K	Riflettore simmetrico concentrante *Symmetrical concentrating reflector*	145	4000	>80	28850	25085	173	6.4	
	43094	FLOOD M DALI 190 R CONC 4K	Riflettore simmetrico concentrante *Symmetrical concentrating reflector*	190	4000	>80	36100	31350	165	6.4	
	43097	FLOOD M DALI 210 R CONC 4K	Riflettore simmetrico concentrante *Symmetrical concentrating reflector*	210	4000	>80	39400	34230	163	6.4	
	43100	FLOOD M DALI 145 R DIF 4K	Riflettore simmetrico diffondente *Symmetrical diffusing reflector*	145	4000	>80	28850	25085	173	6.4	
	43103	FLOOD M DALI 190 R DIF 4K	Riflettore simmetrico diffondente *Symmetrical diffusing reflector*	190	4000	>80	36100	31350	165	6.4	
	43106	FLOOD M DALI 210 R DIF 4K	Riflettore simmetrico diffondente *Symmetrical diffusing reflector*	210	4000	>80	39400	34230	163	6.4	
SD	43108	FLOOD M SDB 145 L AS 3K	Lente asimmetrico *Asymmetric lens*	140	3000	>80	26100	22680	162	6.4	BLUETOOTH
	43111	FLOOD M SDB 190 L AS 3K	Lente asimmetrico *Asymmetric lens*	190	3000	>80	31950	27740	146	6.4	
	43114	FLOOD M SDB 210 L AS 3K	Lente asimmetrico *Asymmetric lens*	210	3000	>80	34800	30240	144	6.4	
	43117	FLOOD M SDB 145 L SPORT 3K	Lente asimmetrico Sport *Asymmetric Sport lens*	140	3000	>80	26100	22680	162	6.4	
	43120	FLOOD M SDB 190 L SPORT 3K	Lente asimmetrico Sport *Asymmetric Sport lens*	190	3000	>80	31950	27740	146	6.4	
	43123	FLOOD M SDB 210 L SPORT 3K	Lente asimmetrico Sport *Asymmetric Sport lens*	210	3000	>80	34800	30240	144	6.4	
	43126	FLOOD M SDB 145 L CONC 3K	Lente simmetrico concentrante *Symmetrical concentrating lens*	140	3000	>80	26100	22680	162	6.4	
	43129	FLOOD M SDB 190 L CONC 3K	Lente simmetrico concentrante *Symmetrical concentrating lens*	190	3000	>80	31950	27740	146	6.4	
	43132	FLOOD M SDB 210 L CONC 3K	Lente simmetrico concentrante *Symmetrical concentrating lens*	210	3000	>80	34800	30240	144	6.4	
	43135	FLOOD M SDB 145 L DIF 3K	Lente simmetrico diffondente *Symmetrical diffusing lens*	140	3000	>80	26100	22680	162	6.4	
	43138	FLOOD M SDB 190 L DIF 3K	Lente simmetrico diffondente *Symmetrical diffusing lens*	190	3000	>80	31950	27740	146	6.4	
	43141	FLOOD M SDB 210 L DIF 3K	Lente simmetrico diffondente *Symmetrical diffusing lens*	210	3000	>80	34800	30240	144	6.4	
	43144	FLOOD M SDB 145 R AS 3K	Riflettore asimmetrico *Asymmetric reflector*	145	3000	>70	27350	23780	164	6.4	

Cod.	Descrizione Description	Ottica Optics	Potenza Power W	Temp. colore Colour Temp. K	CRI	Flusso LED LED Flux lm (Tj=25°C)	Flusso Flux lm	Efficienza Efficiency lm/W	Kg
43147	FLOOD M SDB 180 R AS 3K	Riflettore asimmetrico *Asymmetric reflector*	180	3000	>70	32500	28260	157	6.4
43150	FLOOD M SDB 210 R AS 3K	Riflettore asimmetrico *Asymmetric reflector*	210	3000	>70	37700	32760	156	6.4
43153	FLOOD M SDB 145 R CONC 3K	Riflettore simmetrico concentrante *Symmetrical concentrating reflector*	140	3000	>80	26450	22960	164	6.4
43156	FLOOD M SDB 190 R CONC 3K	Riflettore simmetrico concentrante *Symmetrical concentrating reflector*	190	3000	>80	34350	29830	157	6.4
43159	FLOOD M SDB 210 R CONC 3K	Riflettore simmetrico concentrante *Symmetrical concentrating reflector*	210	3000	>80	37450	32550	155	6.4
43162	FLOOD M SDB 145 R DIF 3K	Riflettore simmetrico diffondente *Symmetrical diffusing reflector*	140	3000	>80	26450	22960	164	6.4
43165	FLOOD M SDB 190 R DIF 3K	Riflettore simmetrico diffondente *Symmetrical diffusing reflector*	190	3000	>80	34350	29830	157	6.4
43168	FLOOD M SDB 210 R DIF 3K	Riflettore simmetrico diffondente *Symmetrical diffusing reflector*	210	3000	>80	37450	32550	155	6.4
43109	FLOOD M SDB 145 L AS 4K	Lente asimmetrico *Asymmetric lens*	140	4000	>80	27550	23940	171	6.4
43118	FLOOD M SDB 145 L SPORT 4K	Lente asimmetrico Sport *Asymmetric Sport lens*	140	4000	>80	27550	23940	171	6.4
43127	FLOOD M SDB 145 L CONC 4K	Lente simmetrico concentrante *Symmetrical concentrating lens*	140	4000	>80	27550	23940	171	6.4
43136	FLOOD M SDB 145 L DIF 4K	Lente simmetrico diffondente *Symmetrical diffusing lens*	140	4000	>80	27550	23940	171	6.4
43154	FLOOD M SDB 145 R CONC 4K	Lente simmetrico diffondente *Symmetrical diffusing lens*	140	4000	>80	27900	24220	173	6.4
43163	FLOOD M SDB 145 R DIF 4K	Riflettore simmetrico diffondente *Symmetrical diffusing reflector*	140	4000	>80	27900	24220	173	6.4
43145	FLOOD M SDB 145 R AS 4K	Riflettore asimmetrico *Asymmetric reflector*	145	4000	>70	28850	25085	173	6.4
43148	FLOOD M SDB 180 R AS 4K	Riflettore asimmetrico *Asymmetric reflector*	180	4000	>70	34200	29700	165	6.4
43112	FLOOD M SDB 190 L AS 4K	Lente asimmetrico *Asymmetric lens*	190	4000	>80	33650	29260	154	6.4
43121	FLOOD M SDB 190 L SPORT 4K	Lente asimmetrico Sport *Asymmetric Sport lens*	190	4000	>80	33650	29260	154	6.4
43130	FLOOD M SDB 190 L CONC 4K	Lente simmetrico concentrante *Symmetrical concentrating lens*	190	4000	>80	33650	29260	154	6.4
43139	FLOOD M SDB 190 L DIF 4K	Lente simmetrico diffondente *Symmetrical diffusing lens*	190	4000	>80	33650	29260	154	6.4
43157	FLOOD M SDB 190 R CONC 4K	Riflettore simmetrico concentrante *Symmetrical concentrating reflector*	190	4000	>80	36100	31350	165	6.4
43166	FLOOD M SDB 190 R DIF 4K	Riflettore simmetrico diffondente *Symmetrical diffusing reflector*	190	4000	>80	36100	31350	165	6.4
43115	FLOOD M SDB 210 L AS 4K	Lente asimmetrico *Asymmetric lens*	210	4000	>80	36750	31920	152	6.4
43124	FLOOD M SDB 210 L SPORT 4K	Lente asimmetrico Sport *Asymmetric Sport lens*	210	4000	>80	36750	31920	152	6.4
43133	FLOOD M SDB 210 L CONC 4K	Lente simmetrico concentrante *Symmetrical concentrating lens*	210	4000	>80	36750	31920	152	6.4
43142	FLOOD M SDB 210 L DIF 4K	Lente simmetrico diffondente *Symmetrical diffusing lens*	210	4000	>80	36750	31920	152	6.4
43151	FLOOD M SDB 210 R AS 4K	Riflettore asimmetrico *Asymmetric reflector*	210	4000	>70	39650	34440	164	6.4
43160	FLOOD M SDB 210 R CONC 4K	Riflettore simmetrico concentrante *Symmetrical concentrating reflector*	210	4000	>80	39400	34230	163	6.4
43169	FLOOD M SDB 210 R DIF 4K	Riflettore simmetrico diffondente *Symmetrical diffusing reflector*	210	4000	>80	39400	34230	163	6.4

SD

BLUETOOTH

VARIANTI SPECIALI - a richiesta / ***SPECIAL VARIANTS*** - *on enquiry*

TEMPERATURA COLORE 6000K - L'elenco dei codici relativi è visionabile online / ***COLOUR TEMPERATURE 6000K*** - *A list of the related codes can be found online*

Flood Modula - M

ACCESSORI - da ordinare separatamente / ***ACCESSORIES*** *- to be ordered separately*

GRIGLIA FLOOD MODULA M
FLOOD MODULA M GRID

Cod. **12667**

KIT SOSPENSIONE RIFLETTORE
LIGHT SUSPENSION KIT

CAVI SOSPENSIONE / CABLES - Cod. **12663**
GOLFARI / EYEBOLT - Cod. **12669**

TESTA PALO 2X 60-76
POLE END CAP 2X 60-76

Cod. **12661**

TESTA PALO 4X 60-76
POLE END CAP 4X 60-76

Cod. **12662**

SD ACCESSORI - da ordinare separatamente / ***ACCESSORIES*** *- to be ordered separately*

CENTRALE LOGICA
LOGICA CONTROL UNIT

SD LGFM - Cod. **21102**

TRASMETTITORE RADIO DOMOTICO
HOME AUTOMATION RADIO TRANSMITTER

Cod. **20104**

CONCENTRATORE BLUETOOTH
BLUETOOTH CONCENTRATOR
1 ingresso di controllo / *1 control input*

WiFi - Cod. **15064**

CONCENTRATORE BLUETOOTH EASY BOX
BLUETOOTH EASY BOX CONCENTRATOR

WiFi - Cod. **15174**
WiFi ETHERNET - Cod. **15074**

MODULI AUTODIMMER/RADIO
AUTODIMMER/RADIO MODULES

AUTODIMMER - Cod. **15053**
AUTODIMMER + RADIO - Cod. **15054**

EMERGENZA CON INVERTER LED - da ordinare separatamente
EMERGENCY LED INVERTER *- to be ordered separately*

MODULO/*MODULE* TR - LG230 - LG24

TR - Cod. **15069** (1/3h - Flusso / Flux 1000/350lm)
LG24 - Cod. **15071** - versione SD / SD Version
LG230 - Cod. **15070** - versione SD / SD Version

Versione con emergenza integrata tipo TR si ottiene sostituendo la Staffa di derivazione Modula con la versione opzionale TR.

TR emergency by replacing the Modula box bracket with the optional Modula box bracket TR version.

Floodlight FL

CARATTERISTICHE

Mantenimento flusso luminoso a 25°C ≥50.000h (L90B10)
Installazioni Suolo o parete
Corpo Alluminio pressofuso
Ottica PVC verniciato bianco, diffondente, simmetrica
Schermo Vetro temprato trasparente
Conformità CE, UKCA, EN605981, EN60598-2-1, EN 62471

APPLICAZIONI

Residenziale, terziario, industria

CHARACTERISTICS

Luminous flux retention at 25°C ≥50.000h (L90B10)
Mounting *Floor or wall*
Housing *Diecast Aluminium*
Optics *White painted PVC, symmetrical, diffusing*
Compliance *CE, UKCA, EN605981, EN60598-2-1, EN 62471*

APPLICATIONS

Residential, services sector, industry

FL

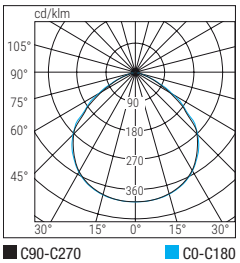

FL-DUAL SENSOR

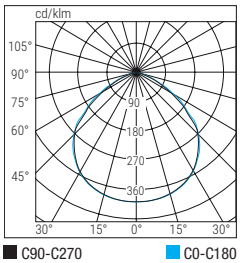

FL-ALTE PRESTAZIONI

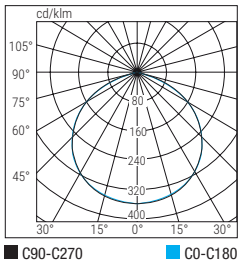

IP66 | IK07 | 950° | -20°C +40°C

W	Dimensioni / Dimensions mm		
	L	B	H
10	97	110	27
20	118	141	33
30	136	163	33
50	146	175	33
100	252	222	38
200	390	265	38

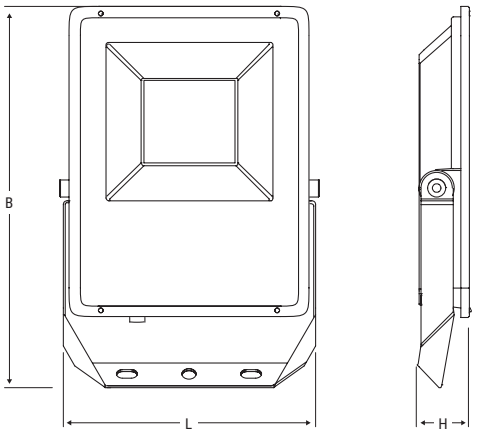

FL-DUAL SENSOR

FL-ALTE PRESTAZIONI

FL

	Cod.	Descrizione Description	Potenza Power W	Temp. colore Colour Temp. K	CRI	Flusso LED LED Flux lm (Tj=25°C)	Flusso Flux lm	Efficienza Efficiency lm/W	Kg	Colore Color	
ED	86145	FL LED 10W BIANCO IP66 3K	10	3000	>80	1200	1000	100	0.2	○	ON / OFF
	86146	FL LED 20W BIANCO IP66 3K	20	3000	>80	2400	2000	100	0.35	○	
	86147	FL LED 30W BIANCO IP66 3K	30	3000	>80	3600	3000	100	0.45	○	
	86148	FL LED 50W BIANCO IP66 3K	50	3000	>80	6000	5000	100	0.55	○	
	86149	FL LED 10W BIANCO IP66 4K	10	4000	>80	1200	1000	100	0.2	○	
	86150	FL LED 20W BIANCO IP66 4K	20	4000	>80	2400	2000	100	0.35	○	
	86151	FL LED 30W BIANCO IP66 4K	30	4000	>80	3600	3000	100	0.45	○	
	86152	FL LED 50W BIANCO IP66 4K	50	4000	>80	6000	5000	100	0.55	○	
	86153	FL LED 20W BIANCO IP66 6K5	20	6500	>80	2400	2000	100	0.35	○	
	86156	FL LED 10W NERO IP66 3K	10	3000	>80	1200	1000	100	0.2	●	
	86157	FL LED 20W NERO IP66 3K	20	3000	>80	2400	2000	100	0.35	●	
	86158	FL LED 30W NERO IP66 3K	30	3000	>80	3600	3000	100	0.45	●	
	86159	FL LED 50W NERO IP66 3K	50	3000	>80	6000	5000	100	0.55	●	
	86160	FL LED 10W NERO IP66 4K	10	4000	>80	1200	1000	100	0.2	●	
	86161	FL LED 20W NERO IP66 4K	20	4000	>80	2400	2000	100	0.35	●	
	86162	FL LED 30W NERO IP66 4K	30	4000	>80	3600	3000	100	0.45	●	
	86163	FL LED 50W NERO IP66 4K	50	4000	>80	6000	5000	100	0.55	●	
	86164	FL LED 20W NERO IP66 6K5	20	6500	>80	2400	2000	100	0.2	●	
	86165	FL LED 30W NERO IP66 6K5	30	6500	>80	3600	3000	100	0.45	●	

Floodlight FL

FLOODLIGHT DUAL SENSOR

Sistema esclusivo che integra nel proiettore un sensore di presenza ed un sensore crepuscolare attivabili contestualmente e programmabili da telecomando in dotazione.

System that integrates a motion sensor and a light sensor inside the luminaire that can be activated at the same time and programmed from the supplied remote control.

FUNZIONI DEL TELECOMANDO

- Accensione/spegnimento luce
- attivazione/disattivazione sensore crepuscolare e sensore di presenza
- Programmazione distanza di intervento del sensore di presenza
- Programmazione del tempo di stand-by del sensore di presenza

REMOTE CONTROL FUNCTIONS

- *Switch ON / OFF*
- *Switch ON /switch OFF light sensor and motion sensor*
- *Programming distance of the motion sensor*
- *Programming stand-by time of the motion sensor*

FL-DUAL SENSOR

	Cod.	Descrizione Description	Potenza Power W	Temp. colore Colour Temp. K	CRI	Flusso LED LED Flux lm (Tj=25°C)	Flusso Flux lm	Efficienza Efficiency lm/W	Kg	Colore Color	
ED	86179	FL LED 10W WHITE IP66 SENS 4K	10	4000	>80	1200	1000	100	0.2	○	ON / OFF
	86180	FL LED 20W WHITE IP66 SENS 4K	20	4000	>80	2400	2000	100	0.35	○	
	86181	FL LED 30W WHITE IP66 SENS 4K	30	4000	>80	3600	3000	100	0.45	○	
	86167	FL LED 20W NERO IP66 SENS 3K	20	3000	>80	2400	2000	100	0.35	●	
	86168	FL LED 50W NERO IP66 SENS 3K	50	3000	>80	6000	5000	100	0.55	●	
	86182	FL LED 10W NERO IP66 SENS 4K	10	4000	>80	1200	1000	100	0.2	●	
	86169	FL LED 20W NERO IP66 SENS 4K	20	4000	>80	2400	2000	100	0.35	●	
	86183	FL LED 30W NERO IP66 SENS 4K	30	4000	>80	3600	3000	100	0.45	●	
	86170	FL LED 50W NERO IP66 SENS 4K	50	4000	>80	6000	5000	100	0.55	●	
	86171	FL LED 20W NERO IP66 SENS 6K5	20	6500	>80	2400	2000	100	0.35	●	

FL-ALTE PRESTAZIONI

	Cod.	Descrizione Description	Potenza Power W	Temp. colore Colour Temp. K	CRI	Flusso LED LED Flux lm (Tj=25°C)	Flusso Flux lm	Efficienza Efficiency lm/W	Kg	Colore Color	
ED	86173	FL LED 100W NERO IP66 3K	100	3000	>80	11500	10000	100	1.315	●	ON / OFF
	86176	FL LED 200W NERO IP66 3K	200	3000	>80	22500	20000	100	2.65	●	
	86174	FL LED 100W NERO IP66 4K	100	4000	>80	11500	10000	100	1.315	●	
	86177	FL LED 200W NERO IP66 4K	200	4000	>80	22500	20000	100	2.65	●	

Flood Mini

OTTICA ASIMMETRICA
ASYMMETRIC OPTIC

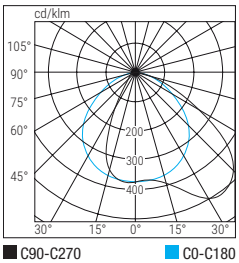

OTTICA SIMMETRICA
SYMMETRIC OPTIC

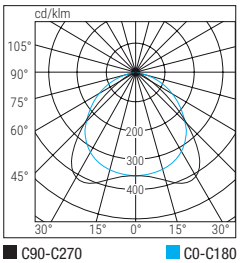

CARATTERISTICHE

Mantenimento flusso luminoso a 25°C ≥ 65.000h (L90B10)
Installazioni al suolo, parete
Corpo Alluminio pressofuso verniciato alle polveri di poliestere, RAL 7040
Ottica Alluminio anodizzato brillantato
antiridescente. Simmetrico, Asimmetrico
Schermo Vetro prismatizzato temprato 4mm di spessore
Conformità CE, UKCA, EN 60598-1, EN 62471 (Rischio biologico esente), EN60598-2-2, 2014/30/UE, 2014/35/UE, EN60598-2-22

APPLICAZIONI

Industria, terziario, civile

CHARACTERISTICS

Luminous flux retention at 25°C ≥ 65.000h (L90B10)
Mounting *Floor, wall*
Housing *Polyester powder-coated die-cast Aluminium, RAL 7040*
Optics *Anti-iridescent polished, high reflectance Aluminium reflector. Symmetrical, Asymmetrical*
Screen *Tempered glass prism, 4mm thick*
Compliance *CE, UKCA, EN 60598-1, EN 60598-2-22, EN 60598-2-2, EN 62471 (photobiological risk-free), 2014/30/EU, 2014/35/EU*

APPLICATIONS

Industry, services sector, residential

IP66 | IK09 | 960° | -20°C +40°C

Dimensioni / Dimensions mm		
L	**B**	**H**
190	173	75.5

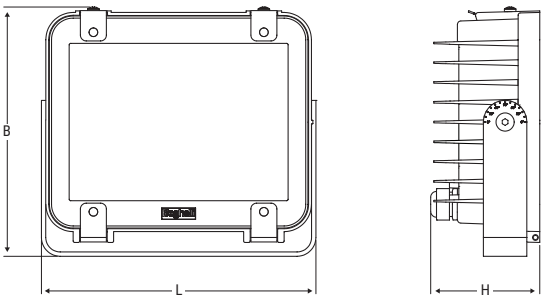

	Cod.	Descrizione Description	Ottica Optics	Potenza Power W	Temp. colore Colour Temp. K	CRI	Flusso LED LED Flux lm (Tj=25°C)	Flusso Flux lm	Efficienza Efficiency lm/W	Kg	
ED	**F30LED3**	PRO LED 1X30 3K	Sym / Asym	17	3000	>80	2000	1700	100	1.2	ON / OFF
	F50LED3	PRO LED 1X50 3K	Sym / Asym	26	3000	>80	3000	2600	100	1.2	
	F30LED	PRO LED 1X30 4K	Sym / Asym	17	4000	>80	2100	1800	105	1.2	
	F50LED	PRO LED 1X50 4K	Sym / Asym	26	4000	>80	3450	3000	115	1.2	
	F70LED	PRO LED 1X70 4K	Sym / Asym	37	4000	>80	4600	4000	108	1.2	
	F70LED3	PRO LED 1X70 3K	Sym / Asym	37	4000	>80	4600	4000	108	1.2	

ACCESSORI - in dotazione / ***ACCESSORIES*** - *included*

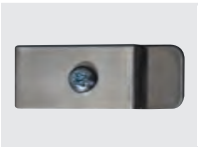

VITI ANTIVANDALICHE
VANDAL-PROOF SCREWS

STAFFA GONIOMETRICA
GONIOMETRIC BRACKET

PRESSACAVO M20 CON VALVOLA DI VENTILAZIONE
M20 CABLE GLAND WITH VENTILATION VALVE

ACCESSORI - da ordinare separatamente / ***ACCESSORIES*** - *to be ordered separately*

RICEVITORE RADIO DOMOTICO
BUILDING AUTOMATION REMOTE CONTROL RECEIVER

Cod. **20108**

FH-M

OTTICA ASIMMETRICA
ASYMMETRIC OPTIC

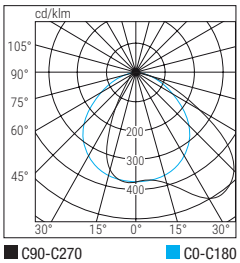

OTTICA SIMMETRICA
SYMMETRIC OPTIC

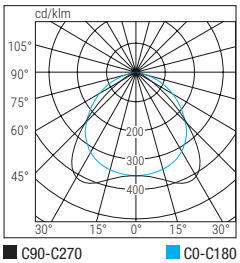

CARATTERISTICHE

Mantenimento flusso luminoso a 25°C ≥69.000h (L90B10)
Installazioni al suolo, parete, torri faro, sospensione, plafone
Corpo Alluminio pressofuso verniciato alle polveri di poliestere RAL 7040
Ottica Alluminio anodizzato brillantato antiridescente ad alta riflettanza. Simmetrico, asimmetrico.
Schermo Vetro temprato prismatizzato
Conformità CE, UKCA, EN 60598-1, EN 60598-2-1, DIN 18031-3, EN 62471 (Rischio biologico esente), 2014/53/UE, EN60598-2-22

APPLICAZIONI

Industria, terziario, civile

CHARACTERISTICS

Luminous flux retention at 25°C ≥69.000h (L90B10)
Mounting *Floor, wall, lighthouse towers, suspended, ceiling*
Housing *Polyester powder-coated die-cast aluminium, RAL 7040*
Optics *Anti-iridescent polished, high reflectance Aluminium reflector. Symmetrical, Asymmetrical*
Screen *Tempered glass prism, 4mm*
Compliance *CE, UKCA, EN 60598-1, EN 60598-2-1, EN 60598-2-22, DIN 18031-3, EN 62471 (photobiological risk-free), 2014/53/EU*

APPLICATIONS

Industry, services sector, residential

IP66 | IK09 | 960° | -20°C +40°C | EMERGENCY 0°C +40°C

Dimensioni / Dimensions mm		
L	**B**	**H**
323	319	116

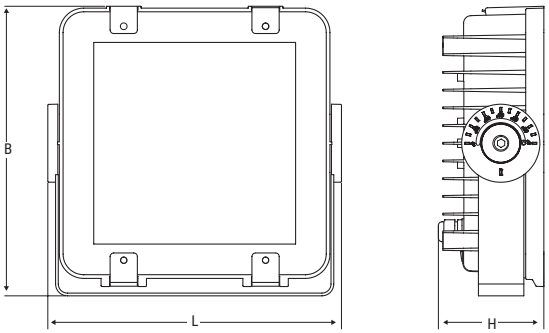

	Cod.	Descrizione Description	Ottica Optics	Potenza Power W	Temp. colore Colour Temp. K	CRI	Flusso LED LED Flux lm (Tj=25°C)	Flusso Flux lm	Efficienza Efficiency lm/W	Kg	
RD	**40800**	PRO/RIF 50W REGOLABILE 3K	Sym / Asym	50 42 35 28	3000	>80	8150	7059 6171 5307 4333	141 145 150 153	4	REGOLABILE
RD	**40803**	PRO/RIF 100W REGOLABILE 3K	Sym / Asym	100 84 70 56	3000	>80	15400	13369 11841 10238 8448	134 140 146 152	4	REGOLABILE
RD	**40801**	PRO/RIF 50W REGOLABILE 4K	Sym / Asym	50 42 35 28	4000	>80	8550	7430 6496 5586 4561	149 153 158 161	4	REGOLABILE
RD	**40804**	PRO/RIF 100W REGOLABILE 4K	Sym / Asym	100 84 70 56	4000	>80	16200	14073 12464 10777 8893	141 148 154 160	4	REGOLABILE
DALI	**40800DL**	PRO/RIF 75W DALI 3K	Sym / Asym	74	3000	>80	13100	11385	154	4	DALI 2
DALI	**40803DL**	PRO/RIF 100W DALI 3K	Sym / Asym	100	3000	>80	16700	14500	145	4	DALI 2
DALI	**40801DL**	PRO/RIF 75W DALI 4K	Sym / Asym	74	4000	>80	13800	11984	162	4	DALI 2
DALI	**40804DL**	PRO/RIF 100W DALI 4K	Sym / Asym	100	4000	>80	17600	15300	153	4	DALI 2
SDB	**40940**	PRO/RIF 75W SDB 3K	Sym / Asym	74	3000	>80	13100	11385	154	4	BLUETOOTH
SDB	**40943**	PRO/RIF 100W SDB 3K	Sym / Asym	100	3000	>80	16700	14500	145	4	BLUETOOTH
SDB	**40941**	PRO/RIF 75W SDB 4K	Sym / Asym	74	4000	>80	13800	11984	162	4	BLUETOOTH
SDB	**40944**	PRO/RIF 100W SDB 4K	Sym / Asym	100	4000	>80	17600	15300	153	4	BLUETOOTH

FH-M

ACCESSORI - in dotazione / ***ACCESSORIES*** - *included*

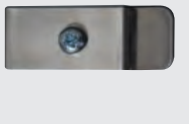

VITI ANTIVANDALICHE
VANDAL-PROOF SCREWS

STAFFA GONIOMETRICA
GONIOMETRIC BRACKET

PRESSACAVO M20 CON VALVOLA DI VENTILAZIONE
M20 CABLE GLAND WITH VENTILATION VALVE

ACCESSORI - da ordinare separatamente / ***ACCESSORIES*** - *to be ordered separately*

STAFFA DI FISSAGGIO SU BARRA ELETTRIFICATA
MOUNTING BRACKET FOR ELECTRIFIED BAR

Cod. **12659**

STAFFA DI FISSAGGIO A PLAFONE
CEILING MOUNTING BRACKET

Cod. **12664**

TESTA PALO 2X 60-76
POLE END CAP 2X 60-76

Cod. **12661**

TESTA PALO 4X 60-76
POLE END CAP 4X 60-76

Cod. **12662**

CAVO SOSPENSIONE RIFLETTORE
HIGH BAY LIGHT SUSPENSION CABLE

Cod. **12663**

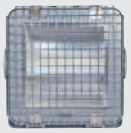

GRIGLIA PROTEZIONE
PROTECTIVE GRID

Cod. **12657**

SD ACCESSORI - da ordinare separatamente / ***ACCESSORIES*** - *to be ordered separately*

CENTRALE LOGICA
LOGICA CONTROL UNIT

SD LGFM - Cod. **21102**

TRASMETTITORE RADIO DOMOTICO
HOME AUTOMATION RADIO TRANSMITTER

Cod. **20104**

CONCENTRATORE WIFI BLUETOOTH
WiFi BLUETOOTH CONCENTRATOR
1 ingresso di controllo / *1 control input*

Cod. **15064**

CONCENTRATORE BLUETOOTH EASY BOX
BLUETOOTH EASY BOX CONCENTRATOR

WiFi - Cod. **15174**
WiFi ETHERNET - Cod. **15074**

MODULI AUTODIMMER/RADIO
AUTODIMMER/RADIO MODULES

AUTODIMMER - Cod. **15053**
AUTODIMMER + RADIO - Cod. **15054**

APPARECCHIO + EMERGENZA CON INVERTER LED PRECABLATO - codifica componibile
LUMINAIRE + EMERGENCY WITH PRE-WIRED LED INVERTER - *modular coding*

0°C +40°C

INVERTER INTEGRATO *BUILT-IN INVERTER*	DESINENZA *SUFFIX*	SISTEMA DI EMERGENZA *EMERGENCY SYSTEM*	FLUSSO MAX (lm) *MAX FLUX (lm)*	AUTONOMIA (h) *AUTONOMY (h)*
	TR	**TR**	1300/850/650/450	1/1.5/2/3
	AT	**AT**	950/650/475/300/150	1/1.5/2/3/8
	CT	**CT**	950/650/475/300/150	1/1.5/2/3/8

BOOSTER BATTERY
Solo per Inverter AT - CT / For AT - CT Inverters only
Batteria LiFe 6.4V 1,5Ah per incremento performance
LiFe 6.4V 1,5Ah Battery to increase performance

Cod. **RA13**

INCREMENTO PERFORMANCE / *PERFORMANCE INCREASE*
N.1 RA13 - Flusso max emergenza 1900lm
N.1 RA13 - Max emergency Flux 1900lm
N.2 RA13 - Flusso max emergenza 2550lm
N.2 RA13 - Max emergency Flux 2550lm

MODULO / MODULE LG - LGFM - DALI
Solo per Inverter CT / *For CT Inverters only*

LG - Cod. **15079** **LG**
LGFM - Cod. **15037** **LGFM**
DALI - Cod. **15080** **DALI**

Ogni apparecchio di questa serie può essere configurato e precablato direttamente in Beghelli, considerando, come tempo di consegna, due settimane aggiuntive al lead standard. Per ordinarlo è necessario creare il codice specificando il sistema di controllo utilizzando come segue le presenti tabelle: Cod. APPARECCHIO + DESINENZA, per esempio per ordinare un apparecchio in versione CentralTest (CT) occorre aggiungere al Cod. 40800 la desinenza CT = Cod. 40800CT

Each unit in this series can be configured and pre-wired directly in Beghelli, as a delivery time, two additional weeks to the standard lead time. For orders, create the code by specifying the control system using the following tables: Cod. LUMINAIRE + SUFFIX, for example, to order an CentralTest (CT) luminaire, add to the Cod. 40800 the suffix CT = Cod. 40800CT

FH-L

ASIMMETRICA
ASYMMETRICAL

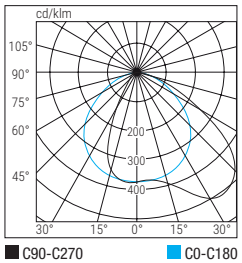

DIFFONDENTE SIMMETRICA
SYMMETRICAL DIFFUSING

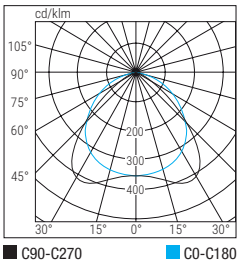

CARATTERISTICHE

Mantenimento flusso luminoso a 25°C ≥69.000h (L90B10)
Installazioni al suolo, parete, torri faro, sospensione
Corpo Alluminio pressofuso verniciato alle polveri di poliestere RAL 7040
Ottica Alluminio anodizzato brillantato antiridescente ad alta riflettanza. Simmetrica/Asimmetrica.
Schermo Vetro temprato prismatizzato 4mm
Conformità CE, UKCA, EN 60598-1, EN 60598-2-1, DIN 18031-3, EN 62471 (Rischio biologico esente), DM 24/11/2025 (CAM Edilizia - aggiornamento), EN61493, 2014/53/UE, EN60598-2-22

APPLICAZIONI

Industria, terziario, civile

CHARACTERISTICS

Luminous flux retention at 25°C ≥69.000h (L90B10)
Mounting *Floor, wall, lighthouse towers, suspended*
Housing *Polyester powder-coated die-cast aluminium, RAL 7040*
Optics *Anti-iridescent polished, high reflectance Aluminium reflector. Symmetrical, Asymmetrical*
Screen *Tempered glass prism, 4mm*
Compliance *CE, UKCA, EN 60598-1, EN 60598-2-1, EN 60598-2-22, DIN 18031-3, EN 62471 (photobiological risk-free), EN 61493, 2014/53/EU*

APPLICATIONS

Industry, services sector, residential

IP66 | IK09 | 960° | -20°C +40°C | EMERGENCY 0°C +40°C

Dimensioni / Dimensions **mm**		
L	**B**	**H**
348	434	121

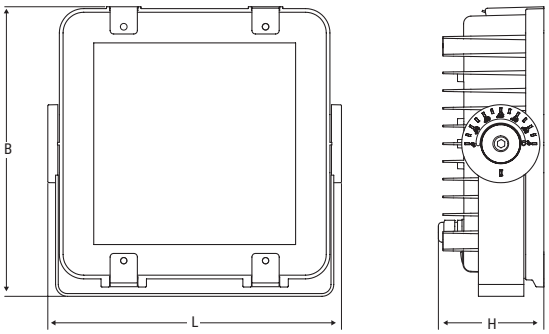

	Cod.	Descrizione Description	Ottica Optics	Potenza Power W	Temp. colore Colour Temp. K	CRI	Flusso LED LED Flux lm (Tj=25°C)	Flusso Flux lm	Efficienza Efficiency lm/W	Kg	
RD	**40860**	PRO/RIF 150W REGOLABILE 3K	*Sym / Asym*	151 128 107 85	3000	>80	25300	21986 19253 16511 13517	146 150 154 159	8.8	REGOLABILE
RD	**40863**	PRO/RIF 200W REGOLABILE 3K	Sym / Asym	203 172 143 114	3000	>80	30500	26484 23517 20422 16881	130 137 143 148	8.8	REGOLABILE
RD	**40861**	PRO/RIF 150W REGOLABILE 4K	Sym / Asym	151 128 107 85	4000	>80	26650	23143 20266 17380 14229	153 158 162 167	8.8	REGOLABILE
RD	**40864**	PRO/RIF 200W REGOLABILE 4K	Sym / Asym	203 172 143 114	4000	>80	32100	27878 24754 21497 17769	138 144 150 156	8.8	REGOLABILE
DALI	**40860DL**	PRO/RIF 150W DALI 3K	Sym / Asym	150	3000	>80	27250	23662	158	8.8	DALI 2
DALI	**40863DL**	PRO/RIF 200W DALI 3K	Sym / Asym	200	3000	>80	35400	30780	154	8.8	DALI 2
DALI	**40861DL**	PRO/RIF 150W DALI 4K	Sym / Asym	150	4000	>80	28650	24907	166	8.8	DALI 2
DALI	**40864DL**	PRO/RIF 200W DALI 4K	Sym / Asym	200	4000	>80	37300	32400	162	8.8	DALI 2
SD	**40890**	PRO/RIF 150W SDB 3K	Sym / Asym	150	3000	>80	27250	23662	158	8.8	BLUETOOTH
SD	**40893**	PRO/RIF 200W SDB 3K	Sym / Asym	200	3000	>80	35400	30780	154	8.8	BLUETOOTH
SD	**40891**	PRO/RIF 150W SDB 4K	Sym / Asym	150	4000	>80	28650	24907	166	8.8	BLUETOOTH
SD	**40894**	PRO/RIF 200W SDB 4K	Sym / Asym	200	4000	>80	37300	32400	162	8.8	BLUETOOTH

FH-L

ACCESSORI - in dotazione / ***ACCESSORIES*** - *included*

VITI ANTIVANDALICHE
VANDAL-PROOF SCREWS

STAFFA GONIOMETRICA
GONIOMETRIC BRACKET

PRESSACAVO M20 CON VALVOLA DI VENTILAZIONE
M20 CABLE GLAND WITH VENTILATION VALVE

ACCESSORI - da ordinare separatamente / ***ACCESSORIES*** - *to be ordered separately*

STAFFA DI FISSAGGIO SU BARRA ELETTRIFICATA
MOUNTING BRACKET FOR ELECTRIFIED BAR

Cod. **12659**

STAFFA DI FISSAGGIO A PLAFONE
CEILING MOUNTING BRACKET

Cod. **12664**

TESTA PALO 2X 60-76
POLE END CAP 2X 60-76

Cod. **12661**

TESTA PALO 4X 60-76
POLE END CAP 4X 60-76

Cod. **12662**

CAVO SOSPENSIONE RIFLETTORE
HIGH BAY LIGHT SUSPENSION CABLE

Cod. **12663**

GRIGLIA PROTEZIONE
PROTECTIVE GRID

Cod. **12658**

SD ACCESSORI - da ordinare separatamente / ***ACCESSORIES*** - *to be ordered separately*

CENTRALE LOGICA
LOGICA CONTROL UNIT

SD LGFM - Cod. **21102**

TRASMETTITORE RADIO DOMOTICO
HOME AUTOMATION RADIO TRANSMITTER

Cod. **20104**

CONCENTRATORE WIFI BLUETOOTH
WiFi BLUETOOTH CONCENTRATOR
1 ingresso di controllo / *1 control input*

Cod. **15064**

CONCENTRATORE BLUETOOTH EASY BOX
BLUETOOTH EASY BOX CONCENTRATOR

WiFi - Cod. **15174**
WiFi ETHERNET - Cod. **15074**

MODULI AUTODIMMER/RADIO
AUTODIMMER/RADIO MODULES

AUTODIMMER - Cod. **15053**
AUTODIMMER + RADIO - Cod. **15054**

APPARECCHIO + EMERGENZA CON INVERTER LED PRECABLATO - codifica componibile
LUMINAIRE + EMERGENCY WITH PRE-WIRED LED INVERTER - *modular coding*

0°C +40°C

INVERTER INTEGRATO *BUILT-IN INVERTER*	DESINENZA *SUFFIX*	SISTEMA DI EMERGENZA *EMERGENCY SYSTEM*	FLUSSO MAX (lm) *MAX FLUX (lm)*	AUTONOMIA (h) *AUTONOMY (h)*
	TR	**TR**	1300/850/650/450	1/1.5/2/3
	AT	**AT**	950/650/475/300/150	1/1.5/2/3/8
	CT	**CT**	950/650/475/300/150	1/1.5/2/3/8

BOOSTER BATTERY
Solo per Inverter AT - CT / For AT - CT Inverters only
Batteria LiFe 6.4V 1,5Ah per incremento performance
LiFe 6.4V 1,5Ah Battery to increase performance

Cod. **RA13**

INCREMENTO PERFORMANCE / *PERFORMANCE INCREASE*
N.1 RA13 - Flusso max emergenza 1900lm
N.1 RA13 *- Max emergency Flux 1900lm*
N.2 RA13 - Flusso max emergenza 2550lm
N.2 RA13 *- Max emergency Flux 2550lm*

MODULO / MODULE LG - LGFM - DALI
Solo per Inverter CT / *For CT Inverters only*

LG - Cod. **15079** **LG**
LGFM - Cod. **15037** **LGFM**
DALI - Cod. **15080** **DALI**

Ogni apparecchio di questa serie può essere configurato e precablato direttamente in Beghelli, considerando, come tempo di consegna, due settimane aggiuntive al lead standard. Per ordinarlo è necessario creare il codice specificando il sistema di controllo utilizzando come segue le presenti tabelle: Cod. APPARECCHIO + DESINENZA, per esempio per ordinare un apparecchio in versione CentralTest (CT) occorre aggiungere al Cod. 40860 la desinenza CT = Cod. 40860CT

Each unit in this series can be configured and pre-wired directly in Beghelli, as a delivery time, two additional weeks to the standard lead time. For orders, create the code by specifying the control system using the following tables: Cod. LUMINAIRE + SUFFIX, for example, to order an CentralTest (CT) luminaire, add to the Cod. 40860 the suffix CT = Cod. 40860CT

Power Light

CARATTERISTICHE

Mantenimento flusso luminoso a 25°C ≥50.000h (L90B10)

Installazioni Torre faro, muro, testa palo, pavimento

Corpo Alluminio pressofuso verniciato alle polveri di poliestere nero

Ottica Lenti in PMMA trasparente

Conformità CE, UKCA, EN 60598-1, DIN 18031-3, EN 62471 (Rischio biologico esente), EN60598-2-5, DM 24/11/2025 (CAM Edilizia - aggiornamento), EN60598-2-22

APPLICAZIONI

Campi sportivi, sezioni stradali, piazzali industriali, parcheggi outdoor

CHARACTERISTICS

Luminous *flux retention at 25°C ≥50.000h (L90B10)*

Mounting *Lighthouse tower, wall, pole, floor*

Housing *Polyester powder-coated die-cast aluminium, black*

Optics *Clear PMMA lenses*

Compliance *CE, UKCA, EN 60598-1, EN 60598-2-22, DIN 18031-3, EN 62471 (Biological risk-free), EN 60598-2-5, 2014/53/EU*

APPLICATIONS

Sports fields, road sections, industrial yards, outdoor car parks

10°

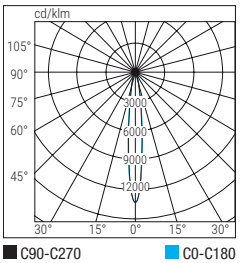

30°

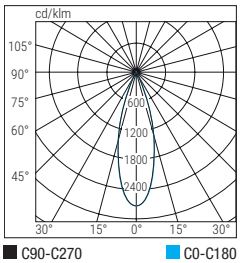

60°

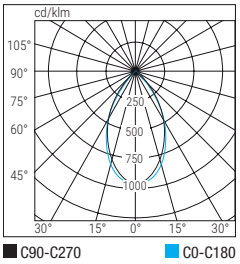

ASIM / *ASYM*

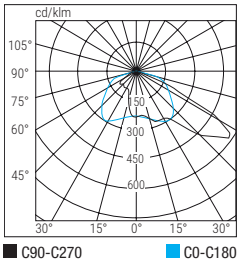

IP66 | IK09 | 960° | -20°C +40°C

Versione Version	**Dimensioni** / Dimensions **mm**				
	A	**B**	**C**	**H**	**L**
1 modulo / *module*	236	490	296	137	193
2 moduli / *modules*	466	602	137	367	329
3 moduli / *modules*	665	602	137	577	329
4 moduli / *modules*	801	606	137	747	520

VERSIONE 1 MODULO
1 MODULE VERSION

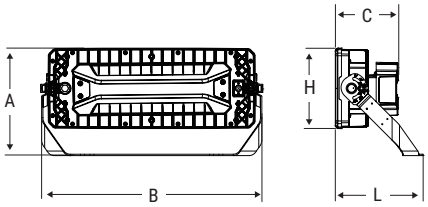

VERSIONE 2 MODULI
2 MODULES VERSION

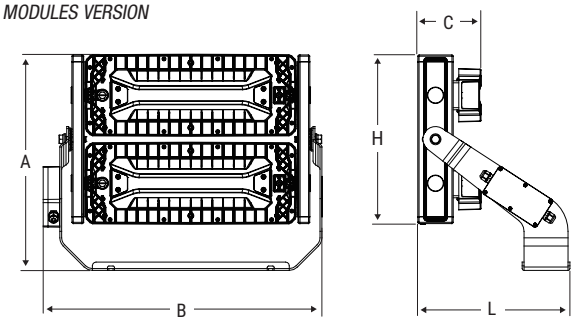

VERSIONE 3 MODULI
3 MODULES VERSION

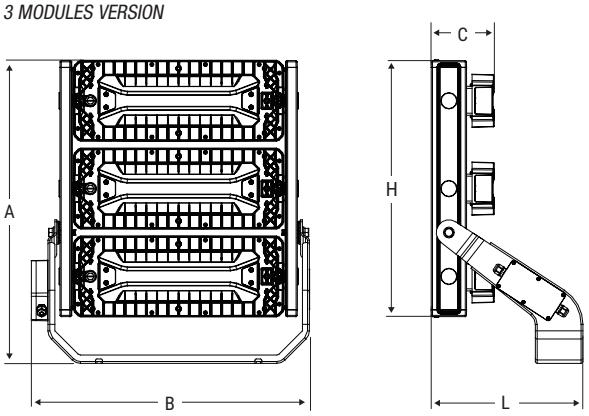

VERSIONE 4 MODULI
4 MODULES VERSION

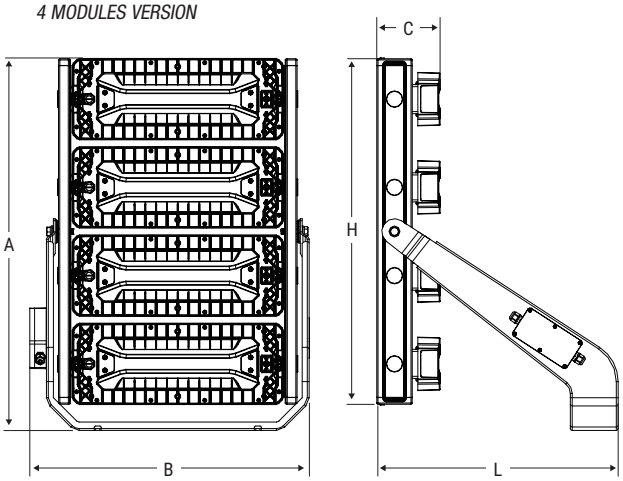

SISTEMA MODULARE PER GRANDI AREE

Proiezione luminosa fino a 170.000lm
Il proiettore è composto da un modulo base che può arrivare fino a 4 unità sovrapposte, orientabili individualmente.
Staffa orientabile con attacco a 45°
Tutte le versioni sono dotate di staffa orientabile con attacco inclinato a 45°

MODULAR SYSTEM FOR LARGE AREAS

Light intensity up to 170,000lm
The luminaire is composed of a basic module which can have up to 4 units aligned and each adjustable
Adjustable bracket with a 45° inclined attachment
All versions are equipped with an adjustable bracket with a 45° inclined attachment

Power Light

	Cod.	Descrizione Description	Ottica Optics	Potenza Power W	Temp. colore Colour Temp. K	CRI	Flusso LED LED Flux lm (Tj=25°C)	Flusso Flux lm	Efficienza Efficiency lm/W	Kg	
DALI	41400	POWER L DALI 300W C70 5k 30°	30°	300	5000	>70	55200	48000	160	6.3	DALI 2
	41401	POWER L DALI 600W C70 5k 30°	30°	600	5000	>70	110400	96000	160	15.4	
	41402	POWER L DALI 900W C70 5k 30°	30°	900	5000	>70	165600	144000	160	23	
	41403	POWER L DALI 1200W C70 5k 30°	30°	1200	5000	>70	220800	192000	160	29.6	
	41432	POWER LIGHT DALI 450W 5k 30°	30°	450	5000	>70	82800	72000	160	15.4	
	41433	POWER LIGHT DALI 750W 5k 30°	30°	750	5000	>70	138000	120000	160	23	
	41404	POWER L DALI 300W C70 5k 60°	60°	300	5000	>70	55200	48000	160	6.3	
	41405	POWER L DALI 600W C70 5k 60°	60°	600	5000	>70	110400	96000	160	15.4	
	41406	POWER L DALI 900W C70 5k 60°	60°	900	5000	>70	165600	144000	160	23	
	41407	POWER L DALI 1200W C70 5k 60°	60°	1200	5000	>70	220800	192000	160	29.6	
	41434	POWER LIGHT DALI 450W 5k 60°	60°	450	5000	>70	82800	72000	160	15.4	
	41435	POWER LIGHT DALI 750W 5k 60°	60°	750	5000	>70	138000	120000	160	23	
	41408	POWER L DALI 300W C70 5k ASY	Sym / Asym	300	5000	>70	48300	42000	140	6.3	
	41409	POWER L DALI 600W C70 5k ASY	Sym / Asym	600	5000	>70	96600	84000	140	15.4	
	41410	POWER L DALI 900W C70 5k ASY	Sym / Asym	900	5000	>70	144900	126000	140	23	
	41411	POWER L DALI 1200W C70 5k ASY	Sym / Asym	1200	5000	>70	193200	168000	140	29.6	
	41436	POWER LIGHT DALI 450W 5k ASY	Sym / Asym	450	5000	>70	72450	63000	140	15.4	
	41437	POWER LIGHT DALI 750W 5k ASY	Sym / Asym	750	5000	>70	120750	105000	140	23	
	41424	POWER L DALI 300W C70 5k 10°	10°	300	5000	>70	48300	42000	140	6.3	
	41425	POWER L DALI 600W C70 5k 10°	10°	600	5000	>70	96600	84000	140	15.4	
	41426	POWER L DALI 900W C70 5k 10°	10°	900	5000	>70	144900	126000	140	23	
	41427	POWER L DALI 1200W C70 5k 10°	10°	1200	5000	>70	193200	168000	140	29.6	
	41444	POWER LIGHT DALI 450W 5k 10°	10°	450	5000	>70	72450	63000	140	15.4	
	41445	POWER LIGHT DALI 750W 5k 10°	10°	750	5000	>70	120750	105000	140	23	
SDB	41412	POWER L SDB 300W C70 5k 30°	30°	300	5000	>70	55200	48000	160	6.3	BLUETOOTH
	41413	POWER L SDB 600W C70 5k 30°	30°	600	5000	>70	110400	96000	160	15.4	
	41414	POWER L SDB 900W C70 5k 30°	30°	900	5000	>70	165600	144000	160	23	
	41415	POWER L SDB 1200W C70 5k 30°	30°	1200	5000	>70	220800	192000	160	29.6	
	41438	POWER LIGHT SDB 450W 5k 30°	30°	450	5000	>70	82800	72000	160	15.4	
	41439	POWER LIGHT SDB 750W 5k 30°	30°	750	5000	>70	138000	120000	160	23	
	41416	POWER L SDB 300W C70 5k 60°	60°	300	5000	>70	55200	48000	160	6.3	
	41417	POWER L SDB 600W C70 5k 60°	60°	600	5000	>70	110400	96000	160	15.4	
	41418	POWER L SDB 900W C70 5k 60°	60°	900	5000	>70	165600	144000	160	23	
	41419	POWER L SDB 1200W C70 5k 60°	60°	1200	5000	>70	220800	192000	160	29.6	
	41440	POWER LIGHT SDB 450W 5k 60°	60°	450	5000	>70	82800	72000	160	15.4	
	41441	POWER LIGHT SDB 750W 5k 60°	60°	750	5000	>70	138000	120000	160	23	

Cod.	Descrizione Description	Ottica Optics	Potenza Power W	Temp. colore Colour Temp. K	CRI	Flusso LED LED Flux lm (Tj=25°C)	Flusso Flux lm	Efficienza Efficiency lm/W	Kg
41420	POWER L SDB 300W C70 5k ASY	Sym / Asym	300	5000	>70	48300	42000	140	6.3
41421	POWER L SDB 600W C70 5k ASY	Sym / Asym	600	5000	>70	96600	84000	140	15.4
41422	POWER L SDB 900W C70 5k ASY	Sym / Asym	900	5000	>70	144900	126000	140	23
41423	POWER L SDB 1200W C70 5k ASY	Sym / Asym	1200	5000	>70	193200	168000	140	29.6
41442	POWER LIGHT SDB 450W 5k ASY	Sym / Asym	450	5000	>70	72450	63000	140	15.4
41443	POWER LIGHT SDB 750W 5k ASY	Sym / Asym	750	5000	>70	120750	105000	140	23
41428	POWER L SDB 300W C70 5k 10°	10°	300	5000	>70	48300	42000	140	6.3
41429	POWER L SDB 600W C70 5k 10°	10°	600	5000	>70	96600	84000	140	15.4
41430	POWER L SDB 900W C70 5k 10°	10°	900	5000	>70	144900	126000	140	23
41431	POWER L SDB 1200W C70 5k 10°	10°	1200	5000	>70	193200	168000	140	29.6
41446	POWER LIGHT SDB 450W 5k 10°	10°	450	5000	>70	72450	63000	140	15.4
41447	POWER LIGHT SDB 750W 5k 10°	10°	750	5000	>70	120750	105000	140	23

SD BLUETOOTH

ACCESSORI - in dotazione / ***ACCESSORIES*** - *included*

PRESSACAVO M20 CON VALVOLA DI VENTILAZIONE
M20 CABLE GLAND WITH VENT VALVE

STAFFA GONIOMETRICA
GONIOMETRIC BRACKET

SD ACCESSORI - da ordinare separatamente / ***ACCESSORIES*** - *to be ordered separately*

CENTRALE LOGICA
LOGICA CONTROL UNIT

SD LGFM - Cod. **21102**

TRASMETTITORE RADIO DOMOTICO
HOME AUTOMATION RADIO TRANSMITTER

Cod. **20104**

CONCENTRATORE WIFI BLUETOOTH
WiFi BLUETOOTH CONCENTRATOR
1 ingresso di controllo / *1 control input*

Cod. **15064**

CONCENTRATORE BLUETOOTH EASY BOX
BLUETOOTH EASY BOX CONCENTRATOR

WiFi - Cod. **15174**
WiFi ETHERNET - Cod. **15074**

Strada Modula

CARATTERISTICHE

Mantenimento flusso luminoso a 25°C ≥68.000h (L90B10)
Installazioni Testa palo o braccio Ø 60 mm
Corpo Alluminio pressofuso RAL 7040
Ottica Policarbonato
Schermo Vetro temprato
Conformità CE, UKCA, EN 60598-1, EN 60598-2-3, EN 62471 (rischio fotobiologico esente), DM 24/11/2025 (CAM Edilizia - aggiornamento), 2014/53/UE, EN60598-2-22

APPLICAZIONI

Stradale pubblico e privato, parcheggi, piste ciclabili

CHARACTERISTICS

Luminous flux retention at 25°C ≥68.000h (L90B10)
Mounting *Pole or arm Ø 60 mm*
Housing *Die-cast aluminium, RAL 7040*
Optics *Polycarbonate*
Screen *Tempered glass*
Compliance *CE, UKCA, EN 60598-1, EN 60598-2-3, EN 60598-2-22, EN 62471 (rischio fotobiologico esente), EN60598-2-22*

APPLICATIONS

Public and private roads, car parks, cycle paths

ASIMMETRICA CICLABILE
ASYMMETRIC CYCLE LINE

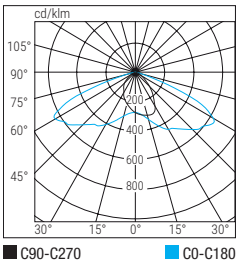

SIMMETRICO PARKING
SYMETRICAL PARKING

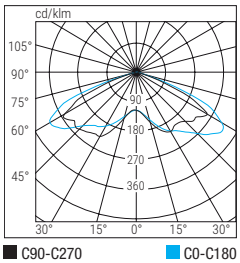

ASIMMETRICO STRADALE
ASYMMETRIC URBAN STREET

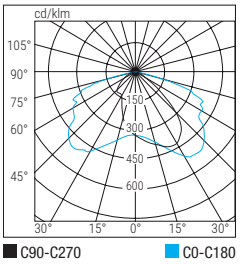

ASIMMETRICO PARKING
ASYMMETRIC PARKING

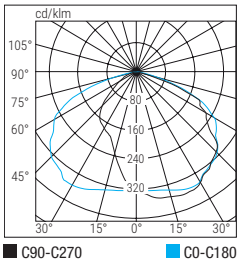

IP66 | IK08 | 960° | -20°C +40°C

MEZZANOTTE VIRTUALE

Dimensioni / Dimensions mm				
L	**B**	**H**	**H1**	**Øw**
397	271	155	72	60

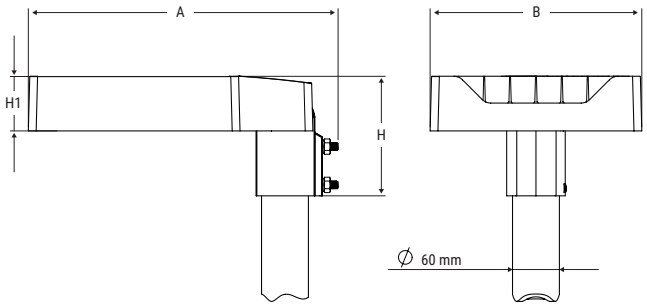

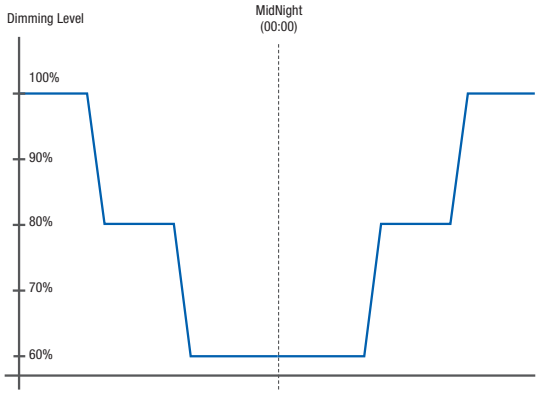

MEZZANOTTE VIRTUALE
Dispositivo in grado di ridurre la potenza notturna dell'armatura stradale secondo gli orari di accensione e spegnimento definiti da timer o orologio astronomico. Il profilo di dimmerazione segue una relazione predeterminata che calcola il punto medio "MidNight" in base agli orari di accensione serale e spegnimento al mattino.

VIRTUAL MIDNIGHT
Device capable to reduce the night-time power of the street lighting according to the ON and OFF times defined by a timer or astronomical clock. The dimming profile follows a predetermined relationship that calculates the MidNight point at the times of switching on in the evening and switching off in the morning.

	Cod.	**Descrizione** Description	**Ottica** Optics	**Potenza** Power **W**	**Temp. colore** Colour Temp. **K**	**CRI**	**Flusso LED** LED Flux **lm (Tj=25°C)**	**Flusso** Flux **lm**	**Efficienza** Efficiency **lm/W**	**Kg**	
ED	**45006**	STREET S ED 60 L AS CYCLO 3K	Asimmetrico ciclabile *Asymmetric cycle line*	60	3000	>80	10000	8678	145	5	ON /OFF
	45009	STREET S ED 80 L AS CYCLO 3K	Asimmetrico ciclabile *Asymmetric cycle line*	80	3000	>80	12850	11172	140	5	
	45012	STREET S ED 110 L AS CYCLO 3K	Asimmetrico ciclabile *Asymmetric cycle line*	110	3000	>80	16550	14374	131	5	
	45021	STREET S ED 60 L AS PARK 3K	Asimmetrico Parking *Asymmetric Parking*	60	3000	>80	10000	8678	145	5	
	45024	STREET S ED 80 L AS PARK 3K	Asimmetrico Parking *Asymmetric Parking*	80	3000	>80	12850	11172	140	5	
	45027	STREET S ED 110 L AS PARK 3K	Asimmetrico Parking *Asymmetric Parking*	110	3000	>80	16550	14374	131	5	
	45036	STREET S ED 60 L AS STRA 3K	Asimmetrico Stradale *Asymmetric Parking*	60	3000	>80	10000	8678	145	5	
	45039	STREET S ED 80 L AS STRA 3K	Asimmetrico Stradale *Asymmetric Urban street*	80	3000	>80	12850	11172	140	5	
	45042	STREET S ED 110 L AS STRA 3K	Asimmetrico Stradale *Asymmetric Urban street*	110	3000	>80	16550	14374	131	5	
	45051	STREET S ED 60 L SIM PARK 3K	Simmetrico Parking *Symetrical Parking*	60	3000	>80	10000	8678	145	5	
	45054	STREET S ED 80 L SIM PARK 3K	Simmetrico Parking *Symetrical Parking*	80	3000	>80	12850	11172	140	5	
	45057	STREET S ED 110 L SIM PARK 3K	Simmetrico Parking *Symetrical Parking*	110	3000	>80	16550	14374	131	5	

Strada Modula

	Cod.	Descrizione Description	Ottica Optics	Potenza Power W	Temp. colore Colour Temp. K	CRI	Flusso LED LED Flux lm (Tj=25°C)	Flusso Flux lm	Efficienza Efficiency lm/W	Kg	
ED	**45007**	STREET S ED 60 L AS CYCLO 4K	Asimmetrico ciclabile *Asymmetric cycle line*	60	4000	>80	11050	9570	160	5	ON /OFF
	45010	STREET S ED 80 L AS CYCLO 4K	Asimmetrico ciclabile *Asymmetric cycle line*	80	4000	>80	14200	12320	154	5	
	45013	STREET S ED 110 L AS CYCLO 4K	Asimmetrico ciclabile *Asymmetric cycle line*	110	4000	>80	18250	15851	144	5	
	45022	STREET S ED 60 L AS PARK 4K	Asimmetrico Parking *Asymmetric Parking*	60	4000	>80	11050	9570	160	5	
	45025	STREET S ED 80 L AS PARK 4K	Asimmetrico Parking *Asymmetric Parking*	80	4000	>80	14200	12320	154	5	
	45028	STREET S ED 110 L AS PARK 4K	Asimmetrico Parking *Asymmetric Parking*	110	4000	>80	18250	15851	144	5	
	45037	STREET S ED 60 L AS STRA 4K	Asimmetrico Stradale *Asymmetric Urban street*	60	4000	>80	11050	9570	160	5	
	45040	STREET S ED 80 L AS STRA 4K	Asimmetrico Stradale *Asymmetric Urban street*	80	4000	>80	14200	12320	154	5	
	45043	STREET S ED 110 L AS STRA 4K	Asimmetrico Stradale *Asymmetric Urban street*	110	4000	>80	18250	15851	144	5	
	45052	STREET S ED 60 L SIM PARK 4K	Simmetrico Parking *Symetrical Parking*	60	4000	>80	11050	9570	160	5	
	45055	STREET S ED 80 L SIM PARK 4K	Simmetrico Parking *Symetrical Parking*	80	4000	>80	14200	12320	154	5	
	45058	STREET S ED 110 L SIM PARK 4K	Simmetrico Parking *Symetrical Parking*	110	4000	>80	18250	15851	144	5	
MEZZANOTTE VIRTUALE	**45126**	STREET S MV 60 L AS CYCLO 3K	Asimmetrico ciclabile *Asymmetric cycle line*	60	3000	>80	10500	9092	152	5	MEZZANOTTE VIRTUALE E INTERFACCIA DALI
	45129	STREET S MV 80 L AS CYCLO 3K	Asimmetrico ciclabile *Asymmetric cycle line*	80	3000	>80	13500	11704	146	5	
	45132	STREET S MV 110 L AS CYCLO 3K	Asimmetrico ciclabile *Asymmetric cycle line*	110	3000	>80	17350	15058	137	5	
	45141	STREET S MV 60 L AS PARK 3K	Asimmetrico Parking *Asymmetric Parking*	60	3000	>80	10500	9092	152	5	
	45144	STREET S MV 80 L AS PARK 3K	Asimmetrico Parking *Asymmetric Parking*	80	3000	>80	13500	11704	146	5	
	45147	STREET S MV 110 L AS PARK 3K	Asimmetrico Parking *Asymmetric Parking*	110	3000	>80	17350	15058	137	5	
	45156	STREET S MV 60 L AS STRA 3K	Asimmetrico Stradale *Asymmetric Urban street*	60	3000	>80	10500	9092	152	5	
	45159	STREET S MV 80 L AS STRA 3K	Asimmetrico Stradale *Asymmetric Urban street*	80	3000	>80	13500	11704	146	5	
	45162	STREET S MV 110 L AS STRA 3K	Asimmetrico Stradale *Asymmetric Urban street*	110	3000	>80	17350	15058	137	5	
	45171	STREET S MV 60 L SIM PARK 3K	Simmetrico Parking *Symetrical Parking*	60	3000	>80	10500	9092	152	5	
	45174	STREET S MV 80 L SIM PARK 3K	Simmetrico Parking *Symetrical Parking*	80	3000	>80	13500	11704	146	5	
	45177	STREET S MV 110 L SIM PARK 3K	Simmetrico Parking *Symetrical Parking*	110	3000	>80	17350	15058	137	5	

Cod.	Descrizione Description	Ottica Optics	Potenza Power W	Temp. colore Colour Temp. K	CRI	Flusso LED LED Flux lm (Tj=25°C)	Flusso Flux lm	Efficienza Efficiency lm/W	Kg
45127	STREET S MV 60 L AS CYCLO 4K	Asimmetrico ciclabile *Asymmetric cycle line*	60	4000	>80	11050	9570	160	5
45130	STREET S MV 80 L AS CYCLO 4K	Asimmetrico ciclabile *Asymmetric cycle line*	80	4000	>80	14200	12320	154	5
45133	STREET S MV 110 L AS CYCLO 4K	Asimmetrico ciclabile *Asymmetric cycle line*	110	4000	>80	18250	15851	144	5
45142	STREET S MV 60 L AS PARK 4K	Asimmetrico Parking *Asymmetric Parking*	60	4000	>80	11050	9570	160	5
45145	STREET S MV 80 L AS PARK 4K	Asimmetrico Parking *Asymmetric Parking*	80	4000	>80	14200	12320	154	5
45148	STREET S MV 110 L AS PARK 4K	Asimmetrico Parking *Asymmetric Parking*	110	4000	>80	18250	15851	144	5
45157	STREET S MV 60 L AS STRA 4K	Asimmetrico Stradale *Asymmetric Urban street*	60	4000	>80	11050	9570	160	5
45160	STREET S MV 80 L AS STRA 4K	Asimmetrico Stradale *Asymmetric Urban street*	80	4000	>80	14200	12320	154	5
45163	STREET S MV 110 L AS STRA 4K	Asimmetrico Stradale *Asymmetric Urban street*	110	4000	>80	18250	15851	144	5
45172	STREET S MV 60 L SIM PARK 4K	Simmetrico Parking *Symetrical Parking*	60	4000	>80	11050	9570	160	5
45175	STREET S MV 80 L SIM PARK 4K	Simmetrico Parking *Symetrical Parking*	80	4000	>80	14200	12320	154	5
45178	STREET S MV 110 L SIM PARK 4K	Simmetrico Parking *Symetrical Parking*	110	4000	>80	18250	15851	144	5

MEZZANOTTE VIRTUALE

MEZZANOTTE VIRTUALE E INTERFACCIA DALI

Strada Modula

Cod.	Descrizione Description	Ottica Optics	Potenza Power W	Temp. colore Colour Temp. K	CRI	Flusso LED LED Flux lm (Tj=25°C)	Flusso Flux lm	Efficienza Efficiency lm/W	Kg
45186	STREET S SDB 60 L AS CYCLO 3K	Asimmetrico ciclabile *Asymmetric cycle line*	60	3000	>80	10500	9092	152	5
45189	STREET S SDB 80 L AS CYCLO 3K	Asimmetrico ciclabile *Asymmetric cycle line*	80	3000	>80	13500	11704	146	5
45192	STREET S SDB 110 L AS CYCLO 3K	Asimmetrico ciclabile *Asymmetric cycle line*	110	3000	>80	17350	15058	137	5
45201	STREET S SDB 60 L AS PARK 3K	Asimmetrico Parking *Asymmetric Parking*	60	3000	>80	10500	9092	152	5
45204	STREET S SDB 80 L AS PARK 3K	Asimmetrico Parking *Asymmetric Parking*	80	3000	>80	13500	11704	146	5
45207	STREET S SDB 110 L AS PARK 3K	Asimmetrico Parking *Asymmetric Parking*	110	3000	>80	17350	15058	137	5
45216	STREET S SDB 60 L AS STRA 3K	Asimmetrico Stradale *Asymmetric Parking*	60	3000	>80	10500	9092	152	5
45219	STREET S SDB 80 L AS STRA 3K	Asimmetrico Stradale *Asymmetric Urban street*	80	3000	>80	13500	11704	146	5
45222	STREET S SDB 110 L AS STRA 3K	Asimmetrico Stradale *Asymmetric Urban street*	110	3000	>80	17350	15058	137	5
45231	STREET S SDB 60 L SIM PARK 3K	Simmetrico Parking Symetrical Parking	60	3000	>80	10500	9092	152	5
45234	STREET S SDB 80 L SIM PARK 3K	Simmetrico Parking *Symetrical Parking*	80	3000	>80	13500	11704	146	5
45237	STREET S SDB 110 L SIM PARK 3K	Simmetrico Parking *Symetrical Parking*	110	3000	>80	17350	15058	137	5
45187	STREET S SDB 60 L AS CYCLO 4K	Asimmetrico ciclabile *Asymmetric cycle line*	60	4000	>80	11050	9570	160	5
45190	STREET S SDB 80 L AS CYCLO 4K	Asimmetrico ciclabile *Asymmetric cycle line*	80	4000	>80	14200	12320	154	5
45193	STREET S SDB 110 L AS CYCLO 4K	Asimmetrico ciclabile *Asymmetric cycle line*	110	4000	>80	18250	15851	144	5
45202	STREET S SDB 60 L AS PARK 4K	Asimmetrico Parking *Asymmetric Parking*	60	4000	>80	11050	9570	160	5
45205	STREET S SDB 80 L AS PARK 4K	Asimmetrico Parking *Asymetric Parking*	80	4000	>80	14200	12320	154	5
45208	STREET S SDB 110 L AS PARK 4K	Asimmetrico Parking *Asymmetric Parking*	110	4000	>80	18250	15851	144	5
45217	STREET S SDB 60 L AS STRA 4K	Asimmetrico Stradale *Asymmetric Urban street*	60	4000	>80	11050	9570	160	5
45220	STREET S SDB 80 L AS STRA 4K	Asimmetrico Stradale *Asymmetric Urban street*	80	4000	>80	14200	12320	154	5
45223	STREET S SDB 110 L AS STRA 4K	Asimmetrico Stradale *Asymmetric Urban street*	110	4000	>80	18250	15851	144	5
45232	STREET S SDB 60 L SIM PARK 4K	Simmetrico Parking *Symetrical Parking*	60	4000	>80	11050	9570	160	5
45235	STREET S SDB 80 L SIM PARK 4K	Simmetrico Parking *Symetrical Parking*	80	4000	>80	14200	12320	154	5
45238	STREET S SDB 110 L SIM PARK 4K	Simmetrico Parking *Symetrical Parking*	110	4000	>80	18250	15851	144	5

SD BLUETOOTH

VARIANTI SPECIALI - a richiesta / ***SPECIAL VARIANTS*** - *on enquiry*

TEMPERATURA COLORE 6000K - L'elenco dei codici relativi è visionabile online / ***COLOUR TEMPERATURE 6000K*** - *A list of the related codes can be found online*

EMERGENZA CON INVERTER LED - da ordinare separatamente
EMERGENCY LED INVERTER *- to be ordered separately*

MODULO/*MODULE* TR - LG230 - LG24

TR - Cod. **15069** (1/3h - Flusso / Flux 1000/350lm)
LG24 - Cod. **15071** - versione SD / SD Version
LG230 - Cod. **15070** - versione SD / SD Version

Versione con emergenza integrata tipo TR si ottiene sostituendo la Staffa di derivazione Modula con la versione opzionale TR.

TR emergency by replacing the Modula box bracket with the optional Modula box bracket TR version.

SD ACCESSORI - da ordinare separatamente / ***ACCESSORIES*** *- to be ordered separately*

CENTRALE LOGICA
LOGICA CONTROL UNIT

SD LGFM - Cod. **21102**

TRASMETTITORE RADIO DOMOTICO
HOME AUTOMATION RADIO TRANSMITTER

Cod. **20104**

CONCENTRATORE WIFI BLUETOOTH
WiFi BLUETOOTH CONCENTRATOR
1 ingresso di controllo / *1 control input*

Cod. **15064**

CONCENTRATORE BLUETOOTH EASY BOX
BLUETOOTH EASY BOX CONCENTRATOR

WiFi - Cod. **15174**
WiFi ETHERNET - Cod. **15074**

MODULI AUTODIMMER/RADIO
AUTODIMMER/RADIO MODULES

AUTODIMMER + RADIO - Cod. **15054**

Strada

CARATTERISTICHE

Mantenimento flusso luminoso a 25°C ≥188.000h (L90B10)

Installazioni Testa palo o braccio Ø60 mm

Corpo Alluminio pressofuso verniciato alle polveri di poliestere RAL 7040

Ottica Alluminio anodizzato brillantato antiridescente ad alta riflettanza.

Schermo Vetro temprato spessore 5mm

Conformità CE, UKCA, EN 60598-1, EN 60598-2-3, EN 62471 (rischio fotobiologico esente), DM 24/11/2025 (CAM Edilizia - aggiornamento), 2014/53/UE, EN60598-2-22

APPLICAZIONI

Stradale pubblico e privato, parcheggi

CHARACTERISTICS

Luminous flux retention at 25°C ≥188.000h (L90B10)

Mounting *Pole or arm Ø60 mm*

Housing *Polyester powder-coated die-cast aluminium, RAL 7040*

Optics *Anti-iridescent polished anodised, high reflectance Aluminium.*

Screen *Tempered glass, 5mm thick*

Compliance *CE, UKCA, EN 60598-1, EN 60598-2-3, EN 60598-2-22, EN 62471 (photobiological-risk free), 2014/53/EU*

APPLICATIONS

Public and private roads, parking

IP66 | IK09 | 960° | -20°C +40°C | MEZZANOTTE VIRTUALE

URBANA-EXTRAURBANA STRADALE
URBAN-EXTRA URBAN STREET

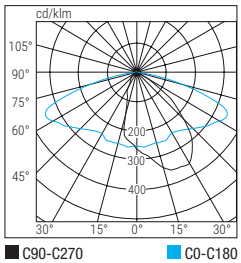

URBANA/EXTRAURBANA A FASCIO LUNGO
URBAN/EXTRA URBAN LONG BEAM

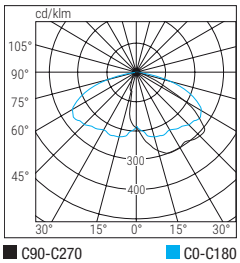

URBANA CICLOPEDONALE/PARCHEGGI
URBAN CYCLING PATH / PARKING OPTICS

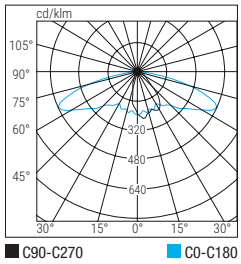

CAMPI DI APPLICAZIONI DELLE OTTICHE

Strade extraurbane e strade urbane (ME2,ME3A, ME3B, ME4A, ME4B, ME5, ME6) e ciclopedonali (CE, S)

FIELDS OF OPTICS APPLICATION

Suburban and urban roads (ME2,ME3A, ME3B, ME4A, ME4B, ME5, ME6) and cycle paths (CE, S)

Dimensioni / Dimensions **mm**			
L	**B**	**H**	**Ø**
611	320	88	60

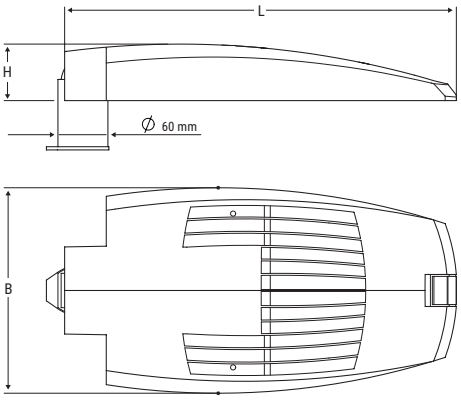

MEZZANOTTE VIRTUALE

Dispositivo in grado di ridurre la potenza notturna dell'armatura stradale secondo gli orari di accensione e spegnimento definiti da timer o orologio astronomico. Il profilo di dimmerazione segue una relazione predeterminata che calcola il punto medio "MidNight" in base agli orari di accensione serale e spegnimento al mattino.

VIRTUAL MIDNIGHT

Device capable to reduce the night-time power of the street lighting according to the ON and OFF times defined by a timer or astronomical clock. The dimming profile follows a predetermined relationship that calculates the MidNight point at the times of switching on in the evening and switching off in the morning.

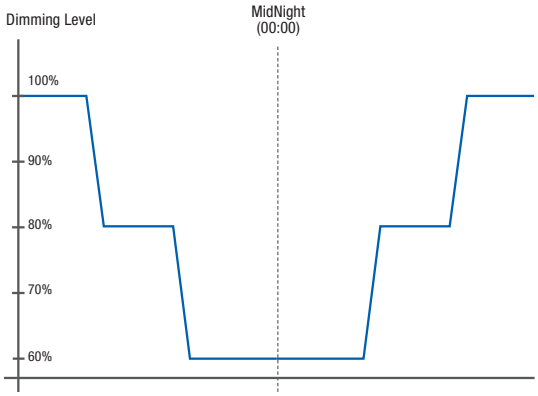

	Cod.	Descrizione Description	Ottica Optics	Potenza Power W	Temp. colore Colour Temp. K	CRI	Flusso LED LED Flux lm (Tj=25°C)	Flusso Flux lm	Efficienza Efficiency lm/W	Kg	
MEZZANOTTE VIRTUALE - DALI	**46044**	STRADA LED DL/MV 35 R EX 3K	Stradale Extraurbana *Extraurban street*	37	3000	>70	5750	5000	135	7	MEZZANOTTE VIRTUALE E INTERFACCIA DALI
	46045	STRADA LED DL/MV 50 R EX 3K	Stradale Extraurbana *Extraurban street*	54	3000	>70	8050	7000	130	7	
	46046	STRADA LED DL/MV 70 R EX 3K	Stradale Extraurbana *Extraurban street*	75	3000	>70	11500	10000	133	7	
	46047	STRADA LED DL/MV 110 R EX 3K	Stradale Extraurbana *Extraurban street*	103	3000	>70	16100	14000	136	7	
	46048	STRADA LED DL/MV 130 R EX 3K	Stradale Extraurbana *Extraurban street*	135	3000	>70	20700	18000	133	7	
	46049	STRADA LED DL/MV 35 R EX L 3K	Stradal. Extraurb. F. Lungo *Long range Extr.Urb Street*	37	3000	>70	5750	5000	135	7	
	46050	STRADA LED DL/MV 50 R EX L 3K	Stradal. Extraurb. F. Lungo *Long range Extr.Urb Street*	54	3000	>70	8050	7000	130	7	

Strada

	Cod.	Descrizione Description	Ottica Optics	Potenza Power W	Temp. colore Colour Temp. K	CRI	Flusso LED LED Flux lm (Tj=25°C)	Flusso Flux lm	Efficienza Efficiency lm/W	Kg	
MEZZANOTTE VIRTUALE - DALI	**46051**	STRADA LED DL/MV 70 R EX L 3K	Stradal. Extraurb. F. Lungo *Long range Extr.Urb Street*	75	3000	>70	11500	10000	133	7	MEZZANOTTE VIRTUALE E INTERFACCIA DALI
	46052	STRADA LED DL/MV 110 R EX L 3K	Stradal. Extraurb. F. Lungo *Long range Extr.Urb Street*	103	3000	>70	16100	14000	136	7	
	46053	STRADA LED DL/MV 130 R EX L 3K	Stradal. Extraurb. F. Lungo *Long range Extr.Urb Street*	135	3000	>70	20700	18000	133	7	
	46054	STRADA LED DL/MV 25 R UC 3K	Urb. Cicloped/Park *Urban Cycle/Ped/Park*	25	3000	>70	3800	3300	132	7	
	46055	STRADA LED DL/MV 35 R UC 3K	Urb. Cicloped/Park *Urban Cycle/Ped/Park*	35	3000	>70	5450	4700	134	7	
	46056	STRADA LED DL/MV 50 R UC 3K	Urb. Cicloped/Park *Urban Cycle/Ped/Park*	50	3000	>70	7750	6700	134	7	
	46057	STRADA LED DL/MV 65 R UC 3K	Urb. Cicloped/Park *Urban Cycle/Ped/Park*	68	3000	>70	10950	9500	140	7	
	46030	STRADA LED DL/MV 35 R EX 4K	Stradale Extraurbana *Extraurban street*	37	4000	>70	5750	5000	135	7	
	46031	STRADA LED DL/MV 50 R EX 4K	Stradale Extraurbana *Extraurban street*	54	4000	>70	8050	7000	130	7	
	46032	STRADA LED DL/MV 70 R EX 4K	Stradale Extraurbana *Extraurban street*	75	4000	>70	11500	10000	133	7	
	46033	STRADA LED DL/MV 110 R EX 4K	Stradale Extraurbana *Extraurban street*	103	4000	>70	16100	14000	136	7	
	46034	STRADA LED DL/MV 130 R EX 4K	Stradale Extraurbana *Extraurban street*	135	4000	>70	20700	18000	133	7	
	46035	STRADA LED DL/MV 35 R EX L 4K	Stradal. Extraurb. F. Lungo *Long range Extr.Urb Street*	37	4000	>70	5750	5000	135	7	
	46036	STRADA LED DL/MV 50 R EX L 4K	Stradal. Extraurb. F. Lungo *Long range Extr.Urb Street*	54	4000	>70	8050	7000	130	7	
	46037	STRADA LED DL/MV 70 R EX L 4K	Stradal. Extraurb. F. Lungo *Long range Extr.Urb Street*	75	4000	>70	11500	10000	133	7	
	46038	STRADA LED DL/MV 110 R EX L 4K	Stradal. Extraurb. F. Lungo *Long range Extr.Urb Street*	103	4000	>70	16100	14000	136	7	
	46039	STRADA LED DL/MV 130 R EX L 4K	Stradal. Extraurb. F. Lungo *Long range Extr.Urb Street*	135	4000	>70	20700	18000	133	7	
	46040	STRADA LED DL/MV 25 R UC 4K	Urb. Cicloped/Park *Urban Cycle/Ped/Park*	25	4000	>70	3800	3300	132	7	
	46041	STRADA LED DL/MV 35 R UC 4K	Urb. Cicloped/Park *Urban Cycle/Ped/Park*	35	4000	>70	5450	4700	134	7	
	46042	STRADA LED DL/MV 50 R UC 4K	Urb. Cicloped/Park *Urban Cycle/Ped/Park*	50	4000	>70	7750	6700	134	7	
	46043	STRADA LED DL/MV 65 R UC 4K	Urb. Cicloped/Park *Urban Cycle/Ped/Park*	68	4000	>70	10950	9500	140	7	
ZHAGA	**46014**	STRADA LED ZHAGA 35 R EX 3K	Stradale Extraurbana *Extraurban street*	37	3000	>70	5750	5000	135	7	ZHAGA
	46015	STRADA LED ZHAGA 50 R EX 3K	Stradale Extraurbana *Extraurban street*	54	3000	>70	8050	7000	130	7	
	46016	STRADA LED ZHAGA 70 R EX 3K	Stradale Extraurbana *Extraurban street*	75	3000	>70	11500	10000	133	7	
	46017	STRADA LED ZHAGA 110 R EX 3K	Stradale Extraurbana *Extraurban street*	103	3000	>70	16100	14000	136	7	
	46018	STRADA LED ZHAGA 130 R EX 3K	Stradale Extraurbana *Extraurban street*	135	3000	>70	20700	18000	133	7	

Cod.	Descrizione Description	Ottica Optics	Potenza Power W	Temp. colore Colour Temp. K	CRI	Flusso LED LED Flux lm (Tj=25°C)	Flusso Flux lm	Efficienza Efficiency lm/W	Kg
46019	STRADA LED ZHAGA 35 R EX L 3K	Stradal. Extraurb. F. Lungo *Long range Extr.Urb Street*	37	3000	>70	5750	5000	135	7
46020	STRADA LED ZHAGA 50 R EX L 3K	Stradal. Extraurb. F. Lungo *Long range Extr.Urb Street*	54	3000	>70	8050	7000	130	7
46021	STRADA LED ZHAGA 70 R EX L 3K	Stradal. Extraurb. F. Lungo *Long range Extr.Urb Street*	75	3000	>70	11500	10000	133	7
46022	STRADA LED ZHAGA 110 R EX L 3K	Stradal. Extraurb. F. Lungo *Long range Extr.Urb Street*	103	3000	>70	16100	14000	136	7
46023	STRADA LED ZHAGA 130 R EX L 3K	Stradal. Extraurb. F. Lungo *Long range Extr.Urb Street*	135	3000	>70	20700	18000	133	7
46024	STRADA LED ZHAGA 25 R UC 3K	Urb. Cicloped/Park *Urban Cycle/Ped/Park*	25	3000	>70	3800	3300	132	7
46025	STRADA LED ZHAGA 35 R UC 3K	Urb. Cicloped/Park *Urban Cycle/Ped/Park*	35	3000	>70	5450	4700	134	7
46026	STRADA LED ZHAGA 50 R UC 3K	Urb. Cicloped/Park *Urban Cycle/Ped/Park*	50	3000	>70	7750	6700	134	7
46027	STRADA LED ZHAGA 65 R UC 3K	Urb. Cicloped/Park *Urban Cycle/Ped/Park*	68	3000	>70	10950	9500	140	7
46000	STRADA LED ZHAGA 35 R EX 4K	Stradale Extraurbana *Extraurban street*	37	4000	>70	5750	5000	135	7
46001	STRADA LED ZHAGA 50 R EX 4K	Stradale Extraurbana *Extraurban street*	54	4000	>70	8050	7000	130	7
46002	STRADA LED ZHAGA 70 R EX 4K	Stradale Extraurbana *Extraurban street*	75	4000	>70	11500	10000	133	7
46003	STRADA LED ZHAGA 110 R EX 4K	Stradale Extraurbana *Extraurban street*	103	4000	>70	16100	14000	136	7
46004	STRADA LED ZHAGA 130 R EX 4K	Stradale Extraurbana *Extraurban street*	135	4000	>70	20700	18000	133	7
46005	STRADA LED ZHAGA 35 R EX L 4K	Stradal. Extraurb. F. Lungo *Long range Extr.Urb Street*	37	4000	>70	5750	5000	135	7
46006	STRADA LED ZHAGA 50 R EX L 4K	Stradal. Extraurb. F. Lungo *Long range Extr.Urb Street*	54	4000	>70	8050	7000	130	7
46007	STRADA LED ZHAGA 70 R EX L 4K	Stradal. Extraurb. F. Lungo *Long range Extr.Urb Street*	75	4000	>70	11500	10000	133	7
46008	STRADA LED ZHAGA 110 R EX L 4K	Stradal. Extraurb. F. Lungo *Long range Extr.Urb Street*	103	4000	>70	16100	14000	136	7
46009	STRADA LED ZHAGA 130 R EX L 4K	Stradal. Extraurb. F. Lungo *Long range Extr.Urb Street*	135	4000	>70	20700	18000	133	7
46010	STRADA LED ZHAGA 25 R UC 4K	Urb. Cicloped/Park *Urban Cycle/Ped/Park*	25	4000	>70	3800	3300	132	7
46011	STRADA LED ZHAGA 35 R UC 4K	Urb. Cicloped/Park *Urban Cycle/Ped/Park*	35	4000	>70	5450	4700	134	7
46012	STRADA LED ZHAGA 50 R UC 4K	Urb. Cicloped/Park *Urban Cycle/Ped/Park*	50	4000	>70	7750	6700	134	7
46013	STRADA LED ZHAGA 65 R UC 4K	Urb. Cicloped/Park *Urban Cycle/Ped/Park*	68	4000	>70	10950	9500	140	7

Legenda simboli

IP66 — Grado di protezione da fattori esterni secondo CEI EN 60598-1. Nel caso sia doppio, evidenzia due versioni dell'apparecchio o un accessorio opzionale specifico.

IK09 — Grado di protezione all'urto secondo CEI EN 50102.

960° — Temperatura di resistenza del l'apparecchio alla prova del Filo incandescente secondo CEI EN 60598-1.

Apparecchi in cui la protezione contro la scossa elettrica è garantita per costruzione in Classe di Isolamento II.

-20°C +40°C — Campo di temperatura in cui l'apparecchio mantiene correttamente le sue caratteristiche.

EMERGENCY 0°C +40°C — Campo di temperatura in cui l'apparecchio integrato con Inverter o versione emergenza, mantiene correttamente le sue caratteristiche.

UGR <19 — Indice di resa abbagliamento.

CRI >90 — Indice di resa cromatica.

CCT — Apparecchio con modulo Led a CCT variabile, dotato di switch per selezionare uno dei 3 valori preimpostati per la variazione della temperatura colore K.

Apparecchio dotato di sensore di presenza.

Apparecchio dotato di sensore crepuscolare.

Apparecchio che integra l'inverter e la batteria per l'attivazione come illuminazione di emergenza.

Apparecchio destinato ad un utilizzo in ambienti con pericolo di espolosione per presenza di sostanze esplosive (polvere e/o gas...) secondo **Direttiva ATEX.**

L'integrazione dell'inverter di emergenza non permette l'utilizzo in conformità alla direttiva ATEX, anche in apparecchi idonei.

MULTIPOWER — Apparecchi dotati di regolazione della Potenza su 3 step di potenza. Nel retro è presente un apposito switch per la selezione.

FLICKER FREE — Apparecchi con assenza di effetto flicker visibile e a ridotto effetto stroboscopico. Le Norme CIE TN006:2016 f<80Hz e CIE TN006:2016 f<200Hz, definiscono valori limite e metodi di misura e non ammettono verifiche empiriche (fotocamere, smartphone, ecc). Gli effetti stroboscopici possono essere rilevati solo su organi in movimento. Ulteriori approfondimenti sul sito www.beghelli.it

MEZZANOTTE VIRTUALE — Riduzione della potenza notturna programmabile secondo gli orari di accensione e spegnimento (da timer o orologio astronomico) con calcolo della dimmerazione secondo il punto medio "MidNight".

ANTI BLACK-OUT — Apparecchi con inverter e batteria integrati che assicurano 1h di autonomia all'illuminazione in caso di blackout

Key to symbols

IP66	*Protection rating against external factors according to EN 60598-1. Two ratings highlight two different versions/parts of the luminaire or a specific optional accessory.*
IK09	*Protection rating against impact according to EN 50102.*
960°	*Resistance temperature of the luminaire at the Glow Wire Test according to IEC EN 60598-1.*
	Luminaires in which protection against electric shock is guaranteed by an Insulation Class II built.
-20°C +40°C	*General temperature range in which the luminaire maintains its characteristics correctly.*
EMERGENCY 0°C +40°C	*General temperature range in which the luminaire integrated with inverter or emergency version maintains its characteristics correctly.*
UGR <19	*Anti-glare index.*
CRI >90	*Colour rendering index.*
CCT	*Luminaire with CCT adjustable, equipped with a switch to select one of the 3 preset values for color temperature.*
	Luminaire equipped with motion sensor.
	Luminaire equipped with daylight sensor.
	Luminaire with inverter and battery for activation as emergency lighting.
	Luminaire intended for use in areas where there is a risk of explosion due to the presence of explosive substances (dust and/or gas...) according to the ATEX Directive.
	Emergency inverter integration not allow the use in accordance with the ATEX Directive, even in suitable luminaires.
MULTIPOWER	*Luminaires equipped with power regulation on 3 power steps. On the back there is a special switch for the selection.*
FLICKER FREE	*Luminaires with no visible flicker and reduced stroboscopic effect. The CIE TN006:2016 f<80Hz and CIE TN006:2016 f<200Hz standards define limit values and measurement methods and do not allow empirical verifications (cameras, smartphones, etc.). Strobe effects can only be detected on moving parts. For more information, visit www.beghelli.it*
MEZZANOTTE VIRTUALE	*Programmable night power reduction according to the switch-on and switch-off times (from timer or astronomical clock) with dimming calculation according to the midpoint "MidNight".*
ANTI BLACK-OUT	*Luminaires with inverter and battery that ensure 1h autonomy in the blackout event.*

Indice analitico

APPARECCHI / *LUMINAIRES*

Cod.	Descrizione Description	Pag.
7538	FULL MOON RING IP65 HE 26W CCT DUAL	045
40020	BS100 LED S670 40W SDB 3K	83
40021	BS100 LED M1280 59W SDB 3K	84
40022	BS100 LED L1580 73W SDB 3K	84
40023	BS100 LED S670 40W SDB 4K	83
40024	BS100 LED M1280 59W SDB 4K	84
40025	BS100 LED L1580 73W SDB 4K	84
40032	BS100 LEDPARK M1280 50W SDB 3K	084
40033	BS100 LEDPARK M1280 50W SDB 4K	084
40036	BS100 PARK M1280 50W DALI 3K	083
40037	BS100 PARK M1280 50W DALI 4K	083
40040	BS100 LED S670 DALI 40W 3K	083
40041	BS100 LED M1280 DALI 59W 3K	83
40042	BS100 LED L1580 DALI 73W 3K	83
40043	BS100 LED S670 DALI 40W 4K	083
40044	BS100 LED M1280 DALI 59W 4K	83
40045	BS100 LED L1580 DALI 73W 4K	83
40080	BS100 LED S670 14W SDB 3K	83
40081	BS100 LED S670 22W SDB 3K	83
40082	BS100 LED M1280 23W SDB 3K	84
40083	BS100 LED L1580 32W SDB 3K	84
40084	BS100 LED S670 14W SDB 4K	83
40085	BS100 LED S670 22W SDB 4K	83
40086	BS100 LED M1280 23W SDB 4K	84
40087	BS100 LED L1580 32W SDB 4K	84
40100	L PAN 418 M600 U19 C90 ED 3K	25
40101	L PAN 418 M600 U19 C90 ED 4K	25
40103	L PAN 30X120 U19 C90 ED 3K	25
40104	L PAN 30X120 U19 C90 ED 4K	25
40232	HIGHBAY HP 100W 90° SDB 4K	117
40233	HIGHBAY HP 150W 90° SDB 4K	117
40234	HIGHBAY HP 200W 90° SDB 4K	117
40235	HIGHBAY HP 240W 90° SDB 4K	117
40240	HIGHBAY HP 100W 90° DALI 4K	117
40241	HIGHBAY HP 150W 90° DALI 4K	117
40242	HIGHBAY HP 200W 90° DALI 4K	117
40243	HIGHBAY HP 240W 90° DALI 4K	117
40330	DWL 15W 75° C90 IP54 ST RD 4K	058
40331	DWL 24W 75° C90 IP54 ST RD 4K	058
40332	DWL 32W 75° C90 IP54 ST RD 4K	058
40333	DWL 41W 75° C90 IP54 ST RD 4K	058
40334	DWL 15W 75° C90 IP54 BI RD 4K	058
40335	DWL 24W 75° C90 IP54 BI RD 4K	058
40336	DWL 32W 75° C90 IP54 BI RD 4K	058
40337	DWL 41W 75° C90 IP54 BI RD 4K	058
40340	DWL 15W 75° C90 IP54 ST DL 4K	059
40341	DWL 24W 75° C90 IP54 ST DL 4K	059
40342	DWL 32W 75° C90 IP54 ST DL 4K	059
40343	DWL 41W 75° C90 IP54 ST DL 4K	059
40344	DWL 15W 75° C90 IP54 BI DL 4K	059
40345	DWL 24W 75° C90 IP54 BI DL 4K	059
40346	DWL 32W 75° C90 IP54 BI DL 4K	059
40347	DWL 41W 75° C90 IP54 BI DL 4K	059
40350	DWL 15W 75° C90 IP54 ST SDB 4K	060
40351	DWL 24W 75° C90 IP54 ST SDB 4K	060
40352	DWL 32W 75° C90 IP54 ST SDB 4K	060
40353	DWL 41W 75° C90 IP54 ST SDB 4K	060
40354	DWL 15W 75° C90 IP54 BI SDB 4K	060
40355	DWL 24W 75° C90 IP54 BI SDB 4K	060
40356	DWL 32W 75° C90 IP54 BI SDB 4K	060
40357	DWL 41W 75° C90 IP54 BI SDB 4K	060
40360	DWL 15W 75° C90 IP54 ST RD 3K	057
40361	DWL 24W 75° C90 IP54 ST RD 3K	057
40362	DWL 32W 75° C90 IP54 ST RD 3K	057
40363	DWL 41W 75° C90 IP54 ST RD 3K	057

Cod.	Descrizione Description	Pag.
40364	DWL 15W 75° C90 IP54 BI RD 3K	058
40365	DWL 24W 75° C90 IP54 BI RD 3K	058
40366	DWL 32W 75° C90 IP54 BI RD 3K	058
40367	DWL 41W 75° C90 IP54 BI RD 3K	058
40370	DWL 15W 75° C90 IP54 ST DL 3K	059
40371	DWL 24W 75° C90 IP54 ST DL 3K	059
40372	DWL 32W 75° C90 IP54 ST DL 3K	059
40373	DWL 41W 75° C90 IP54 ST DL 3K	059
40374	DWL 15W 75° C90 IP54 BI DL 3K	059
40375	DWL 24W 75° C90 IP54 BI DL 3K	059
40376	DWL 32W 75° C90 IP54 BI DL 3K	059
40377	DWL 41W 75° C90 IP54 BI DL 3K	059
40380	DWL 15W 75° C90 IP54 ST SDB 3K	060
40381	DWL 24W 75° C90 IP54 ST SDB 3K	060
40382	DWL 32W 75° C90 IP54 ST SDB 3K	060
40383	DWL 41W 75° C90 IP54 ST SDB 3K	060
40384	DWL 15W 75° C90 IP54 BI SDB 3K	060
40385	DWL 24W 75° C90 IP54 BI SDB 3K	060
40386	DWL 32W 75° C90 IP54 BI SDB 3K	060
40387	DWL 41W 75° C90 IP54 BI SDB 3K	060
40388	DWL 15W 45° C90 IP54 BR RD 4K	059
40389	DWL 24W 45° C90 IP54 BR RD 4K	059
40390	DWL 32W 45° C90 IP54 BR RD 4K	059
40391	DWL 41W 45° C90 IP54 BR RD 4K	059
40392	DWL 15W 45° C90 IP54 BR DL 4K	059
40393	DWL 24W 45° C90 IP54 BR DL 4K	059
40394	DWL 32W 45° C90 IP54 BR DL 4K	059
40395	DWL 41W 45° C90 IP54 BR DL 4K	059
40396	DWL 15W 45° C90 IP54 BR SDB 4K	060
40397	DWL 24W 45° C90 IP54 BR SDB 4K	060
40398	DWL 32W 45° C90 IP54 BR SDB 4K	060
40399	DWL 41W 45° C90 IP54 BR SDB 4K	060
40440	DWL 15W 45° C90 IP54 BR RD 3K	058
40441	DWL 24W 45° C90 IP54 BR RD 3K	058
40442	DWL 32W 45° C90 IP54 BR RD 3K	058
40443	DWL 41W 45° C90 IP54 BR RD 3K	058
40444	DWL 15W 45° C90 IP54 BR DL 3K	059
40445	DWL 24W 45° C90 IP54 BR DL 3K	059
40446	DWL 32W 45° C90 IP54 BR DL 3K	059
40447	DWL 41W 45° C90 IP54 BR DL 3K	059
40448	DWL 15W 45° C90 IP54 BR SDB 3K	060
40449	DWL 24W 45° C90 IP54 BR SDB 3K	060
40450	DWL 32W 45° C90 IP54 BR SDB 3K	060
40451	DWL 41W 45° C90 IP54 BR SDB 3K	060
40800	PRO/RIF 50W REGOLABILE 3K	145
40801	PRO/RIF 50W REGOLABILE 4K	145
40803	PRO/RIF 100W REGOLABILE 3K	145
40804	PRO/RIF 100W REGOLABILE 4K	145
40820	RIF S 150W D REGOLABILE 010 3K	107
40821	RIF S 150W D REGOLABILE 010 4K	107
40823	RIF S 150W C REGOLABILE 010 3K	107
40824	RIF S 150W C REGOLABILE 010 4K	107
40826	RIF S 150W E REGOLABILE 010 3K	107
40827	RIF S 150W E REGOLABILE 010 4K	107
40829	RIF S 240W D REGOLABILE 010 3K	107
40832	RIF S 240W C REGOLABILE 010 3K	107
40833	RIF S 240W C REGOLABILE 010 4K	107
40835	RIF S 240W E REGOLABILE 010 3K	107
40836	RIF S 240W E REGOLABILE 010 4K	107
40860	PRO/RIF 150W REGOLABILE 3K	149
40861	PRO/RIF 150W REGOLABILE 4K	149
40863	PRO/RIF 200W REGOLABILE 3K	149
40864	PRO/RIF 200W REGOLABILE 4K	149
40872	RIF S 150W D SDB 3K	108
40873	RIF S 150W D SDB 4K	108
40875	RIF S 150W C SDB 3K	108

Cod.	Descrizione Description	Pag.
40876	RIF S 150W C SDB 4K	108
40878	RIF S 150W E SDB 3K	108
40879	RIF S 150W E SDB 4K	108
40881	RIF S 240W D SDB 3K	108
40882	RIF S 240W D SDB 4K	108
40884	RIF S 240W C SDB 3K	108
40885	RIF S 240W C SDB 4K	108
40887	RIF S 240W E SDB 3K	108
40888	RIF S 240W E SDB 4K	108
40890	PRO/RIF 150W SDB 3K	149
40891	PRO/RIF 150W SDB 4K	149
40893	PRO/RIF 200W SDB 3K	149
40894	PRO/RIF 200W SDB 4K	149
40940	PRO/RIF 75W SDB 3K	145
40941	PRO/RIF 75W SDB 4K	145
40943	PRO/RIF 100W SDB 3K	145
40944	PRO/RIF 100W SDB 4K	145
41162	CLINIC M600 C90 PM ED IP65 3K	021
41163	CLINIC M600 C90 PM ED IP65 4K	021
41165	CLINIC M600 C90 SG ED IP65 3K	21
41166	CLINIC M600 C90 SG ED IP65 4K	21
41168	CLINIC PLAFO C90 PM ED IP65 3K	021
41169	CLINIC PLAFO C90 PM ED IP65 4K	021
41171	CLINIC PLAFO C90 SG ED IP65 3K	21
41172	CLINIC PLAFO C90 SG ED IP65 4K	21
41232	ACCIAIO DALI S600 26W 3K	087
41233	ACCIAIO DALI S600 26W 4K	087
41236	ACCIAIO DALI M1200 56W 3K	087
41237	ACCIAIO DALI M1200 56W 4K	087
41240	ACCIAIO DALI L1500 70W 3K	087
41241	ACCIAIO DALI L1500 70W 4K	087
41259	ACCIAIO EX DALI S600 26W 3K	091
41260	ACCIAIO EX DALI S600 26W 4K	091
41262	ACCIAIO EX DALI M1200 49W 3K	091
41263	ACCIAIO EX DALI M1200 49W 4K	091
41265	ACCIAIO EX DALI L1500 60W 3K	091
41266	ACCIAIO EX DALI L1500 60W 4K	091
41282	CLINIC M600 C90 PM SDB IP65 3K	021
41283	CLINIC M600 C90 PM SDB IP65 4K	021
41285	CLINIC M600 C90 SG SDB IP65 3K	21
41286	CLINIC M600 C90 SG SDB IP65 4K	21
41288	CLINIC PLAF C90 PM SDB IP65 3K	021
41289	CLINIC PLAF C90 PM SDB IP65 4K	021
41291	CLINIC PLAF C90 SG SDB IP65 3K	21
41292	CLINIC PLAF C90 SG SDB IP65 4K	21
41301	BS UNO MODULA RD 51W 3K	079
41302	BS UNO MODULA RD 60W 3K	079
41303	BS UNO MODULA RD 72W 3K	079
41304	BS UNO MODULA RD 51W 4K	079
41305	BS UNO MODULA RD 60W 4K	079
41306	BS UNO MODULA RD 72W 4K	079
41311	BS UNO MODULA DALI 51W 3K	079
41312	BS UNO MODULA DALI 60W 3K	079
41313	BS UNO MODULA DALI 72W 3K	079
41314	BS UNO MODULA DALI 51W 4K	079
41315	BS UNO MODULA DALI 60W 4K	079
41316	BS UNO MODULA DALI 72W 4K	079
41321	BS UNO MODULA SDB 51W 3K	079
41322	BS UNO MODULA SDB 60W 3K	079
41323	BS UNO MODULA SDB 72W 3K	079
41324	BS UNO MODULA SDB 51W 4K	079
41325	BS UNO MODULA SDB 60W 4K	079
41326	BS UNO MODULA SDB 72W 4K	079
41356	ACCIAIO EX REG S600 27W 3K	091
41357	ACCIAIO EX REG S600 27W 4K	091
41360	ACCIAIO EX REG M1200 38W 3K	091

Analytical index

APPARECCHI / *LUMINAIRES*

Cod.	Descrizione Description	Pag.
41361	ACCIAIO EX REG M1200 38W 4K	091
41364	ACCIAIO EX REG M1200 50W 3K	091
41365	ACCIAIO EX REG M1200 50W 4K	091
41368	ACCIAIO EX REG L1500 62W 3K	091
41369	ACCIAIO EX REG L1500 62W 4K	091
41400	POWER L DALI 300W C70 5k 30°	154
41401	POWER L DALI 600W C70 5k 30°	154
41402	POWER L DALI 900W C70 5k 30°	154
41403	POWER L DALI 1200W C70 5k 30°	154
41404	POWER L DALI 300W C70 5k 60°	154
41405	POWER L DALI 600W C70 5k 60°	154
41406	POWER L DALI 900W C70 5k 60°	154
41407	POWER L DALI 1200W C70 5k 60°	154
41408	POWER L DALI 300W C70 5k ASY	154
41409	POWER L DALI 600W C70 5k ASY	154
41410	POWER L DALI 900W C70 5k ASY	154
41411	POWER L DALI 1200W C70 5k ASY	154
41412	POWER L SDB 300W C70 5k 30°	154
41413	POWER L SDB 600W C70 5k 30°	154
41414	POWER L SDB 900W C70 5k 30°	154
41415	POWER L SDB 1200W C70 5k 30°	154
41416	POWER L SDB 300W C70 5k 60°	154
41417	POWER L SDB 600W C70 5k 60°	154
41418	POWER L SDB 900W C70 5k 60°	154
41419	POWER L SDB 1200W C70 5k 60°	154
41420	POWER L SDB 300W C70 5k ASY	155
41421	POWER L SDB 600W C70 5k ASY	155
41422	POWER L SDB 900W C70 5k ASY	155
41423	POWER L SDB 1200W C70 5k ASY	155
41424	POWER L DALI 300W C70 5k 10°	154
41425	POWER L DALI 600W C70 5k 10°	154
41426	POWER L DALI 900W C70 5k 10°	154
41427	POWER L DALI 1200W C70 5k 10°	154
41428	POWER L SDB 300W C70 5k 10°	155
41429	POWER L SDB 600W C70 5k 10°	155
41430	POWER L SDB 900W C70 5k 10°	155
41431	POWER L SDB 1200W C70 5k 10°	155
41432	POWER LIGHT DALI 450W 5k 30°	154
41433	POWER LIGHT DALI 750W 5k 30°	154
41434	POWER LIGHT DALI 450W 5k 60°	154
41435	POWER LIGHT DALI 750W 5k 60°	154
41436	POWER LIGHT DALI 450W 5k ASY	154
41437	POWER LIGHT DALI 750W 5k ASY	154
41438	POWER LIGHT SDB 450W 5k 30°	154
41439	POWER LIGHT SDB 750W 5k 30°	154
41440	POWER LIGHT SDB 450W 5k 60°	154
41441	POWER LIGHT SDB 750W 5k 60°	154
41442	POWER LIGHT SDB 450W 5k ASY	155
41443	POWER LIGHT SDB 750W 5k ASY	155
41444	POWER LIGHT DALI 450W 5k 10°	154
41445	POWER LIGHT DALI 750W 5k 10°	154
41446	POWER LIGHT SDB 450W 5k 10°	155
41447	POWER LIGHT SDB 750W 5k 10°	155
41512	CLINIC M600 C90 PM DL IP65 3K	021
41513	CLINIC M600 C90 PM DL IP65 4K	021
41515	CLINIC M600 C90 SG DL IP65 3K	21
41516	CLINIC M600 C90 SG DL IP65 4K	21
41518	CLINIC PLAFO C90 PM DL IP65 3K	021
41519	CLINIC PLAFO C90 PM DL IP65 4K	021
41521	CLINIC PLAFO C90 SG DL IP65 3K	21
41522	CLINIC PLAFO C90 SG DL IP65 4K	21
41551	BS240 LED 455 REG 3K	113
41552	BS240 LED 655 REG 3K	113
41553	BS240 LED PARK REG 3K	113
41554	BS240 LED 455 SDB 3K	113
41555	BS240 LED 655 SDB 3K	113

Cod.	Descrizione Description	Pag.
41556	BS240 LED PARK SDB 3K	113
41557	BS240 LED 455 DL 3K	113
41558	BS240 LED 655 DL 3K	113
41559	BS240 LED PARK DL 3K	113
42103N	P RTI 30x120 33W HEU19C90 RD3K	13
42104N	P RTI 30x120 33W HEU19C90 RD4K	13
42106N	P RTI 30x120 47W HEU19C90 RD3K	13
42107N	P RTI 30x120 47W HEU19C90 RD4K	13
42115N	P RTI 30x120 22W HEU19C90 ED3K	13
42116N	P RTI 30x120 22W HEU19C90 ED4K	13
42123N	P RTI 30x120 33WHEU19C90 SDB3K	13
42124N	P RTI 30x120 33WHEU19C90 SDB4K	13
42126N	P RTI 30x120 47WHEU19C90 SDB3K	13
42127N	P RTI 30x120 47WHEU19C90 SDB4K	13
42135N	P RTI 30x120 33W HEU19C90 DL3K	13
42136N	P RTI 30x120 33W HEU19C90 DL4K	13
42138N	P RTI 30x120 47W HEU19C90 DL3K	13
42139N	P RTI 30x120 47W HEU19C90 DL4K	13
42200	LENSPAN 418 M600 U19 C90 RD3K	17
42201	LENSPAN 418 M600 U19 C90 RD4K	17
42203	LENSPAN 236 30X120 U19C90 RD3K	17
42204	LENSPAN 236 30X120 U19C90 RD4K	17
42206	LENSPAN 258 30X120 U19C90 RD3K	17
42207	LENSPAN 258 30X120 U19C90 RD4K	17
42209	LENSPAN 418 M600 U19 C90 SDB3K	17
42210	LENSPAN 418 M600 U19 C90 SDB4K	17
42212	LENSPAN 236 30X120 U19C90 SDB3	17
42213	LENSPAN 236 30X120 U19C90 SDB4	17
42215	LENSPAN 258 30X120 U19C90 SDB3	17
42216	LENSPAN 258 30X120 U19C90 SDB4	17
42218	LENSPAN 418 M600 U19 C90 DL3K	17
42219	LENSPAN 418 M600 U19 C90 DL4K	17
42221	LENSPAN 236 30X120 U19C90 DL3	17
42222	LENSPAN 236 30X120 U19C90 DL4	17
42224	LENSPAN 258 30X120 U19C90 DL3	17
42225	LENSPAN 258 30X120 U19C90 DL4	17
42300	LPAN 418 M600 U19 C90 SDB 3K	25
42301	LPAN 418 M600 U19 C90 SDB 4K	25
42303	LPAN 30X120 U19 C90 SDB 3K	25
42304	LPAN 30X120 U19 C90 SDB 4K	25
42312	LPAN 418 M600 U19 C90 DL 3K	25
42313	LPAN 418 M600 U19 C90 DL 4K	25
42315	LPAN 30X120 U19 C90 DL 3K	25
42316	LPAN 30X120 U19 C90 DL 4K	25
42330	PLAFONE LED 2X36 SDB 3000K C90	039
42331	PLAFONE LED 2X58 SDB 3000K C90	039
42332	PLAFONE LED 1X36 SDB 3000K C90	039
42333	PLAFONE LED 1X58 SDB 3000K C90	039
42334	PLAFONE LED 2X36 SDB 4000K C90	039
42335	PLAFONE LED 2X58 SDB 4000K C90	039
42336	PLAFONE LED 1X36 SDB 4000K C90	039
42337	PLAFONE LED 1X58 SDB 4000K C90	039
42342	PLAFONE LED 2X36 DL 3000K C90	039
42343	PLAFONE LED 2X58 DL 3000K C90	039
42344	PLAFONE LED 1X36 DL 3000K C90	039
42345	PLAFONE LED 1X58 DL 3000K C90	039
42346	PLAFONE LED 2X36 DL 4000K C90	039
42347	PLAFONE LED 2X58 DL 4000K C90	039
42348	PLAFONE LED 1X36 DL 4000K C90	039
42349	PLAFONE LED 1X58 DL 4000K C90	039
42354	PLAFONE LED 2X36 RD 3000K C90	039
42355	PLAFONE LED 2X58 RD 3000K C90	039
42356	PLAFONE LED 1X36 RD 3000K C90	039
42357	PLAFONE LED 1X58 RD 3000K C90	039
42358	PLAFONE LED 2X36 RD 4000K C90	039
42359	PLAFONE LED 2X58 RD 4000K C90	039

Cod.	Descrizione Description	Pag.
42370	BS240 LED 455 SDB 4000K CRI80	113
42371	BS240 LED 655 SDB 4000K CRI80	113
42374	BS240 LED 455 DL 4000K CRI80	113
42375	BS240 LED 655 DL 4000K CRI80	113
42372	BS240 LED PARKING SDB 4K	113
42376	BS240 LED PARKING DL 4K	113
42377	BS240 LED 455 REG HV 4K	113
42378	BS240 LED 655 REG HV 4K	113
42379	BS240 LED PARK REG HV 4K	113
42410	PLAFONE LED 1X36 RD 4000K C90	039
42411	PLAFONE LED 1X58 RD 4000K C90	039
43000	FLOOD M RD 150 L AS 3K	131
43001	FLOOD M RD 150 L AS 4K	132
43003	FLOOD M RD 210 L AS 3K	131
43004	FLOOD M RD 210 L AS 4K	132
43006	FLOOD M RD 150 L SPORT 3K	131
43007	FLOOD M RD 150 L SPORT 4K	132
43009	FLOOD M RD 210 L SPORT 3K	131
43010	FLOOD M RD 210 L SPORT 4K	132
43012	FLOOD M RD 150 L CONC 3K	131
43013	FLOOD M RD 150 L CONC 4K	132
43015	FLOOD M RD 210 L CONC 3K	131
43016	FLOOD M RD 210 L CONC 4K	132
43018	FLOOD M RD 150 L DIF 3K	131
43019	FLOOD M RD 150 L DIF 4K	132
43021	FLOOD M RD 210 L DIF 3K	131
43022	FLOOD M RD 210 L DIF 4K	132
43024	FLOOD M RD 155 R AS 3K	131
43025	FLOOD M RD 155 R AS 4K	132
43027	FLOOD M RD 180 R AS 3K	132
43028	FLOOD M RD 180 R AS 4K	132
43030	FLOOD M RD 210 R AS 3K	132
43031	FLOOD M RD 210 R AS 4K	132
43033	FLOOD M RD 150 R CONC 3K	132
43034	FLOOD M RD 150 R CONC 4K	132
43036	FLOOD M RD 210 R CONC 3K	132
43037	FLOOD M RD 210 R CONC 4K	132
43039	FLOOD M RD 150 R DIF 3K	132
43040	FLOOD M RD 150 R DIF 4K	132
43042	FLOOD M RD 210 R DIF 3K	132
43043	FLOOD M RD 210 R DIF 4K	132
43045	FLOOD M DALI 145 L AS 3K	133
43046	FLOOD M DALI 145 L AS 4K	133
43048	FLOOD M DALI 190 L AS 3K	133
43049	FLOOD M DALI 190 L AS 4K	133
43051	FLOOD M DALI 210 L AS 3K	133
43052	FLOOD M DALI 210 L AS 4K	133
43054	FLOOD M DALI 145 L SPORT 3K	133
43055	FLOOD M DALI 145 L SPORT 4K	133
43057	FLOOD M DALI 190 L SPORT 3K	133
43058	FLOOD M DALI 190 L SPORT 4K	133
43060	FLOOD M DALI 210 L SPORT 3K	133
43061	FLOOD M DALI 210 L SPORT 4K	133
43063	FLOOD M DALI 145 L CONC 3K	133
43064	FLOOD M DALI 145 L CONC 4K	133
43066	FLOOD M DALI 190 L CONC 3K	133
43067	FLOOD M DALI 190 L CONC 4K	133
43069	FLOOD M DALI 210 L CONC 3K	133
43070	FLOOD M DALI 210 L CONC 4K	133
43072	FLOOD M DALI 145 L DIF 3K	133
43073	FLOOD M DALI 145 L DIF 4K	134
43075	FLOOD M DALI 190 L DIF 3K	133
43076	FLOOD M DALI 190 L DIF 4K	134
43078	FLOOD M DALI 210 L DIF 3K	133
43079	FLOOD M DALI 210 L DIF 4K	134
43081	FLOOD M DALI 145 R AS 3K	133

Indice analitico

APPARECCHI / *LUMINAIRES*

Cod.	Descrizione Description	Pag.
43082	FLOOD M DALI 145 R AS 4K	134
43084	FLOOD M DALI 180 R AS 3K	133
43085	FLOOD M DALI 180 R AS 4K	134
43087	FLOOD M DALI 210 R AS 3K	133
43088	FLOOD M DALI 210 R AS 4K	134
43090	FLOOD M DALI 145 R CONC 3K	133
43091	FLOOD M DALI 145 R CONC 4K	134
43093	FLOOD M DALI 190 R CONC 3K	133
43094	FLOOD M DALI 190 R CONC 4K	134
43096	FLOOD M DALI 210 R CONC 3K	133
43097	FLOOD M DALI 210 R CONC 4K	134
43099	FLOOD M DALI 145 R DIF 3K	133
43100	FLOOD M DALI 145 R DIF 4K	134
43102	FLOOD M DALI 190 R DIF 3K	133
43103	FLOOD M DALI 190 R DIF 4K	134
43105	FLOOD M DALI 210 R DIF 3K	133
43106	FLOOD M DALI 210 R DIF 4K	134
43108	FLOOD M SDB 145 L AS 3K	134
43109	FLOOD M SDB 145 L AS 4K	135
43111	FLOOD M SDB 190 L AS 3K	134
43112	FLOOD M SDB 190 L AS 4K	135
43114	FLOOD M SDB 210 L AS 3K	134
43115	FLOOD M SDB 210 L AS 4K	135
43117	FLOOD M SDB 145 L SPORT 3K	134
43118	FLOOD M SDB 145 L SPORT 4K	135
43120	FLOOD M SDB 190 L SPORT 3K	134
43121	FLOOD M SDB 190 L SPORT 4K	135
43123	FLOOD M SDB 210 L SPORT 3K	134
43124	FLOOD M SDB 210 L SPORT 4K	135
43126	FLOOD M SDB 145 L CONC 3K	134
43127	FLOOD M SDB 145 L CONC 4K	135
43129	FLOOD M SDB 190 L CONC 3K	134
43130	FLOOD M SDB 190 L CONC 4K	135
43132	FLOOD M SDB 210 L CONC 3K	134
43133	FLOOD M SDB 210 L CONC 4K	135
43135	FLOOD M SDB 145 L DIF 3K	134
43136	FLOOD M SDB 145 L DIF 4K	135
43138	FLOOD M SDB 190 L DIF 3K	134
43139	FLOOD M SDB 190 L DIF 4K	135
43141	FLOOD M SDB 210 L DIF 3K	134
43142	FLOOD M SDB 210 L DIF 4K	135
43144	FLOOD M SDB 145 R AS 3K	134
43145	FLOOD M SDB 145 R AS 4K	135
43147	FLOOD M SDB 180 R AS 3K	135
43148	FLOOD M SDB 180 R AS 4K	135
43150	FLOOD M SDB 210 R AS 3K	135
43151	FLOOD M SDB 210 R AS 4K	135
43153	FLOOD M SDB 145 R CONC 3K	135
43154	FLOOD M SDB 145 R CONC 4K	135
43156	FLOOD M SDB 190 R CONC 3K	135
43157	FLOOD M SDB 190 R CONC 4K	135
43159	FLOOD M SDB 210 R CONC 3K	135
43160	FLOOD M SDB 210 R CONC 4K	135
43162	FLOOD M SDB 145 R DIF 3K	135
43163	FLOOD M SDB 145 R DIF 4K	135
43165	FLOOD M SDB 190 R DIF 3K	135
43166	FLOOD M SDB 190 R DIF 4K	135
43168	FLOOD M SDB 210 R DIF 3K	135
43169	FLOOD M SDB 210 R DIF 4K	135
43174	FLOOD S RD 80 L AS 3K	125
43175	FLOOD S RD 80 L AS 4K	126
43177	FLOOD S RD 125 L AS 3K	125
43178	FLOOD S RD 125 L AS 4K	126
43183	FLOOD S RD 80 L SPORT 3K	125
43184	FLOOD S RD 80 L SPORT 4K	126
43186	FLOOD S RD 125 L SPORT 3K	125

Cod.	Descrizione Description	Pag.
43187	FLOOD S RD 125 L SPORT 4K	126
43192	FLOOD S RD 80 L CONC 3K	125
43193	FLOOD S RD 80 L CONC 4K	126
43195	FLOOD S RD 125 L CONC 3K	125
43196	FLOOD S RD 125 L CONC 4K	126
43201	FLOOD S RD 80 L DIF 3K	125
43202	FLOOD S RD 80 L DIF 4K	126
43204	FLOOD S RD 125 L DIF 3K	125
43205	FLOOD S RD 125 L DIF 4K	126
43210	FLOOD S RD 80 R AS 3K	125
43211	FLOOD S RD 80 R AS 4K	126
43213	FLOOD S RD 100 R AS 3K	126
43214	FLOOD S RD 100 R AS 4K	126
43216	FLOOD S RD 120 R AS 3K	126
43217	FLOOD S RD 120 R AS 4K	126
43222	FLOOD S RD 80 R CONC 3K	126
43223	FLOOD S RD 80 R CONC 4K	126
43225	FLOOD S RD 125 R CONC 3K	126
43226	FLOOD S RD 125 R CONC 4K	126
43231	FLOOD S RD 80 R DIF 3K	126
43232	FLOOD S RD 80 R DIF 4K	126
43234	FLOOD S RD 125 R DIF 3K	126
43235	FLOOD S RD 125 R DIF 4K	126
43240	FLOOD S DALI 95 L AS 3K	127
43241	FLOOD S DALI 95 L AS 4K	127
43243	FLOOD S DALI 125 L AS 3K	127
43244	FLOOD S DALI 125 L AS 4K	127
43249	FLOOD S DALI 95 L SPORT 3K	127
43250	FLOOD S DALI 95 L SPORT 4K	127
43252	FLOOD S DALI 125 L SPORT 3K	127
43253	FLOOD S DALI 125 L SPORT 4K	127
43258	FLOOD S DALI 95 L CONC 3K	127
43259	FLOOD S DALI 95 L CONC 4K	127
43261	FLOOD S DALI 125 L CONC 3K	127
43262	FLOOD S DALI 125 L CONC 4K	127
43267	FLOOD S DALI 95 L DIF 3K	127
43268	FLOOD S DALI 95 L DIF 4K	127
43270	FLOOD S DALI 125 L DIF 3K	127
43271	FLOOD S DALI 125 L DIF 4K	127
43276	FLOOD S DALI 80 R AS 3K	127
43277	FLOOD S DALI 80 R AS 4K	127
43279	FLOOD S DALI 100 R AS 3K	127
43280	FLOOD S DALI 100 R AS 4K	127
43282	FLOOD S DALI 120 R AS 3K	127
43283	FLOOD S DALI 120 R AS 4K	127
43288	FLOOD S DALI 95 R CONC 3K	127
43289	FLOOD S DALI 95 R CONC 4K	127
43291	FLOOD S DALI 125 R CONC 3K	127
43292	FLOOD S DALI 125 R CONC 4K	127
43297	FLOOD S DALI 95 R DIF 3K	127
43298	FLOOD S DALI 95 R DIF 4K	127
43300	FLOOD S DALI 125 R DIF 3K	127
43301	FLOOD S DALI 125 R DIF 4K	127
43306	FLOOD S SDB 100 L AS 3K	128
43307	FLOOD S SDB 100 L AS 4K	128
43309	FLOOD S SDB 125 L AS 3K	128
43310	FLOOD S SDB 125 L AS 4K	128
43315	FLOOD S SDB 100 L SPORT 3K	128
43316	FLOOD S SDB 100 L SPORT 4K	128
43318	FLOOD S SDB 125 L SPORT 3K	128
43319	FLOOD S SDB 125 L SPORT 4K	128
43324	FLOOD S SDB 100 L CONC 3K	128
43325	FLOOD S SDB 100 L CONC 4K	128
43327	FLOOD S SDB 125 L CONC 3K	128
43328	FLOOD S SDB 125 L CONC 4K	128
43333	FLOOD S SDB 100 L DIF 3K	128

Cod.	Descrizione Description	Pag.
43334	FLOOD S SDB 100 L DIF 4K	128
43336	FLOOD S SDB 125 L DIF 3K	128
43337	FLOOD S SDB 125 L DIF 4K	128
43342	FLOOD S SDB 80 R AS 3K	128
43343	FLOOD S SDB 80 R AS 4K	128
43345	FLOOD S SDB 100 R AS 3K	128
43346	FLOOD S SDB 100 R AS 4K	128
43348	FLOOD S SDB 120 R AS 3K	128
43349	FLOOD S SDB 120 R AS 4K	128
43354	FLOOD S SDB 100 R CONC 3K	128
43355	FLOOD S SDB 100 R CONC 4K	128
43357	FLOOD S SDB 125 R CONC 3K	128
43358	FLOOD S SDB 125 R CONC 4K	128
43363	FLOOD S SDB 100 R DIF 3K	128
43364	FLOOD S SDB 100 R DIF 4K	128
43366	FLOOD S SDB 125 R DIF 3K	128
43367	FLOOD S SDB 125 R DIF 4K	128
44000	HIGHBAY 2M RD 200 R CONC 3K	103
44001	HIGHBAY 2M RD 200 R CONC 4K	103
44003	HIGHBAY 2M RD 300 R CONC 3K	103
44004	HIGHBAY 2M RD 300 R CONC 4K	103
44006	HIGHBAY 2M RD 200 R EX DIF 3K	103
44007	HIGHBAY 2M RD 200 R EX DIF 4K	103
44009	HIGHBAY 2M RD 300 R DIF 3K	103
44010	HIGHBAY 2M RD 300 R DIF 4K	103
44012	HIGHBAY 2M RD 200 R ELL 3K	103
44013	HIGHBAY 2M RD 200 R ELL 4K	103
44015	HIGHBAY 2M RD 300 R ELL 3K	103
44016	HIGHBAY 2M RD 300 R ELL 4K	103
44018	HIGHBAY 2M DALI 200 R CONC 3K	103
44019	HIGHBAY 2M DALI 200 R CONC 4K	104
44022	HIGHBAY 2M DALI 300 R CONC 4K	104
44021	HIGHBAY 2M DALI 300 R CONC 3K	103
44024	HIGHBAY 2M DL 200 R EX DIF 3K	103
44025	HIGHBAY 2M DL 200 R EX DIF 4K	104
44028	HIGHBAY 2M DALI 300 R DIF 4K	104
44027	HIGHBAY 2M DALI 300 R DIF 3K	103
44030	HIGHBAY 2M DALI 200 R ELL 3K	103
44031	HIGHBAY 2M DALI 200 R ELL 4K	104
44033	HIGHBAY 2M DALI 300 R ELL 3K	103
44034	HIGHBAY 2M DALI 300 R ELL 4K	104
44036	HIGHBAY 2M SDB 200 R CONC 3K	104
44037	HIGHBAY 2M SDB 200 R CONC 4K	104
44039	HIGHBAY 2M SDB 300 R CONC 3K	104
44040	HIGHBAY 2M SDB 300 R CONC 4K	104
44042	HIGHBAY 2M SDB 200 R EX DIF 3K	104
44043	HIGHBAY 2M SDB 200 R EX DIF 4K	104
44045	HIGHBAY 2M SDB 300 R DIF 3K	104
44046	HIGHBAY 2M SDB 300 R DIF 4K	104
44048	HIGHBAY 2M SDB 200 R ELL 3K	104
44049	HIGHBAY 2M SDB 200 R ELL 4K	104
44051	HIGHBAY 2M SDB 300 R ELL 3K	104
44052	HIGHBAY 2M SDB 300 R ELL 4K	104
45006	STREET S ED 60 L AS CYCLO 3K	157
45007	STREET S ED 60 L AS CYCLO 4K	158
45009	STREET S ED 80 L AS CYCLO 3K	157
45010	STREET S ED 80 L AS CYCLO 4K	158
45012	STREET S ED 110 L AS CYCLO 3K	157
45013	STREET S ED 110 L AS CYCLO 4K	158
45021	STREET S ED 60 L AS PARK 3K	157
45022	STREET S ED 60 L AS PARK 4K	158
45024	STREET S ED 80 L AS PARK 3K	157
45025	STREET S ED 80 L AS PARK 4K	158
45027	STREET S ED 110 L AS PARK 3K	157
45028	STREET S ED 110 L AS PARK 4K	158
45036	STREET S ED 60 L AS STRA 3K	157

Analytical index

APPARECCHI / *LUMINAIRES*

Cod.	Descrizione Description	Pag.
45037	STREET S ED 60 L AS STRA 4K	158
45039	STREET S ED 80 L AS STRA 3K	157
45040	STREET S ED 80 L AS STRA 4K	158
45042	STREET S ED 110 L AS STRA 3K	157
45043	STREET S ED 110 L AS STRA 4K	158
45051	STREET S ED 60 L SIM PARK 3K	157
45052	STREET S ED 60 L SIM PARK 4K	158
45054	STREET S ED 80 L SIM PARK 3K	157
45055	STREET S ED 80 L SIM PARK 4K	158
45057	STREET S ED 110 L SIM PARK 3K	157
45058	STREET S ED 110 L SIM PARK 4K	158
45126	STREET S MV 60 L AS CYCLO 3K	158
45127	STREET S MV 60 L AS CYCLO 4K	159
45129	STREET S MV 80 L AS CYCLO 3K	158
45130	STREET S MV 80 L AS CYCLO 4K	159
45132	STREET S MV 110 L AS CYCLO 3K	158
45133	STREET S MV 110 L AS CYCLO 4K	159
45141	STREET S MV 60 L AS PARK 3K	158
45142	STREET S MV 60 L AS PARK 4K	159
45144	STREET S MV 80 L AS PARK 3K	158
45145	STREET S MV 80 L AS PARK 4K	159
45147	STREET S MV 110 L AS PARK 3K	158
45148	STREET S MV 110 L AS PARK 4K	159
45156	STREET S MV 60 L AS STRA 3K	158
45157	STREET S MV 60 L AS STRA 4K	159
45159	STREET S MV 80 L AS STRA 3K	158
45160	STREET S MV 80 L AS STRA 4K	159
45162	STREET S MV 110 L AS STRA 3K	158
45163	STREET S MV 110 L AS STRA 4K	159
45171	STREET S MV 60 L SIM PARK 3K	158
45172	STREET S MV 60 L SIM PARK 4K	159
45174	STREET S MV 80 L SIM PARK 3K	158
45175	STREET S MV 80 L SIM PARK 4K	159
45177	STREET S MV 110 L SIM PARK 3K	158
45178	STREET S MV 110 L SIM PARK 4K	159
45186	STREET S SDB 60 L AS CYCLO 3K	160
45187	STREET S SDB 60 L AS CYCLO 4K	160
45189	STREET S SDB 80 L AS CYCLO 3K	160
45190	STREET S SDB 80 L AS CYCLO 4K	160
45192	STREET S SDB 110 L AS CYCLO 3K	160
45193	STREET S SDB 110 L AS CYCLO 4K	160
45201	STREET S SDB 60 L AS PARK 3K	160
45202	STREET S SDB 60 L AS PARK 4K	160
45204	STREET S SDB 80 L AS PARK 3K	160
45205	STREET S SDB 80 L AS PARK 4K	160
45207	STREET S SDB 110 L AS PARK 3K	160
45208	STREET S SDB 110 L AS PARK 4K	160
45216	STREET S SDB 60 L AS STRA 3K	160
45217	STREET S SDB 60 L AS STRA 4K	160
45219	STREET S SDB 80 L AS STRA 3K	160
45220	STREET S SDB 80 L AS STRA 4K	160
45222	STREET S SDB 110 L AS STRA 3K	160
45223	STREET S SDB 110 L AS STRA 4K	160
45231	STREET S SDB 60 L SIM PARK 3K	160
45232	STREET S SDB 60 L SIM PARK 4K	160
45234	STREET S SDB 80 L SIM PARK 3K	160
45235	STREET S SDB 80 L SIM PARK 4K	160
45237	STREET S SDB 110 L SIM PARK 3K	160
45238	STREET S SDB 110 L SIM PARK 4K	160
46000	STRADA LED ZHAGA 35 R EX 4K	165
46001	STRADA LED ZHAGA 50 R EX 4K	165
46002	STRADA LED ZHAGA 70 R EX 4K	165
46003	STRADA LED ZHAGA 110 R EX 4K	165
46004	STRADA LED ZHAGA 130 R EX 4K	165
46005	STRADA LED ZHAGA 35 R EX L 4K	165
46006	STRADA LED ZHAGA 50 R EX L 4K	165

Cod.	Descrizione Description	Pag.
46007	STRADA LED ZHAGA 70 R EX L 4K	165
46008	STRADA LED ZHAGA 110 R EX L 4K	165
46009	STRADA LED ZHAGA 130 R EX L 4K	165
46010	STRADA LED ZHAGA 25 R UC 4K	165
46011	STRADA LED ZHAGA 35 R UC 4K	165
46012	STRADA LED ZHAGA 50 R UC 4K	165
46013	STRADA LED ZHAGA 65 R UC 4K	165
46014	STRADA LED ZHAGA 35 R EX 3K	164
46015	STRADA LED ZHAGA 50 R EX 3K	164
46016	STRADA LED ZHAGA 70 R EX 3K	164
46017	STRADA LED ZHAGA 110 R EX 3K	164
46018	STRADA LED ZHAGA 130 R EX 3K	164
46019	STRADA LED ZHAGA 35 R EX L 3K	165
46020	STRADA LED ZHAGA 50 R EX L 3K	165
46021	STRADA LED ZHAGA 70 R EX L 3K	165
46022	STRADA LED ZHAGA 110 R EX L 3K	165
46023	STRADA LED ZHAGA 130 R EX L 3K	165
46024	STRADA LED ZHAGA 25 R UC 3K	165
46025	STRADA LED ZHAGA 35 R UC 3K	165
46026	STRADA LED ZHAGA 50 R UC 3K	165
46027	STRADA LED ZHAGA 65 R UC 3K	165
46030	STRADA LED DL/MV 35 R EX 4K	164
46031	STRADA LED DL/MV 50 R EX 4K	164
46032	STRADA LED DL/MV 70 R EX 4K	164
46033	STRADA LED DL/MV 110 R EX 4K	164
46034	STRADA LED DL/MV 130 R EX 4K	164
46035	STRADA LED DL/MV 35 R EX L 4K	164
46036	STRADA LED DL/MV 50 R EX L 4K	164
46037	STRADA LED DL/MV 70 R EX L 4K	164
46038	STRADA LED DL/MV 110 R EX L 4K	164
46039	STRADA LED DL/MV 130 R EX L 4K	164
46040	STRADA LED DL/MV 25 R UC 4K	164
46041	STRADA LED DL/MV 35 R UC 4K	164
46042	STRADA LED DL/MV 50 R UC 4K	164
46043	STRADA LED DL/MV 65 R UC 4K	164
46044	STRADA LED DL/MV 35 R EX 3K	163
46045	STRADA LED DL/MV 50 R EX 3K	163
46046	STRADA LED DL/MV 70 R EX 3K	163
46047	STRADA LED DL/MV 110 R EX 3K	163
46048	STRADA LED DL/MV 130 R EX 3K	163
46049	STRADA LED DL/MV 35 R EX L 3K	163
46050	STRADA LED DL/MV 50 R EX L 3K	163
46051	STRADA LED DL/MV 70 R EX L 3K	164
46052	STRADA LED DL/MV 110 R EX L 3K	164
46053	STRADA LED DL/MV 130 R EX L 3K	164
46054	STRADA LED DL/MV 25 R UC 3K	164
46055	STRADA LED DL/MV 35 R UC 3K	164
46056	STRADA LED DL/MV 50 R UC 3K	164
46057	STRADA LED DL/MV 65 R UC 3K	164
70038	PAN LED 14W 30X30 4000K	67
70080	BACKLIGHT LED 36W 600X600 3K	031
70081	BACKLIGHT LED 36W 600X600 4K	031
70082	BACKLIGHT LED 36W 30X120 3K	031
70083	BACKLIGHT LED 36W 30X120 4K	031
70084	BACKLIGHT U19 36W 600X600 3K	31
70085	BACKLIGHT U19 36W 600X600 4K	31
70086	BACKLIGHT U19 36W 30X120 3K	031
70087	BACKLIGHT U19 36W 30X120 4K	031
70088	BACKLIGHT LED 40W 600x600 3K	031
70089	BACKLIGHT LED 40W 600x600 4K	031
70090	BACKLIGHT U19 40W 600X600 3K	31
70091	BACKLIGHT U19 40W 600X600 4K	31
70094	BACKLIGHT LED 40W 30X120 3K	031
70095	BACKLIGHT LED 40W 30X120 4K	031
70097	BACKLIGHT U19 40W 30X120 3K	031
70098	BACKLIGHT U19 40W 30X120 4K	031

Cod.	Descrizione Description	Pag.
70112	BACKLIGHT U19 IP65 ED 60x60 3K	029
70113	BACKLIGHT U19 IP65 ED 60x60 4K	029
70115	BACKLIGHT U19 IP65 ED 30X120 3K	029
70116	BACKLIGHT U19 IP65 ED 30X120 4K	029
70124	BACKLIGHT U19 IP65 SDB 60X60 3K	029
70125	BACKLIGHT U19 IP65 SDB 60X60 4K	029
70127	BACKLIGHT U19 IP65 SDB 30X120 3K	029
70128	BACKLIGHT U19 IP65 SDB 30X120 4K	029
71050	DWL LED 8W 3000K	065
71051	DWL LED 8W 4000K	065
71052	DWL LED 10W 3000K	63
71053	DWL LED 10W 4000K	63
71054	DWL LED 15W 3000K	63
71055	DWL LED 15W 4000K	63
71056	DWL LED 25W 3000K	63
71057	DWL LED 25W 4000K	63
71058	DWL LED 30W 3000K	63
71059	DWL LED 30W 4000K	63
71060	X-SIX LED CCT 20W	073
71061	X-SIX SQ LED CCT 20W	077
71062	X-SIX DWL LED CCT REG 18W	071
71063	X-SIX DWL LED CCT REG 24W	071
71066	X-SIX SQ LED CCT MULTIPOWER S	075
71067	X-SIX SQ LED CCT MULTIPOWER M	075
71081	LPAN M600 40W	035
71082	CL DUAL FIX CCT	037
72001	SAVING IP65 TUBI LED 218 4000K	099
72002	SAVING IP65 TUBI LED 218 6500K	099
72003	SAVING IP65 TUBI LED 236 4000K	099
72004	SAVING IP65 TUBI LED 236 6500K	099
72005	SAVING IP65 TUBI LED 258 4000K	099
72006	SAVING IP65 TUBI LED 258 6500K	099
72008	SAVING IP65 LED 236 3000K	095
72009	SAVING IP65 LED 258 3000K	095
72010	SAVING IP65 LED 236 4000K	095
72011	SAVING IP65 LED 258 4000K	095
72012	SAVING IP65 LED 236 6000K	095
72013	SAVING IP65 LED 258 6000K	095
72015	SAVING IP65 TUBI LED 118 4000K	099
72016	SAVING IP65 TUBI LED 136 4000K	099
72017	SAVING IP65 TUBI LED 158 4000K	099
72030	SAVING IP65 LED 218 3000K	095
72031	SAVING IP65 LED 218 4000K	095
72032	SAVING IP65 LED 218 6000K	095
72040	SAVING IP65 LED 258 3000K	095
72041	SAVING IP65 LED 258 4000K	095
72042	SAVING IP65 LED 258 6000K	095
74040	RGL P LED 4W 3K	055
74041	RGL P LED 4W 4K	055
74042	RGL P LED 8W 3K	055
74043	RGL P LED 8W 4K	055
74044	RGL P LED 10W 3K	055
74045	RGL P LED 10W 4K	055
74046	RGL P LED 14W 3000K	55
74047	RGL P LED 14W 4000K	55
74048	RGL P LED 18W 3000K	55
74049	RGL P LED 18W 4000K	55
74075	REGLED CCT 4W	053
74076	REGLED CCT 8W	053
74077	REGLED CCT 10W	053
74078	REGLED CCT 14W	053
74079	REGLED CCT 18W	053
75320	GEO LED 15W ROUND WHITE 3K	049
75321	GEO LED 15W ROUND WHITE 4K	049
75322	GEO LED 20W ROUND WHITE 3K	049
75323	GEO LED 20W ROUND WHITE 4K	049

Indice analitico

APPARECCHI / *LUMINAIRES*

Cod.	Descrizione Description	Pag.
75324	GEO LED 15W ROUND BLACK 3K	049
75325	GEO LED 15W ROUND BLACK 4K	049
75327	GEO LED 20W ROUND BLACK 4K	049
75330	FULLMOON OPAL TUTTOSCH 18W 3K	043
75331	FULLMOON OPAL TUTTOSCH 18W 4K	043
75332	FULLMOON OPAL TUTTOSCH 24W 3K	043
75333	FULLMOON OPAL TUTTOSCH 24W 4K	043
75334	FULLMOON SENS TUTTOSCH 18W 3K	043
75335	FULLMOON SENS TUTTOSCH 18W 4K	043
75336	FULLMOON SENS TUTTOSCH 24W 3K	043
75337	FULLMOON SENS TUTTOSCH 24W 4K	043
75338	FULLMOON EMERG TUTTOSCH 18W 3K	043
75339	FULLMOON EMERG TUTTOSCH. 18W 4K	043
75344	FULLMOON EMERG TUTTOSCH. 24W 3K	043
75345	FULLMOON EMERG TUTTOSCH. 24W 4K	043
75346	FULL MOON EMERG 3h 18W 3K	043
75347	FULL MOON EMERG 3h 18W 4K	043
75348	FULL MOON EMERG 3h 24W 3K	043
75349	FULL MOON EMERG 3h 24W 4K	043
75360	FULL MOON EMERG 3h SENS 18W 3K	043
75361	FULL MOON EMERG 3h SENS 18W 4K	043
75362	FULL MOON EMERG 3h SENS 24W 3K	043
75363	FULL MOON EMERG 3h SENS 24W 4K	043
75364	FULL MOON RING IP65 16W 4K	045
75365	FULL MOON RING IP65 26W 4K	045
75366	FULL MOON RING IP65 40W 4K	045
75371	FULL MOON RING IP65 HE 16W	045
75372	FULL MOON RING IP65 HE 26W	045
75373	FULL MOON RING IP65 HE 40W	045
75374	FULL RING OVAL IP65 HE 16W	047
75375	FULL RING OVAL IP65 HE 26W	047
75376	FULL MOON RING IP65 16W CCT SENS	045
75377	FULL MOON RING IP65 26W CCT SENS	045
75378	FULL MOON RING IP65 40W CCT SENS	045
75380	FULL MOON RING IP65 HE 16W CCT	045
75381	FULL MOON RING IP65 HE 26W CCT	045
75382	FULL RING OVAL IP65 HE 16W	047
75383	FULL RING OVAL IP65 HE 26W	047
75384	FULL MOON RING IP65 HE 16W CCT DUAL	045
75420	GEO LED 15W OVAL WHITE 3K	051
75421	GEO LED 15W OVAL WHITE 4K	051
75422	GEO LED 20W OVAL WHITE 3K	051
75423	GEO LED 20W OVAL WHITE 4K	051
75463	SAVING SLIM 60 IP65 18W 4K	101
75464	SAVING SLIM 120 IP65 38W 4K	101
75465	SAVING SLIM 150 IP65 58W 4K	101
75466	SAVING SLIM 60 IP65 18W 6.5K	101
75467	SAVING SLIM 120 IP65 38W 6.5K	101
75468	SAVING SLIM 150 IP65 58W 6.5K	101
76305	HIGHBAY M.POWER 100/150/200W	123
76306	HIGHBAY HE 100W 16000lm 4K	121
76307	HIGHBAY HE 150W 24000lm 4K	121
76308	HIGHBAY HE 200W 32000lm 4K	121
76309	HIGHBAY HE EM 100W	121
76310	HIGHBAY HE EM 150W	121
76311	HIGHBAY HE EM 200W	121
86145	FL LED 10W BIANCO IP66 3K	139
86146	FL LED 20W BIANCO IP66 3K	139
86147	FL LED 30W BIANCO IP66 3K	139
86148	FL LED 50W BIANCO IP66 3K	139
86149	FL LED 10W BIANCO IP66 4K	139
86150	FL LED 20W BIANCO IP66 4K	139
86151	FL LED 30W BIANCO IP66 4K	139
86152	FL LED 50W BIANCO IP66 4K	139
86153	FL LED 20W BIANCO IP66 6K5	139
86156	FL LED 10W NERO IP66 3K	139

Cod.	Descrizione Description	Pag.
86157	FL LED 20W NERO IP66 3K	139
86158	FL LED 30W NERO IP66 3K	139
86159	FL LED 50W NERO IP66 3K	139
86160	FL LED 10W NERO IP66 4K	139
86161	FL LED 20W NERO IP66 4K	139
86162	FL LED 30W NERO IP66 4K	139
86163	FL LED 50W NERO IP66 4K	139
86164	FL LED 20W NERO IP66 6K5	139
86165	FL LED 30W NERO IP66 6K5	139
86167	FL LED 20W NERO IP66 SENS 3K	140
86168	FL LED 50W NERO IP66 SENS 3K	140
86169	FL LED 20W NERO IP66 SENS 4K	140
86170	FL LED 50W NERO IP66 SENS 4K	140
86171	FL LED 20W NERO IP66 SENS 6K5	140
86173	FL LED 100W NERO IP66 3K	140
86174	FL LED 100W NERO IP66 4K	140
86176	FL LED 200W NERO IP66 3K	140
86177	FL LED 200W NERO IP66 4K	140
86179	FL LED 10W WHITE IP66 SENS 4K	140
86180	FL LED 20W WHITE IP66 SENS 4K	140
86181	FL LED 30W WHITE IP66 SENS 4K	140
86182	FL LED 10W NERO IP66 SENS 4K	140
86183	FL LED 30W NERO IP66 SENS 4K	140
40000H	BS100 LED REG HV S670 34W 3K	083
40001H	BS100 LED REG HV M1280 51W 3K	083
40002H	BS100 LED REG HV L1580 63W 3K	083
40003H	BS100 LED REG HV S670 34W 4K	083
40004H	BS100 LED REG HV M1280 51W 4K	083
40005H	BS100 LED REG HV L1580 63W 4K	083
40204H	HIGHBAY HP 100W H 90°0-10V 4K	117
40205H	HIGHBAY HP 150W H 90°0-10V 4K	117
40206H	HIGHBAY HP 200W 90°0-10V 4K	117
40207H	HIGHBAY HP 240W H 90°0-10V 4K	117
40800DL	PRO/RIF 75W DALI 3K	145
40801DL	PRO/RIF 75W DALI 4K	145
40803DL	PRO/RIF 100W DALI 3K	145
40804DL	PRO/RIF 100W DALI 4K	145
40820DL	RIF S 150W D DALI 3K	108
40821DL	RIF S 150W D DALI 4K	108
40823DL	RIF S 150W C DALI 3K	108
40824DL	RIF S 150W C DALI 4K	108
40826DL	RIF S 150W E DALI 3K	108
40827DL	RIF S 150W E DALI 4K	108
40829DL	RIF S 240W D DALI 3K	108
40830DL	RIF S 240W D DALI 4K	108
40832DL	RIF S 240W C DALI 3K	108
40833DL	RIF S 240W C DALI 4K	108
40835DL	RIF S 240W E DALI 3K	108
40836DL	RIF S 240W E DALI 4K	108
40860DL	PRO/RIF 150W DALI 3K	149
40861DL	PRO/RIF 150W DALI 4K	149
40863DL	PRO/RIF 200W DALI 3K	149
40864DL	PRO/RIF 200W DALI 4K	149
41212X	ACCIAIO SDBX S600 17W 3K	088
41213X	ACCIAIO SDBX S600 17W 4K	088
41215X	ACCIAIO SDBX S600 24W 3K	088
41216X	ACCIAIO SDBX S600 24W 4K	088
41220X	ACCIAIO SDBX S600 27W 3K	088
41221X	ACCIAIO SDBX S600 27W 4K	088
41224X	ACCIAIO SDBX M1200 58W 3K	088
41225X	ACCIAIO SDBX M1200 58W 4K	088
41228X	ACCIAIO SDBX L1500 73W 3K	088
41229X	ACCIAIO SDBX L1500 73W 4K	088
41244X	ACCIAIO SDBX M1200 29W 3K	088
41245X	ACCIAIO SDBX M1200 29W 4K	088
41247X	ACCIAIO SDBX L1500 36W 3K	088

Cod.	Descrizione Description	Pag.
41248X	ACCIAIO SDBX L1500 36W 4K	088
41250X	ACCIAIO EX SDBX S600 27W 3K	092
41251X	ACCIAIO EX SDBX S600 27W 4K	092
41253X	ACCIAIO EX SDBX M1200 51W 3K	092
41254X	ACCIAIO EX SDBX M1200 51W 4K	092
41256X	ACCIAIO EX SDBX L1500 61W 3K	092
41257X	ACCIAIO EX SDBX L1500 61W 4K	092
41372X	ACCIAIO EX SDBX S600 17W 3K	092
41373X	ACCIAIO EX SDBX S600 17W 4K	092
41375X	ACCIAIO EX SDBX S600 24W 3K	092
41376X	ACCIAIO EX SDBX S600 24W 4K	092
41378X	ACCIAIO EX SDBX M1200 29W 3K	092
41379X	ACCIAIO EX SDBX M1200 29W 4K	092
41381X	ACCIAIO EX SDBX L1500 35W 3K	092
41382X	ACCIAIO EX SDBX L1500 35W 4K	092
42100N	P RTI M600 33W	013
42101N	P RTI M600 33W	013
42112N	P RTI M600 22W	013
42113N	P RTI M600 22W	013
42120N	P RTI M600 33W HEU19C90 SDB 3K	013
42121N	P RTI M600 33W HEU19C90 SDB 4K	013
42129N	P RTI M600 30W HEU19C90 SDB 3K	013
42130N	P RTI M600 30W HEU19C90 SDB 4K	013
42132N	P RTI M600 33W HE U19C90 DL 3K	013
42133N	P RTI M600 33W HE U19C90 DL 4K	013
70038DL	PAN LED 14W 30X30 4K DALI	067
70080DL	BACKLIGHT LED 36W 600X600 3K DALI	032
70081DL	BACKLIGHT 36W M600 4K DALI	032
70082DL	BACKLIGHT 36W DL 30X120 3K	032
70083DL	BACKLIGHT 36W DL 30X120 4K	032
70084DL	BACKLIGHT U19 36W DL 600X600 3K	032
70085DL	BACKLIGHT U19 36W DL M600 4K	032
70086DL	BACKLIGHT U19 36W DL 30x120 3K	032
70087DL	BACKLIGHT U19 36W DL 30x120 4K	032
70088DL	BACKLIGHT 40W DL M600 3K	032
70089DL	BACKLIGHT 40W DL M600 4K	032
70090DL	BACKLIGHT U19 40W DL 60X60 3K	032
70091DL	BACKLIGHT U19 40W DL 60X60 4K	032
70094DL	BACKLIGHT 40W DL 30X120 3K	032
70095DL	BACKLIGHT 40W DL 30X120 4K	032
70097DL	BACKLIGHT U19 40W DL 30X120 3K	032
70098DL	BACKLIGHT U19 40W DL 30X120 4K	032
70112DL	BACKLIGHT U19 IP65 DL 60X60 3K	029
70113DL	BACKLIGHT U19 IP65 DL 60X60 4K	029
70115DL	BACKLIGHT U19 IP65 DL 30X120 3K	029
70116DL	BACKLIGHT U19 IP65 DL 30X120 4K	029
71065A	X-SIX LED CCT REG MULTIPOWER M	069
72008DL	SAVING IP65 LED 236 DALI 3K	095
72009DL	SAVING IP65 LED 258 DALI 3K	095
72010DL	SAVING IP65 LED 236 DALI 4K	095
72011DL	SAVING IP65 LED 258 DALI 4K	095
72012DL	SAVING IP65 LED 236 DALI 6K	095
72013DL	SAVING IP65 LED 258 DALI 6K	095
72030DL	SAVING IP65 LED 218 DALI 3K	095
72031DL	SAVING IP65 LED 218 DALI 4K	095
72032DL	SAVING IP65 LED 218 DALI 6K	095
72040DL	SAVING IP65 LED 258 GL DALI 3K	095
72041DL	SAVING IP65 LED 258 GL DALI 4K	095
72042DL	SAVING IP65 LED 258 GL DALI 6K	095
A218RD	ACCIAIO REG S600 27W 4K	087
A218RD3	ACCIAIO REG S600 27W 3K	087
A236RD	ACCIAIO REG M1200 38W 4K	087
A236RD3	ACCIAIO REG M1200 38W 3K	087
A258RD	ACCIAIO REG M1200 50W 4K	087
A258RD3	ACCIAIO REG M1200 50W 3K	087
A280RD	ACCIAIO REG L1500 62W 4K	087

Analytical index

APPARECCHI / *LUMINAIRES*

Cod.	Descrizione Description	Pag.
A280RD3	ACCIAIO REG L1500 62W 3K	087
F30LED	PRO LED 1X30 4K	143
F30LED3	PRO LED 1X30 3K	143
F50LED	PRO LED 1X50 4K	143
F50LED3	PRO LED 1X50 3K	143
F70LED	PRO LED 1X70 4K	143
F70LED3	PRO LED 1X70 3K	143

ACCESSORI / *ACCESSORIES*

Cod.	Descrizione Description	Pag.
3504	STAFFE A PARETE	084
3905	GRIGLIA DI PROTEZIONE	084, 088, 092, 096, 099
8063	GRIGLIA DI PROTEZIONE	080, 084, 088, 092, 096, 099
12657	GRIGLIA PROTEZIONE	146
12658	GRIGLIA PROTEZIONE	109, 150
12659	STAFFA DI FISSAGGIO SU BARRA ELETTRIFICATA	109, 146, 150
12661	TESTA PALO 2X 60-76	129, 136, 146, 150
12662	TESTA PALO 4X 60-76	129, 136, 146, 150
12663	CAVI DI SOSPENSIONE	104, 109, 114, 129, 136, 146, 150
12664	STAFFA DI FISSAGGIO A PLAFONE	109, 146, 150
12665	STAFFA DI FISSAGGIO TUBI	114
12666	STAFFA GONIOMETRICA	109
12667	GRIGLIA FLOOD MODULA M	104, 136
12668	GRIGLIA FLOOD MODULA S	129
12669	KIT SOSPENSIONE RIFLETTORE	129, 136
15018	KIT ATEX ACCIAIO	088
15019	RACCORDO DOPPIO INGRESSO M20	088, 092
15050	MODULI AUTODIMMER IP65	084
15051	MODULI RADIO IP65	084, 088, 092
15053	MODULO AUTODIMMER	014, 018, 022, 026, 040, 061, 104, 109, 115, 129, 136, 146, 150
15054	MODULO AUTODIMMER + RADIO	014, 018, 022, 026, 040, 061, 105, 109, 115, 118, 129, 136, 146, 150, 161
15059	MODULO TR - LG230 - LG24	081
15060	MODULO TR - LG230 - LG24	081
15064	CONCENTRATORE WIFI BLUETOOTH	014, 018, 022, 026, 040, 061, 080, 084, 089, 105, 109, 115, 118, 129, 136, 146, 150, 155, 161
15067	MODULO SD RADIO	080
15068	MODULO TR - LG230 - LG24	081
15074	CONC. BLUETOOTH WIFI ETHERNET	014, 018, 022, 026, 040, 061, 080, 084, 089, 105, 109, 115, 118, 129, 136, 146, 150, 155, 161
15081	MODULO EMERGENZA TUBI LED	099
15174	CONC. BLUETOOTH WIFI	014, 018, 022, 026, 040, 061, 080, 084, 089, 105, 109, 115, 118, 129, 136, 146, 150, 155, 161
20080	SOSPENSIONE SINGOLO	040
20081	SOSPENSIONE+CAVO DI RETE SINGOLO	040
20087	SUSPENSION/BRACKET + CABLE	040
20088	CAVO TRIFASE PASSANTE	040
20089	CORNICE PLAFONE	014, 018, 025, 032
20097	CORNICE PLAFONE 600x600	025
20099	CORNICE PLAFONE 300x300	067
20100	CORNICE PLAFONE 300x1200	025
20101	CORNICE PLAFONE 300x1200	014, 018, 025, 032
20104	Trasmettitore radio domotico	011, 014, 018, 022, 026, 040, 061, 080, 084, 089, 093, 105, 109, 115, 118, 129, 136, 146, 150, 155, 161
20107	PROTEZIONE HCCP 1200 - 1500	088
20108	BUILDING AUTOMATION REMOTE CONTROL RECEIVER	011, 143
20109	SD MANAGER	011
20122	STAFFA ORIENTABILE	088
20123	STAFFA ORIENTABILE	092
20125	STAFFA PALO	092
21102	CENTRALE LOGICA SD LGFM	011, 014, 018, 022, 026, 040, 061, 080, 084, 089, 093, 105, 109, 115, 118, 129, 136, 146, 150, 155, 161
40460	TITANIUM REFLECTOR	060
40461	TITANIUM REFLECTOR	060
40462	TITANIUM REFLECTOR	060
40463	TITANIUM REFLECTOR	060
40464	HONEYCOMB FILTER	060
40465	HONEYCOMB FILTER	060
40466	HONEYCOMB FILTER	060
40467	HONEYCOMB FILTER	060
40468	ELLIPTIC FILTER	060
40469	ELLIPTIC FILTER	060
40470	ELLIPTIC FILTER	060
40471	ELLIPTIC FILTER	060
40472	ASYMMETRICAL FILTER	060
40473	ASYMMETRICAL FILTER	060
40474	ASYMMETRICAL FILTER	060
40475	ASYMMETRICAL FILTER	060
40476	DOUBLE ASYMMETRICAL FILTER	061
40477	DOUBLE ASYMMETRICAL FILTER	061
40478	DOUBLE ASYMMETRICAL FILTER	061
40479	DOUBLE ASYMMETRICAL FILTER	061
40480	ADATTATORE 24W	061
40481	ADATTATORE 32W	061

Indice analitico/*Analytical index*

ACCESSORI / *ACCESSORIES*

Cod.	Descrizione Description	Pag.
40482	ADATTATORE 41W	061
40900	DIFFUSORE IN VETRO 120° (100/150W)	117
40901	DIFFUSORE IN VETRO 120° (200/240W)	117
40902	DIFFUSORE IN POLICARBONATO 120°	117
40903	DIFFUSORE IN POLICARBONATO 120°	117
40904	CAMPANA 70°	117
40905	CAMPANA 70°	117
40906	CAMPANA 90°	117
40907	CAMPANA 90°	117
40908	STAFFA ORIENTABILE	117
40909	STAFFA ORIENTABILE	117
40910	CAMPANA CONCENTRANTE 80°	123
40915	MOTION SENSOR	121
40919	STAFFA ORIENTABILE	121
70033	KIT DI SOSPENSIONE	025, 032, 067
70039	KIT CONTROSOFFITTO 600x600	014, 018
70049	STAFFE CARTONGESSO	025, 032, 067
70059	KIT CAVETTO DI SICUREZZA	014, 018, 025, 061, 067
70078	KIT CONTROSOFFITTO 1200x300	014, 018
70100	KIT DI SOSPENSIONE	014, 018
424020003	CAVO COLL. PER FILA CONTINUA	053, 055
424020004	STAFFE DI FISSAGGIO A SOFFITTO	053, 055
424020005	CAVO COLL. PER FILA CONTINUA 1500	053, 055
424020006	CAVO ALIMENTAZIONE 1200	053, 055
424020009	CAVO COLL. PER FILA CONTINUA 2000	053, 055
3505H	KIT GANCI ACCIAIO S	084
3506H	KIT GANCI ACCIAIO M	084
3507H	KIT GANCI ACCIAIO L	084

EMERGENZA CON INVERTER LED / *EMERGENCY LED INVERTER*

Cod.	Descrizione Description	Pag.
15037	MODULO LGFM	014, 018, 022, 026, 029, 032, 040, 061, 067, 081, 085, 089, 093, 096, 101, 110, 114, 147, 151
15069	MODULO TR	105, 129, 136, 161
15070	MODULO LG230 – VERSIONE SD	105, 129, 136, 161
15071	MODULO LG24 – VERSIONE SD	105, 129, 136, 161
15079	MODULO LG	014, 018, 022, 026, 029, 032, 040, 061, 067, 081, 085, 089, 093, 096, 101, 110, 114, 147, 151
15080	MODULO DALI	014, 018, 022, 026, 029, 032, 040, 061, 067, 081, 085, 089, 093, 096, 101, 110, 114, 147, 151
19398	INVERTER LED AT	014, 018, 026, 029, 032, 040, 061, 067, 085, 096, 099, 101
19399	INVERTER LED CT	014, 018, 026, 029, 032, 040, 061, 067, 085, 096, 099, 101
19408	INVERTER LED 20-45V	014, 018, 026, 029, 032, 040, 061, 067
19409	INVERTER LED 20-250V	085, 096, 099, 101
RA13	BOOSTER BATTERY	022, 040, 081, 085, 089, 093, 096, 101, 110, 114, 147, 151
12666	STAFFA GONIOMETRICA	109
12667	GRIGLIA FLOOD MODULA M	104, 136
12668	GRIGLIA FLOOD MODULA S	129
12669	KIT SOSPENSIONE RIFLETTORE	129, 136
15018	KIT ATEX ACCIAIO	088
15019	RACCORDO DOPPIO INGRESSO M20	088, 092
15050	MODULI AUTODIMMER IP65	084
15051	MODULI RADIO IP65	084, 088, 092
15053	MODULO AUTODIMMER	014, 018, 022, 026, 040, 061, 104, 109, 115, 129, 136, 146, 150
15054	MODULO AUTODIMMER + RADIO	014, 018, 022, 026, 040, 061, 105, 109, 115, 118, 129, 136, 146, 150, 161
15059	MODULO TR - LG230 - LG24	081
15060	MODULO TR - LG230 - LG24	081
15064	CONCENTRATORE WIFI BLUETOOTH	014, 018, 022, 026, 040, 061, 080, 084, 089, 105, 109, 115, 118, 129, 136, 146, 150, 155, 161
15067	MODULO SD RADIO	080
15068	MODULO TR - LG230 - LG24	081
15074	CONC. BLUETOOTH WIFI ETHERNET	014, 018, 022, 026, 040, 061, 080, 084, 089, 105, 109, 115, 118, 129, 136, 146, 150, 155, 161
15081	MODULO EMERGENZA TUBI LED	099

Condizioni generali di vendita

1. DEFINIZIONI

1.1 Nelle presenti Condizioni Generali di Vendita i termini sotto indicati assumono il significato che per ciascuno di essi viene specificato come segue:

a) "Beghelli": la società Beghelli S.p.A.;

b) "Acquirente": il soggetto, persona fisica o giuridica, richiedente l'acquisto di prodotti Beghelli;

c) "Parte" o "Parti": Beghelli e/o l'Acquirente, singolarmente o congiuntamente considerati;

d) "Ordine" o "Ordini": l'ordine e/o gli ordini di acquisto trasmessi dall'Acquirente a Beghelli;

e) "Prodotti": tutti i prodotti offerti da Beghelli e descritti nei cataloghi, disegni, schede tecniche o depliant della stessa;

f)"Conferma d'Ordine": la conferma d'ordine inviata da Beghelli all'Acquirente;

g)"Contratto": il singolo contratto di compravendita concluso fra Beghelli e l'Acquirente, avente ad oggetto il trasferimento della proprietà, dalla prima al secondo, dei Prodotti;

h)"Condizioni Generali": le condizioni generali di vendita qui di seguito riportate.

2. AMBITO DI APPLICAZIONE

2.1 Le Condizioni Generali si applicano a ogni vendita conclusa tra Beghelli e l'Acquirente avente ad oggetto i Prodotti e formano parte integrante di ogni Contratto concluso fra le Parti, regolandone i rapporti, anche nel caso in cui le stesse non le abbiano espressamente richiamate. Le Condizioni Generali sostituiscono, a partire dal 01.04.2025, le precedenti condizioni generali di vendita di Beghelli.

2.2 L'Acquirente non può invocare né eccepire condizioni diverse da quelle contenute nelle Condizioni Generali. Pertanto, non hanno alcuna validità le eventuali condizioni indicate per iscritto dall'Acquirente nell'Ordine, ovvero in qualsiasi altra fase della trattativa contrattuale, nonché successivamente all'accettazione o avvenuta conoscenza delle Condizioni Generali, così come le eventuali condizioni generali di acquisto dell'Acquirente stesso. In tal senso, l'esecuzione, anche parziale, dell'Ordine da parte di Beghelli od ogni altro suo adempimento nei confronti dell'Acquirente non valgono e non possono essere interpretati come tacita e/o implicita accettazione di qualsivoglia condizione generale di contratto che non sia stata esplicitamente sottoscritta da Beghelli.

2.3 Le Condizioni Generali sono valide esclusivamente per rapporti contrattuali tra Beghelli e operatori professionali, per cui non troverà alcuna applicazione il D.Lgs. 6 settembre 2005, n. 206 (Codice del Consumo) e successive modifiche. Le Condizioni Generali sono valide per tutto il periodo necessario alla completa e regolare esecuzione del Contratto.

2.4 Eventuali condizioni particolari convenute fra le Parti saranno valide solo se riportate nella Conferma d'Ordine ed avranno prevalenza sulle Condizioni Generali, costituendone una deroga.

3. MODALITÀ DI CONCLUSIONE DEL CONTRATTO DI VENDITA

3.1 L'Ordine inviato dall'Acquirente a Beghelli costituisce proposta contrattuale irrevocabile vincolante per un periodo di 30 (trenta) giorni, decorrente dal momento della conoscenza dello stesso da parte di Beghelli.

3.2 Entro il suddetto termine di 30 (trenta) giorni, Beghelli, a suo insindacabile giudizio, si riserva di accettare o meno l'Ordine, inviando all'Acquirente la Conferma d'Ordine.

3.3 Il Contratto è da intendersi concluso a seguito dell'invio della Conferma d'Ordine oppure, in alternativa, con l'esecuzione dell'Ordine da parte di Beghelli; in tal caso, l'Acquirente non potrà annullare l'Ordine senza il preventivo consenso scritto di Beghelli e/o rifiutarsi di ricevere i Prodotti. Fino al momento della conclusione del Contratto, offerte e/o preventivi formulati da Beghelli ovvero da suoi agenti, rappresentanti e ausiliari, non sono vincolanti per Beghelli.

3.4 Nel caso in cui la Conferma d'Ordine sia difforme dall'Ordine - quanto, a titolo meramente indicativo, a quantità di Prodotti, prezzi, sconti e/o modalità di consegna - la Conferma d'Ordine varrà quale controproposta di Beghelli, la quale dovrà essere espressamente accettata dall'Acquirente affinché il Contratto possa ritenersi concluso.

3.5 In ogni caso, resta inteso che qualsiasi accordo verbale con l'Acquirente relativo alla vendita non vincola Beghelli a meno che non sia confermato per iscritto da quest'ultima.

3.6 In caso di annullamento dell'Ordine da parte dell'Acquirente prima dell'accettazione e/o dell'esecuzione dello stesso da parte di Beghelli, quest'ultima potrà chiedere all'Acquirente il rimborso delle spese e degli oneri sostenuti per l'esecuzione dell'Ordine e/o di parte di esso, nonché il risarcimento di ulteriori danni subiti.

4. PREZZI

4.1 I prezzi indicati nei cataloghi e nei listini di Beghelli s'intendono IVA esclusa per merce resa EXW Incoterms® 2020 (franco fabbrica) di Beghelli ovvero al netto delle spese di trasporto, assicurazione, imballaggio e assistenza.

4.2 Le spese sopracitate sono a carico dell'Acquirente, fatto salvo quanto diversamente pattuito tra le Parti.

4.3 Detti prezzi hanno carattere indicativo e non impegnano in alcun modo Beghelli, la quale si riserva il diritto di apportare agli stessi variazioni commisurate agli intervenuti aumenti della mano d'opera, della materia prima e degli altri elementi di costo o per altre cause che si fossero verificate nel periodo di validità dei cataloghi/listini.

5. CONSEGNE

5.1 I Prodotti sono consegnati all'Acquirente o al terzo incaricato da quest'ultimo presso la sede di Beghelli sita in Valsamoggia Loc. Monteveglio (BO) o presso depositi terzi indicati da Beghelli.

5.2 I termini di consegna indicati nell'Ordine o nella Conferma d'Ordine hanno carattere puramente indicativo e non essenziale, e non includono i tempi di trasporto.

5.3 Beghelli non si assume la responsabilità di eventuali danni diretti e indiretti dovuti a ritardo e/o evasione parziale delle consegne, purché non imputabili a dolo o colpa grave di Beghelli stessa.

5.4 Nel caso in cui l'esecuzione dell'Ordine fosse impedita dal verificarsi di cause di forza maggiore, dalla mancata regolarità dei rifornimenti di materie prime o di subforniture o da altre circostanze imprevedibili, sopravvenute alla conclusione del Contratto, i termini di consegna si intenderanno prorogati, senza alcuna responsabilità di Beghelli per il ritardo, e i nuovi termini verranno stabiliti dalle Parti. In nessun caso di ritardo e/o evasione parziale delle consegne dei Prodotti, l'Acquirente avrà diritto di rifiutare la consegna degli stessi.

5.5 Qualora, approntati i Prodotti per la spedizione all'Acquirente, non sia avvenuta la consegna per fatto non imputabile a Beghelli o per cause di forza maggiore, la consegna si intenderà ad ogni effetto eseguita con il semplice avviso di merce pronta per il ritiro, da comunicarsi all'Acquirente tramite email o P.E.C.. Dal giorno successivo all'invio del predetto avviso sarà dovuto a Beghelli, oltre al prezzo pattuito, anche il compenso per il deposito presso il magazzino Beghelli nella misura pari al 2% dell'importo indicato in fattura, per ogni intera settimana di ritardo; in caso di ritardo inferiore alla settimana la percentuale sarà calcolata in proporzione ai giorni di ritardo. Tutti i rischi relativi al periodo di deposito della merce presso il magazzino Beghelli sono esclusivamente a carico dell'Acquirente. Se il rifiuto dell'Acquirente di ricevere la merce persiste per oltre 30 (trenta) giorni dall'avviso di merce pronta per il ritiro, Beghelli avrà la facoltà di risolvere il Contratto e chiedere all'Acquirente il risarcimento di eventuali danni subiti.

6. RISCHI

6.1 I rischi derivanti dal trasporto sono disciplinati secondo i termini Incoterms® 2020 pattuiti dalle Parti.

6.2 L'Acquirente, all'atto del ricevimento dei Prodotti, deve, nel proprio interesse, verificarne la quantità e le condizioni prima dell'accettazione e comunicare le eventuali opportune riserve immediatamente e per iscritto al vettore. In caso contrario, ogni contestazione relativa alla quantità e allo stato dei Prodotti imballati e consegnati verrà respinta.

7. QUANTITÀ E IMBALLI

7.1 Gli Ordini devono rispettare le quantità minime di imballo. In caso di Ordini per quantità inferiori Beghelli si riserva il diritto di addebitare all'Acquirente, previa comunicazione, la somma forfettaria di 5,00 Euro per ciascuna riga d'Ordine di Prodotti sfusi.

7.2 Gli imballi standard si intendono inclusi nel prezzo di vendita, mentre i costi degli eventuali imballi non standard, salvo espresso diverso accordo tra le Parti, saranno addebitati da Beghelli all'Acquirente.

8. RISPETTO DELLE NORMATIVE DI PRODOTTO

8.1 Beghelli garantisce che tutti i Prodotti che ricadono nel campo di applicazione di Direttive e Regolamenti Europei sono conformi ai requisiti essenziali stabiliti dagli stessi, al fine di essere immessi sul mercato e commercializzati nell'Unione Europea. La conformità a Direttive e Regolamenti Europei è indicata mediante l'apposizione del simbolo grafico "CE".

8.2 L'esportazione in alcuni Paesi UE o extra-UE potrebbe essere vietata o richiedere apposita documentazione, marcatura e/o certificazione obbligatoria. Sarà pertanto cura dell'Acquirente contattare Beghelli per le opportune verifiche.

9. MODIFICHE AI PRODOTTI

9.1 Le indicazioni, le misure, i disegni e le immagini dei Prodotti e dei relativi componenti presenti su cataloghi, brochure, siti internet di Beghelli e, in genere, su tutta la documentazione tecnica e informativa di Beghelli sono riportati a titolo indicativo e illustrativo e non hanno alcun carattere vincolante.

9.2 Beghelli, in ogni momento e senza alcun obbligo di preavviso, si riserva il diritto di apportare tutte le modifiche che, a proprio insindacabile giudizio, ritenesse opportune per migliorare la funzionalità e le prestazioni dei Prodotti, nonché per rispondere a proprie esigenze tecnologiche e produttive.

9.3I marchi di qualità e certificazione indicati sul materiale cartaceo sono da intendersi vigenti al momento della stampa della documentazione. L'elenco aggiornato delle certificazioni è disponibile contattando il servizio after sale di Beghelli.

10. QUALITÀ, GARANZIE E RECLAMI

10.1 Tutti i Prodotti hanno le qualità necessarie per gli usi ai quali sono destinati abitualmente prodotti dello stesso tipo, quale risulta dalla documentazione tecnica vigente al momento della vendita, che l'Acquirente dichiara di conoscere e accettare. Inoltre, i Prodotti sono coperti da garanzia di buon funzionamento e dalla garanzia per vizi e/o difetti di progettazione e fabbricazione per un periodo di 24 (ventiquattro) mesi dalla data di consegna, fatta eccezione per le parti di normale deperimento d'uso. Decorso tale termine la garanzia cessa, anche se i Prodotti non sono stati messi in funzione per qualsiasi ragione.

10.2 Tale garanzia opera a condizione che il cattivo funzionamento, i vizi e/o i difetti non dipendano da: (ii) errori di montaggio e/o di installazione, (ii) mancata o errata manutenzione, (iii) mancato e/o errato rispetto delle specifiche tecniche contenute nel catalogo Beghelli e sugli eventuali fogli di istruzioni, (iv) guasti causati da imperizia e/o negligenza, (v) cattiva conservazione antecedente all'installazione, (vi) mancata immediata adozione delle misure atte a contenere le eventuali disfunzioni, (vii) sovraccarichi rispetto ai limiti previsti dalle istruzioni tecniche, (viii) interruzioni o sospensioni dell'energia elettrica, (ix) interventi non autorizzati, (x) manomissioni eseguite e/o fatte eseguire dall'Acquirente e/o da terzi, (xi) atti vandalici, (xii) atti terroristici, (xiii) eventi atmosferici eccezionali, (xiv) caso fortuito, (xv) forza maggiore, (xvi) fatto del terzo.

10.3 Inoltre, la garanzia non opera nel caso di malfunzionamenti del software installato sul Prodotto, che siano dovuti a sovraccarichi, interruzioni e/o sospensioni dell'energia elettrica.

10.4 Qualsiasi reclamo dovuto a difetti di qualità, mancato o difettoso funzionamento oppure a vizi e/o difetti di progettazione e fabbricazione dei Prodotti dovrà essere notificato a Beghelli per iscritto, a pena di decadenza:

-entro 8 (otto) giorni dalla consegna dei Prodotti in caso di vizi e/o difetti apparenti;

-entro 8 (otto) giorni dalla scoperta in caso di vizi e/o difetti che si siano manifestati successivamente alla consegna e comunque entro due anni dalla stessa.

10.5 Per l'ammissibilità del reclamo l'Acquirente è tenuto a dimostrare per iscritto la validità della garanzia, la corretta conservazione e la corretta installazione del Prodotto, nonché a fornire a Beghelli adeguata documentazione comprovante i vizi e/o difetti lamentati.

10.6 La garanzia prestata è limitata, a scelta esclusiva e insindacabile di Beghelli, alla sostituzione dei Prodotti e/o dei componenti difettosi (sia con prodotti identici che similari) ovvero, alternativamente, alla riparazione dei Prodotti e/o dei componenti difettosi. In ogni caso, sono escluse dalla garanzia tutte le spese accessorie all'attività di sostituzione e/o riparazione.

10.7 Sia in caso di sostituzione che di riparazione di Prodotti e/o componenti difettosi, continuerà a decorrere l'originale termine di garanzia, il quale non dovrà quindi intendersi rinnovato.

10.8 Viene esclusa la responsabilità di Beghelli con riguardo a qualsiasi ulteriore obbligo di garanzia, anche implicito, derivante da leggi, e/o regolamenti, in favore dell'Acquirente, ivi comprese le garanzie implicite per difetti di conformità, per commerciabilità e/o idoneità dei Prodotti ad un uso particolare.

11. RESPONSABILITÀ

11.1 Fatti salvi i limiti inderogabili di legge e con l'esclusione del dolo e della colpa grave, è espressamente esclusa ogni ulteriore responsabilità di Beghelli – sia contrattuale che extracontrattuale - che possa derivare, direttamente e/o indirettamente, dal Contratto ovvero dai vizi e/o difetti dei Prodotti, inclusi, a titolo esemplificativo e non esaustivo, le perdite di profitto, il mancato risparmio, la perdita di reputazione, la perdita di avviamento e/o il blocco degli impianti nei quali i Prodotti sono destinati ad operare.

11.2 Beghelli non assume responsabilità alcuna per Prodotti commercializzati e/o installati in Paesi in cui siano in vigore norme che non ne consentano l'impiego, ovvero per usi difformi da quelli a cui gli stessi siano destinati e/o per installazioni e usi non conformi alle specifiche tecniche dei Prodotti indicate nei cataloghi e libretti di istruzioni in vigore al momento della vendita.

11.3 In caso di revisione delle specifiche tecniche e del libretto di istruzioni dei Prodotti già consegnati e/o installati durante il periodo di garanzia, l'Acquirente non potrà avvalersi della garanzia di buon funzionamento secondo le nuove specifiche tecniche.

11.4L'Acquirente si obbliga a pattuire, in tutti i rapporti contrattuali aventi per oggetto i Prodotti, una clausola limitativa della responsabilità di Beghelli sostanzialmente identica a quanto previsto nel presente articolo, assumendosi la piena ed esclusiva responsabilità dell'ulteriore circolazione dei Prodotti forniti da Beghelli.

12. RESI

12.1 Non è ammessa la restituzione dei Prodotti senza la previa autorizzazione scritta di Beghelli, in assenza della quale i Prodotti saranno riconsegnati all'Acquirente a sue spese e rischio.

12.2 In caso di reso autorizzato, i Prodotti dovranno essere restituiti con modalità franco destino a spese e a rischio dell'Acquirente presso i magazzini di Beghelli entro il termine indicato da Beghelli. All'Acquirente sarà accreditato il prezzo di acquisto dei Prodotti, dedotti gli importi per oneri amministrativi come da politica dei resi comunicate all'Acquirente ad inizio di ogni anno. Beghelli si riserva, comunque, di non accettare il reso, ovvero di applicare una percentuale maggiore per oneri amministrativi in caso di merce restituita oltre il termine sopra indicato.

12.3 In ogni caso non saranno accettati resi di Prodotti non presenti nel catalogo in vigore al momento della richiesta di restituzione e/o per i quali siano state modificate le specifiche tecniche.

13. PAGAMENTO DEL PREZZO

13.1 Il pagamento del prezzo dovrà essere effettuato secondo le modalità indicate da Beghelli o secondo quanto diversamente concordato tra le Parti per iscritto.

Condizioni generali di vendita

13.2 Il ritardo anche parziale nel pagamento delle fatture oltre la loro scadenza dà luogo all'immediata decorrenza di interessi moratori applicabili alle transazioni commerciali, oltre all'addebito di eventuali spese bancarie e commissioni.

13.3 Il mancato pagamento, a qualsiasi titolo, così come il mancato adempimento di ogni altra obbligazione da parte dell'Acquirente autorizza Beghelli a sospendere immeditatamente, ai sensi dell'art. 1460 c.c., la consegna dei Prodotti, nonché a esigere immediatamente il pagamento dell'intero credito, fatta salva la facoltà di Beghelli di recedere dall'Ordine in corso di esecuzione.

13.4 Beghelli si riserva, altresì, di sospendere le forniture nel caso in cui si verifichi una significativa modificazione della situazione economica dell'Acquirente come, a titolo esemplificativo e non esaustivo, nell'ipotesi didi cessazione dell'attività dell'Acquirente, in caso di prolungato ritardo di pagamento o continui ritardi di pagamento o, più in generale, di sua comprovata inaffidabilità finanziaria.

13.5 Eventuali spese d'incasso e bollo relative ai pagamenti sono a carico dell'Acquirente.

13.6 L'eventuale sconto condizionato concordato per iscritto tra le Parti è subordinato al tempestivo rispetto dei termini di pagamento da parte dell'Acquirente. Il mancato pagamento nei termini pattuiti comporterà la decadenza dal beneficio dello sconto previsto e l'Acquirente che l'avesse indebitamente trattenuto avrà l'obbligo di rimborsarlo immediatamente.

13.7 Qualsiasi reclamo dell'Acquirente, anche per ritardi di consegna e/o per fornitura incompleta non dà diritto all'Acquirente di sospendere e/o ritardare il pagamento della fornitura.

13.8 L'Acquirente non potrà fare valere eventuali inadempimenti di Beghelli, né far valere la garanzia di cui all'art. 10, se non è in regola con i pagamenti.

13.9 Le Parti si impegnano ad agire nel rispetto degli obblighi previsti dall'art. 3 della legge 136/2010, al fine di assicurare la tracciabilità dei movimenti finanziari relativi ai servizi ed alle forniture pubbliche, con la precisazione che la violazione di tali disposizioni determina la risoluzione di diritto del Contratto.

14. PROPRIETÀ INDUSTRIALE

14.1 Beghelli rimane esclusiva proprietaria dei brevetti, dei disegni, dei progetti e di tutto quanto utilizzato per la realizzazione dei Prodotti, che, pertanto, l'Acquirente si impegna a non consegnare a terzi, non riprodurre e non utilizzare, salvo autorizzazione scritta. Se la realizzazione dei Prodotti è effettuata da Beghelli su specifica richiesta e documentazione tecnica dell'Acquirente, Beghelli non assume alcuna responsabilità per la violazione di diritti di proprietà industriale di terzi, che sarà invece ad esclusivo carico dell'Acquirente, il quale si impegna a garantire e a tenere manlevata e indenne Beghelli da qualsiasi pretesa avanzata nei suoi confronti.

14.2 L'Acquirente si impegna a utilizzare i marchi di Beghelli solo all'eventuale fine di identificare, pubblicizzare e vendere i Prodotti, astenendosi dal depositarli o farli depositare senza preventivo consenso scritto di Beghelli stessa.

14.3 E' fatto divieto all'Acquirente di registrare il dominio internet "beghelli" e qualsiasi altro dominio che contenga termini simili o comunque riconducibili a Beghelli.

14.4 Eventuali link al sito internet di Beghelli e la pubblicazione sul sito dell'Acquirente di contenuti riferiti a Beghelli dovranno essere preventivamente autorizzati da Beghelli stessa per iscritto.

15. RISERVATEZZA

15.1 Le condizioni commerciali di vendita, con particolare riguardo alle condizioni di budget, incentivo e sconto, così come ogni altra documentazione o informazione qualificata da Beghelli come riservata, hanno carattere strettamente confidenziale e riservato; pertanto, l'Acquirente si impegna a non divulgarle né comunicarle a terzi, e a non utilizzarle per scopi diversi dalla conclusione ed esecuzione del Contratto, per il periodo di 5 (cinque) anni dall'esecuzione dell'Ordine.

15.2 Beghelli si riserva il diritto di perseguire, anche giudizialmente, l'eventuale violazione del suddetto obbligo di riservatezza.

16. PRIVACY

16.1 Beghelli si impegna a raccogliere e trattare i dati personali di cui dovesse venire a conoscenza in relazione all'esecuzione del Contratto in conformità al D.Lgs. 196/2003, e successive modifiche (D.Lgs. 101/2018 di adeguamento della disciplina italiana al Reg. UE n. 679/2016, cd. GDPR), con le finalità ivi consentite e per l'adempimento di ogni obbligo di legge anche di natura fiscale e/o contabile.

17. CODICE ETICO E MODELLO DI ORGANIZZAZIONE, GESTIONE E CONTROLLO DI BEGHELLI –POLICY ANTI-CORRUZIONE

17.1 Le relazioni contrattuali tra le Parti sono improntate a principi di legalità, trasparenza, correttezza, lealtà ed integrità, in linea con le disposizioni del D.Lgs. 8 giugno 2001, n. 231, il contenuto del Codice Etico Aziendale e con il Modello di Organizzazione, Gestione e Controllo nonché con i principi delle procedure anticorruzione adottati da Beghelli, disponibile sul sito internet www.beghelli.it che il Cliente dichiara di conoscere e si impegna a rispettare.

17.2 Eventuali violazioni dovranno essere segnalate secondo la "Procedura Segnalazioni", disponibile sul sito internet www.beghelli.it

17.3 Qualora, durante l'esecuzione del Contratto, l'Acquirente adottasse comportamenti non conformi ai principi sopra indicati, Beghelli sarà legittimata a prendere opportuni provvedimenti, tra cui la risoluzione del Contratto ai sensi dell'art. 1456 c.c. e la richiesta di risarcimento dei danni.

18. RESTRIZIONI ALL'ESPORTAZIONE NELLA FEDERAZIONE RUSSA E IN BIELORUSSIA

18.1 L'Acquirente non venderà, esporterà o riesporterà, direttamente o indirettamente, nella Federazione Russa o per essere utilizzati nella Federazione Russa alcun Prodotto fornito sulla base degli Ordini o in relazione ad essi, che rientri nell'ambito di applicazione dell'articolo 12-octies del Regolamento (UE) n. 833/2014 del Consiglio.

18.2 L'Acquirente non venderà, esporterà o riesporterà, direttamente o indirettamente, in Bielorussia o per essere utilizzati in Bielorussia alcun Prodotto fornito sulla base degli Ordini o in relazione ad essi, che rientri nell'ambito di applicazione dell'articolo 8-octies del Regolamento (EC) n. 765/2006 del Consiglio.

18.3 L'Acquirente farà del suo meglio per garantire che quanto previsto dall'art. 18.1 e dall'art. 18.2 non sia vanificato da terzi a valle della catena commerciale, compresi eventuali rivenditori.

18.4 L'Acquirente dovrà istituire e mantenere un adeguato meccanismo di monitoraggio per individuare comportamenti da parte di terzi a valle della catena commerciale, inclusi eventuali rivenditori, che possano vanificare lo scopo dell'art. 18.1. e dell'art. 18.2.

18.5 Qualsiasi violazione degli artt. 18.1, 18.2, 18.3 o 18.4 costituirà una violazione sostanziale di un elemento essenziale del contratto di vendita e Beghelli avrà il diritto di agire per i rimedi più opportuni, tra cui, a titolo esemplificativo, la cancellazione degli Ordini e il risarcimento dei danni.

18.6 L'Acquirente dovrà informare immediatamente Beghelli di eventuali problemi nell'applicazione dei paragrafi precedenti, comprese eventuali attività rilevanti da parte di terzi che potrebbero vanificare lo scopo dell'art. 18.1. e dell'art. 18.2. L'Acquirente metterà a disposizione di Beghelli le informazioni relative al rispetto degli obblighi di cui agli artt. 18.1, 18.2, 18.3 e 18.4 entro 2 (due) settimane dalla semplice richiesta di tali informazioni.

19. LEGGE APPLICABILE, FORO COMPETENTE E LINGUA

19.1 Tutti i Contratti conclusi da Beghelli, indipendentemente dalla nazionalità dell'Acquirente e/o dal luogo di destinazione dei Prodotti, sono regolati dalla legislazione italiana.

19.2 Resta espressamente esclusa l'applicazione della Convenzione di Vienna sui contratti internazionali di vendita di merci dell'11 aprile 1980 e di altre Convenzioni vigenti in materia di vendita internazionale e regolanti il conflitto tra leggi.

19.3 Qualsiasi controversia dovesse insorgere tra le Parti è attribuita alla giurisdizione italiana e alla competenza esclusiva del Foro di Bologna, fatta salva la facoltà di Beghelli di esperire l'azione ove l'Acquirente ha il domicilio o la residenza.

19.4 Qualora le Condizioni Generali siano redatte in più lingue, in caso di dubbi interpretativi, prevale il testo in lingua italiana.

INDICAZIONI GENERALI

I dati, le indicazioni, misure, disegni e foto dei prodotti e dei componenti sono riportate nel catalogo a titolo informativo e puramente indicativo: tali informazioni possono essere modificate senza alcun preavviso non essendo intese come informazioni precontrattuali.

Tutti i prodotti per cui è prevista la connessione alla rete elettrica, devono essere installati secondo le norme impiantistiche in vigore nei paesi di destinazione e secondo le informazioni contenute nel Catalogo e/o sulle relative istruzioni allegate al prodotto stesso.

I cataloghi sono disponibili sul sito www.beghelli.it o possono essere richiesti a: Beghelli S.p.A. - Direzione Commerciale - Via Mozzeghine, 13/15 – Loc. Monteveglio 40053 Valsamoggia - Bologna

Difesa dell'ambiente

DIRETTIVA RAEE 2012/19/UE

Sono in rapido incremento le quantità di rifiuti riconducibili ad apparecchiature elettriche ed elettroniche (RAEE), tra queste sono state incluse anche gran parte delle sorgenti luminose.
La direttiva si propone come scopo principale quello di impedire che i RAEE a fine vita vengano gettati nelle discariche o negli inceneritori provocando un ulteriore grave impatto ambientale.
La direttiva 2012/19/UE ha dunque cercato di indurre un meccanismo di controllo che preveda una gestione controllata del dispositivo a fine vita privilegiando il suo reimpiego o il suo riciclaggio. Inoltre il meccanismo legislativo promuove concetti di progettazione e produzione che rendano più agevole lo smaltimento dei prodotti sia in termini di disassemblaggio che di materiali.
Tutti i passaggi della catena commerciale sono chiamati a dare un proprio contributo, chi in termini economici, chi in termini di attività affinchè lo spirito della direttiva sia rispettato (e l'ambiente tutelato).
In Italia la direttiva è stata recepita con D. Lgs. n. 49 del 14 marzo 2014.

QUESTI I PRINCIPALI OBBLIGHI PREVISTI

Il produttore (inteso in senso ampio e dunque sostanzialmente chi appone il proprio marchio sul bene e chi importa da paese terzo) è responsabile dei costi di smaltimento dei propri prodotti giunti a fine vita. Il consumatore è chiamato ad una gestione intelligente del bene a fine vita conferendolo ad una piazzola attrezzata, ad un punto vendita o seguendo le indicazioni fornite dal costruttore. Beghelli, da sempre sensibile alla problematica ambientale, è tra i soci fondatori del consorzio ECOLIGHT. Scegliere prodotti di aziende che hanno aderito a consorzi volontari per il recupero e riciclaggio dei beni è scelta responsabile ed ecologicamente corretta a tutela dell'ambiente e del nostro futuro. I prodotti che ricadono nel campo di applicazione delle direttiva RAEE sono identificati dal simbolo presente simbolo.

DIRETTIVA ROHS 2011/65/UE

Al fine di agevolare il recupero, il riciclo delle apparecchiature elettriche e ad evitare che si accumulino nell'ambiente sostanze pericolose, la comunità Europea ha promulgato la direttiva ROHS. Essenzialmente questa direttiva precisa che:
Fatto salvo quanto stabilito all'allegato 3, è vietato immettere sul mercato apparecchiature elettriche ed elettroniche nuove rientranti nelle categorie individuate nell'allegato 1, contenenti piombo, mercurio, cadmio, cromo esavalente, bifenili polibromurati (PBB) od etere di difenile polibromurato (PBDE) in quantità superiore a quanto previsto all'allegato 2.In Italia la direttiva è stata recepita con D. Lgs. n. 27 del 4 marzo 2014.

Concessionario Marchio IMQ

Partner

Associato:

I dati tecnici indicati nel presente catalogo sono in continua evoluzione. Per verificare l'ultimo aggiornamento tecnico degli apparecchi, consultare il Catalogo elettronico presente sul sito www.beghelli.com
Sul sito sono inoltre disponibili i cataloghi in formato digitale delle varie linee di prodotto che possono comunque essere richiesti in versione cartacea a: Beghelli S.p.A. - Direzione Commerciale - Via Mozzeghine, 13/15 Valsamoggia Loc.Monteveglio - 40053 BO

Numero verde
800-626626

© Copyright / 09 - 2026

BEGHELLI S.p.A. Società con Unico Socio
Società soggetta alla direzione e coordinamento di Gewiss S.p.A.
Via Mozzeghine 13/15 - 40053 Valsamoggia loc. Monteveglio (Bo) - Italy
Tel. +39 051 9660411 | info@beghelli.it | www.beghelli.com

Terms and conditions of sale

1. DEFINITIONS

1.1 *In these General Sales Conditions the terms hereunder have the meaning as specified for each one of them:*
a)"Beghelli": the company BEGHELLI S.p.A.;
b)"Purchaser": the subject, natural person or legal entity requesting the purchase of Beghelli products;
c)"Party" or "Parties": Beghelli and/or the Purchaser, individually or jointly considered;
d)"Order" or "Orders": the purchase order or orders sent by the Purchaser to Beghelli;
e)"Order confirmation": the confirmation of the Order sent by Beghelli to the Purchaser;
f) "Products": all the products offered by Beghelli and described in catalogues, drawings, technical sheets or its brochures;
g)"General Conditions": the general sales conditions hereunder.

2. SCOPE OF APPLICATION

2.1 *The General Conditions apply to all sales made between Beghelli and the Purchaser whose subject matter is the Products and form an integral part of all Contracts entered into between the Parties, regulating their relationship, even where not expressly referred to. These General Conditions replace Beghelli's previous general sales conditions with effect from 1.04.2025.*

2.2 *The Purchaser cannot demand or take exception to conditions other than those contained in the General Conditions. Therefore, any conditions set out in writing by the Purchaser on the Order shall not be valid, or those in any other phase of the contractual negotiations as well as after the acceptance or knowledge of the General Conditions, as well as any general purchasing conditions of the Purchaser. To this end, the performance, even partial, of the Order by Beghelli or fulfilment of any other obligation in terms of the Purchaser are not valid and cannot be interpreted as tacit or implicit acceptance of any general condition which has not been explicitly signed by Beghelli.*

2.3 *The General Conditions are only valid for contractual relationships between Beghelli and professional operators, thus the Italian Legislative Decree no. 206 of 6th September 2005 (Consumer Law) is not applicable. The General Conditions are valid for the entire period necessary for complete and correct fulfilment of the Contract.*

2.4 *Any special conditions agreed between the Parties shall only be valid where indicated in the Order confirmation, and shall prevail over the General Conditions, constituting a derogation from these.*

3. PROCEDURE FOR FINALISING THE SALES CONTRACT

3.1 *The Order sent by the Purchaser to Beghelli constitutes an irrevocable contractual proposal which is binding for 30 (thirty) days from the time Beghelli learns of it.*

3.2Within these 30 (thirty) days period Beghelli, at its sole discretion, reserves the right to accept the Order or not, and send to the Purchaser the Order confirmation.

3.3 *The Contract shall be considered finalised following the transmission of the Order confirmation or, alternatively, with the performance of the Order by Beghelli; in this case, the Purchaser cannot cancel the Order without previous written approval from Beghelli and/or he cannot refuse the Products. Up to the time of finalising of the Contract under the above conditions, offers and/or estimates made by Beghelli or its agents, representatives and assistants, shall not be binding for Beghelli.*

3.4 *In the event that the Order confirmation differs from the Order, for example but not limited to, the quantity of Products, prices, discounts and delivery terms, such Order confirmation shall be considered as a counterproposal from BEGHELLI, and must be expressly accepted by the Purchaser, for the Contract to be considered finalised.*

3.5 *In any case, it is hereby understood that any oral agreement with the Purchaser related to the sale shall not be binding for Beghelli unless confirmed in writing by Beghelli.*

3.6 *In the event that the Order is cancelled by the Purchaser before it is accepted and/or performed by Beghelli, Beghelli may ask the Purchaser to reimburse any expenses or charges incurred to perform the Order and/or part of it as well as compensation for any sustained damages.*

4. PRICES

4.1 *The prices indicated in Beghelli catalogues and price lists are considered VAT excluded for goods delivered EXW Incoterms® 2020 (ex works) of Beghelli, transportation, insurance, packing and assistance expenses excluded.*

4.2 *The above-mentioned costs are borne by the Purchaser, unless otherwise agreed between the Parties.*

4.3 *Such prices are merely given as a guideline and are not binding on Beghelli in any way, who reserves the right to make changes to the same proportionate to increases in labour, raw material and other cost items and for other causes which occur during the catalogue/price list validity period.*

5. DELIVERIES

5.1 *The Products are delivered to the Purchaser or third party assigned by the Purchaser at Beghelli warehouse located in Valsamoggia, Monteveglio (BO) or at any third party warehouses indicated by Beghelli.*

5.2 *Order confirmations are purely indicative and not binding, and do not include transport times.*

5.3 *Beghelli is not liable for any indemnity or claim for compensation against Beghelli for direct or indirect damages due to delays and/or partial dispatch of the deliveries, if not attributable to fraud or gross negligence by Beghelli.*

5.4 *If performance of the Order is obstructed by the occurrence of force majeure events, lack of regular raw material supplies or sub-supplies or other unpredictable circumstances occurring when the Contract is finalised, the delivery dates shall be considered extended, without Beghelli being held liable for the delay and new dates shall be established by the Parties. The Purchaser shall not have the right to refuse the delivery of the Products.*

5.5 *If, once the Products are ready for shipping to the Purchaser, and delivery is not made due to circumstances not attributable to Beghelli or due to force majeure, the delivery shall be considered performed for all extents and purposes with a simple notice of goods ready for picking-up to be notified to the Purchaser by registered letter, fax or e-mail. From the day after sending the above notice, Beghelli shall be due in addition to the agreed upon price, a fee for storage at Beghelli's warehouse totalling 2% of the amount on the invoice for each entire week of delay; in the event of a delay less than a week the percentage shall be calculated in proportion to the days of delay. All risks related to the goods storage period at Beghelli' warehouse are the sole responsibility of the Purchaser. If the Purchaser's refusal to receive the goods lasts for more than 30 (thirty) days from the notice of goods ready for picking-up, Beghelli shall be entitled to terminate the Contract and claim for compensation of damages.*

6. RISKS

6.1 *The risks of the delivery of the Products are regulated by Incoterms® 2020 terms which are agreed by the Parties.*

6.2 *The Purchaser, at the time of receiving the Products, must always, in their own interest, check the quantity and conditions before the acceptance and notify the carrier of any damage immediately and in writing. Otherwise, every dispute related to the quantity and conditions of the packed and delivered Products shall be refused.*

7. QUANTITY AND PACKING

7.1 *The Orders must comply with the minimum packing quantities. In the event of Orders for lower quantities Beghelli reserves the right to charge the Purchaser, subject to notification, the lump sum of 5.00 Euro for each line of bulk Product Order.*

7.2 *Standard packing are considered included in the sales price,*

while the costs for any non-standard packing, unless otherwise established between the Parties, shall be charged by Beghelli to the Purchaser.

8. COMPLIANCE WITH PRODUCT STANDARDS

8.1 *Beghelli guarantees that all Products, which fall under the scope of application of European Directives and Regulations, comply with the essential requirements set out in them, in order to be put on the market and ordered in European Union. Compliance with the Directives and Regulations is indicated by affixing of the graphic symbol "CE".*

8.2 *The exportation in some UE or extra UE Countries can be forbidden or require specific documents, mark o certification. The Purchase shall contact Beghelli for the relevant information.*

9. MODIFICATIONS TO PRODUCTS

9.1 *The indications, measurements, drawings and images of the Products and related components present in Beghelli catalogues, brochures and websites, and in general all Beghelli technical and informational documentation are given as a guideline and example and are not binding in any way.*

9.2 *Beghelli, at any time and with no obligation for prior notice, reserves the right to make all of the modifications that it, at its sole discretion, feels opportune for improving the Product features and performance as well as to meet its own technological and production needs.*

9.3 *The quality and certification marks mentioned on Beghelli paper material shall be considered in force at the date of the printing of the documents. The updated certification list is available by contacting Beghelli's after-sales service.*

10. QUALITY, WARRANTIES AND COMPLAINTS

10.1 *All of the Products have the qualities necessary for the normal intended use of products of the same type, as shown in the technical documentation in effect at the time of sale, which the Purchaser declares to know and accept. In addition, the Products are covered by warranty for their correct operation and warranty for design and manufacturing faults and/or defects for a period of 24 (twenty-four) months from the delivery date, except for normal wear and tear parts. Once this period has elapsed the warranty becomes null and void, even if the Products have not been put into operation for any reason.*

10.2 *The warranty is effective as long as the malfunctioning, faults and/or defects are not the result of: (i) assembly and/or installation errors, (ii) failure to perform or incorrect maintenance, (iii) failure to comply with and/or erroneous compliance with technical specifications contained in the Beghelli catalogue and in any instructions sheets, (iv) natural wear, (v) faults caused by inexperience and/or negligence (vi) poor care, (vii) failure to immediately adopt measures designed to limit inefficiencies, (viii) overloads compared to limits indicated in technical instructions, (ix) interruptions to or suspensions of electricity, (x) unauthorised activities, (xi) tampering by the Customer and/or third parties, (xii) acts of vandalism, (xiii) acts of terrorism, (xiv) atmospheric events, (xv) fortuitous events or (xvi) force majeure, (xvii) third party's act.*

10.3 *Moreover, the warranty is not effective in case of malfunctioning of the software installed on the Product, due to overloading, interruption and/or suspension of electric energy.*

10.4 *Any complaint due to quality defects, failure to operate or faulty operation or design and manufacturing faults and/or defects of the Products must be notified to Beghelli in writing, subject to forfeiture of the warranty:*

-within 8 (eight) days from delivery of the Products in the event of clear faults and/or defects;

-within 8 (eight) days from discovery of the faults and/or defects becoming evident following delivery but within two years from the delivery.

10.5 *For the complaint to be accepted, the Purchaser is required to prove in writing the validity of the warranty, the correct storage and installation of the Product, and to supply Beghelli with adequate documentation proving the faults/defects.*

10.6 *The warranty is limited, up to the sole discretion of Beghelli, to replacement of the defective Products or components (both with identical or similar products) or, alternatively, by repairing the defective Products or components. In any case the accessory expenses of the replacement and/or repair are excluded from the warranty.*

10.7 *Both in the case of replacement and repair of the defective Products the original warranty period will continue and shall not be considered renewed.*

10.8 *Beghelli shall not be held liable for any additional warranty obligation, including implicit, resulting from laws and/or regulations in favour of the Purchaser, including implicit warranties for non-compliance, non-saleable defects and/or the suitability of the Products for a special use.*

11. LIABILITY

11.1 *Without prejudice to mandatory limits set by law and with the exclusion of fraud and gross negligence, is explicitly excluded any further liability by Beghelli - either contractual or extracontractual - that may arise from or be related, directly or indirectly, to the Contract, and/or to discrepancies, defects and/or faults in the Products, by means of example and not limited to loss of profit, loss of savings, loss of reputation, loss of goodwill and/or interruption of plants where the Products are intended to be used.*

11.2 *Beghelli shall not be held liable for Products sold and/or installed in Countries where there are regulations which do not allow their use, or for uses which they are not intended and/or for installations and uses not in compliance with the Products technical specifications indicated in the catalogues and instruction handbooks in effect at the time of the sale.*

11.3 *In the event of revision of the technical specifications and instruction handbook for Products already delivered and/or installed during the warranty period, the Purchaser shall not be covered under warranty for correct operation according to the new technical specifications.*

11.4 *The Purchaser agrees to establish in all contracts regarding the Products a clause limiting Beghelli' liability substantially identical to that envisaged by this article, assuming the complete and sole liability for the additional movement of Products supplied by Beghelli.*

12. RETURNS

12.1 *Return of the Products is not allowed without prior written authorisation from Beghelli, without which the Products shall be delivered again to the Purchaser at the Purchaser expenses and risk.*

12.2 *In the event of authorised return, the Products shall be returned carriage paid at the expense and risk of the Purchaser to Beghelli warehouses, within the term indicated by Beghelli. The Purchaser shall be credited for the purchase price of the Products, minus an amount for administrative expenses as the return policies communicated to the Purchaser at the beginning of each year. However, Beghelli reserves the right not to accept the return or to apply a higher percentage for administrative expenses if the goods are returned after the period indicated above.*

12.3 *In any case, the return of Products not included in the catalogue in effect at the time of the request to return and/or for which significant changes have been made to the technical specifications is prohibited.*

13. PAYMENT OF THE PRICE

13.1 *Payments shall be made according to the procedures specified by Beghelli or according to what is otherwise agreed between the Parties in writing.*

13.2 *The delay, even partial of the payment of the invoices beyond their due date shall cause the immediate charging of interest in accordance with the legal measures in force, in addition to debiting of any bank expenses and fees.*

13.3 *Failure to pay for any reason, as well as failure to fulfil any other*

obligation by the Purchaser authorises Beghelli shall be entitled, pursuant to Article 1460 of the Italian Civil Code, to immediately suspend the delivery of the Products, as well as demand payment for the entire amount due, without prejudice to its right to withdraw from the Order being performed.

13.4 *Beghelli also reserves the right to suspend supplies in the event of a significant modification in the Purchaser's economic situation, by means of example but not limited to transfer of the business or in the event of extended or continuous payment delays or proven serious financial difficulty.*

13.5 *Possible collection expenses or stamp duty for payments received by bank transfer or other forms of payment are at the Purchaser charge.*

13.6 *Any possible discount agreed upon in writing between the Parties, is subject to complete compliance with payment due dates. Failure to pay within the agreed due dates shall result in forfeiture of the discount and the Purchaser who unduly withheld it shall be obligated to reimburse it immediately.*

13.7 *Any complaint from the Purchaser including for late delivery of incomplete supply, shall not give the Purchaser the right to suspend or delay payment of the supply.*

13.8 *The Purchaser cannot claim any non-fulfilment of Beghelli', nor claim the warranty as per article 10 above, if not up to date with payments.*

13.9 *The Parties undertake to act in compliance with the obligations set out in art. 3 of Law 136/2010 to ensure the traceability of financial movements relating to public services and supplies, with the clarification that the violation of these provisions determines the legal termination of the Contract.*

14. INTELLECTUAL PROPERTY

14.1 *Beghelli shall remain the sole owner of the patents, drawings, designs and anything else used to create the Products, which, therefore, the Purchaser agrees not the give to third parties, reproduce or use, without prior authorization of Beghelli. If the creation of the Products is performed by Beghelli based on specific request and technical documentation of the Purchaser, Beghelli shall not be held liable for the violation of industrial property rights by third parties, which shall be the sole responsibility of the Purchaser, who agrees to guarantee and indemnify and hold Beghelli harmless from any claims made against it.*

14.2 *The Purchaser agrees to use Beghelli trademarks solely for the purposes of identifying, advertising and selling the Products, refraining from registering them of having them registered without prior written approval from Beghelli.*

14.3 *The Purchaser is prevented from registering "Beghelli" as domain name as well as any domain which contains words which look like or recall Beghelli.*

14.4 *Possible links to Beghelli's website and the publication on the Purchaser's website of contents which refer to Beghelli shall be authorized in writing by the latter beforehand.*

15. CONFIDENTIALITY OBLIGATION

15.1 *The sales commercial conditions, particularly regarding the budget, incentive and discount conditions, as well as all other documentation or information classified by Beghelli as confidential, have a strictly confidential nature, therefore, the Purchaser agrees not to divulge them or communicate them to third parties, nor to use them for purposes other than the finalising and performance of the Contract, for the period of 5 (five) years after performance of the Order.*

15.2 *Beghelli reserves the right to pursue, including legally, any violations of the aforesaid confidentiality obligation.*

16. PRIVACY

16.1 *Beghelli agrees to collect and process the personal data it may learn of in relation to the execution of the Contract in compliance with the Italian Legislative Decree 196/2003 and subsequent amendments (Legislative Decree 101/2018 for the adaptation of the Italian legislation to EU Reg. no. 679/2016, so called GDPR), with the purposes therein permitted and to fulfil all legal requirements including of a tax or accounting nature.*

17. BEGHELLI CODE OF ETHICS AND ORGANIZATION, MANAGEMENT AND CONTROL MODEL - ANTI-CORRUPTION POLICY

17.1 *The commercial relations governed by the General Conditions are based on the principles of legality, transparency, correctness and fairness, in accordance with the contents of the Code of Ethics, the Organisation Management and Control Framework adopted by Beghelli, and with the principles of the procedures anti-corruption, available on the website www.beghelli.it .*

17.2 *Any notifications about the violation of the aforesaid Framework may be sent using the "Reporting Procedure", available on the website www.beghelli.it*

17.3 *Should the Purchaser, during the performance of the Contract, engage in conduct that is not compliant with the above principles, Beghelli shall be entitled to take appropriate measures, including termination of the Contract pursuant to Article 1456 of the Italian Civil Code and a claim for damages.*

18. EXPORT RESTRICTIONS TO RUSSIAN FEDERATION AND TO BELARUS

18.1 *The Purchaser shall not sell, export or re-export, directly or indirectly, to the Russian Federation or for use in the Russian Federation any Products supplied under or in connection with the Orders, that fall under the scope of Article 12g of Council Regulation (EU) No 833/2014.*

18.2 *The Purchaser shall not sell, export or re-export, directly or indirectly, to Belarus or for use in Belarus any Products supplied under or in connection with the Orders, that fall under the scope of Article 8g of Council Regulation (EC) No 765/2006.*

18.3 *The Purchaser shall undertake its best efforts to ensure that the purpose of art. 18.1 and art. 18.2 is not frustrated by any third parties further down the commercial chain, including by possible resellers.*

18.4 *The Purchaser shall set up and maintain an adequate monitoring mechanism to detect conduct by any third parties further down the commercial chain, including by possible resellers that would frustrate the purpose of art. 18.1 and of art. 18.2.*

18.5 *Any violation of articles 18.1, 18.2, 18.3 or 18.4 shall constitute a material breach of an essential element of the sales agreement, and Beghelli shall be entitled to seek appropriate remedies, including, but not limited to the cancellation of the Orders and the compensation for damages.*

18.6 *The Purchaser shall immediately inform Beghelli about any problems in applying paragraphs above, including any relevant activities by third parties that could frustrate the purpose of art. 18.1. The Purchaser shall make available to Beghelli information concerning compliance with the obligations under articles 18.1, 18.2, 18.3 and 18.4 within 2 (two) weeks of the simple request of such information.*

19. APPLICABLE LAW, COURT AND LANGUAGE

19.1 *All the Contracts finalised by Beghelli, regardless of the Purchaser's nationality and/or place of destination of the Products, are governed by Italian laws.*

19.2 *Application of the Vienna Convention on contracts for the international sale of goods of 11 April 1980 remains expressly excluded, as well as other statutory Conventions concerning international sales and governing conflicts between laws.*

19.3 *Any dispute arising between the Parties shall be submitted to the Italian court and solely to the Court of Beghelli' registered office, without prejudice to Beghelli' right to act at the Purchaser's address.*

19.4 *If these General Conditions are drafted in more than one language, in case of conflicts, the text in Italian shall be decisive.*

GENERAL INFORMATION

The data, indications, measurements, drawings and photos of the products and components are given in the catalogue for information purposes and are purely indicative: this information may be modified without prior notice and is not intended as pre-contractual information.
All products for which connection to the electrical network is foreseen must be installed in accordance with the installation standards in force in the countries of destination and in accordance with the information contained in the Catalogue and/or in the relevant instructions enclosed with the product itself.

The catalogues are available on the website www.beghelli.it or can be requested from: Beghelli S.p.A. - Commercial Management - Via Mozzeghine, 13/15 – Loc. Monteveglio
40053 Valsamoggia - Bologna

Environmental protection

WEEE DIRECTIVE 2012/19/EU

The quantities of waste from electrical and electronic equipment (WEEE) are rapidly increasing; most of the light sources are included in this category.
The main aim of the directive is to prevent WEEE from being discarded to landfills or incinerators at the end of their life, thereby causing further serious environmental impact.
Directive 2012/19/EU, therefore, sought to induce a control mechanism which provides for a controlled end-of-life management of the device by giving priority to its reuse or recycling. In addition, the legislative mechanism promotes design and production concepts that make it easier to dispose of the products in terms of both their disassembly and their materials. All supply chain participants are invited to make their own contribution, some with regard to the economic aspects, some in terms of activity, so that the spirit of the directive is respected (and the environment is protected). In Italy, the Directive has been transposed by Legislative Decree Nº 49 of 14 March 2014.

THESE ARE THE MAIN OBLIGATIONS FORESEEN

The manufacturer (understood in a broad sense and, therefore, essentially as the person who affixes one's own brand on the goods and who imports them from third countries) is responsible for the costs of disposing of their products at the end of their life. The consumer is required to guarantee an intelligent end-of-life management of the product by sending it to a specially equipped site, a point of sale or by observing the instructions provided by the manufacturer. Beghelli, always sensitive to environmental issues, is one of the founding members of the ECOLIGHT consortium. Choosing products from companies that have joined voluntary consortia for the recovery and recycling of goods is the responsible and ecologically correct choice to protect the environment and our future. Products falling under the scope of the WEEE Directive are identified by this symbol.

ROHS DIRECTIVE 2011/65/UE

In order to facilitate the recovery and recycling of electrical equipment and to prevent hazardous substances from accumulating into the environment, the European Community has enacted the ROHS Directive. Essentially, this Directive states that:
Without prejudice to Annex 3, the placing on the market of new electrical and electronic equipment falling within the categories identified in Annex 1 containing lead, mercury, cadmium, hexavalent chromium, polybrominated biphenyls (PBB) or polybrominated diphenyl ether (PBDE) in excess of the value indicated in Annex 2, shall be prohibited. In Italy, the Directive has been transposed by Legislative Decree Nº 27 of 4 March 2014.

Concessionario Marchio IMQ

Partner

Associato:

The technical data and images in this catalogue are subject to continuous development and may change without notice. To check the latest technical update of the luminaires, please refer to the electronic catalogue on www.beghelli.com.
Digital catalogues of the various product ranges are also available on the website and can also be requested in hard copy from: BEGHELLI S.p.A. - Commercial Division Via Mozzeghine, 13/15 Valsamoggia Loc. Monteveglio - 40053 BO

Freephone Number
800-626626

© Copyright / 09 - 2026

BEGHELLI S.p.A. Società con Unico Socio
Società soggetta alla direzione e coordinamento di Gewiss S.p.A.
Via Mozzeghine 13/15 - 40053 Valsamoggia loc. Monteveglio (Bo) - Italy
Tel. +39 051 9660411 | info@beghelli.it | www.beghelli.com